oventrop

Premium Armaturen + Systeme

„Aquastrom VT“

Zirkulationsstation „Regucirc B“

Einbau- und Betriebsanleitung

D

Zirkulations-Pumpenbaugruppe für Trinkwasser-Zirkulationsanlagen im Ein- / Zweifamilienhausbereich
Art.-Nr.: 420 67 76

mit energiesparender Hocheffizienzpumpe (entspricht der Energieeffizienzklasse A bei Heizungsumwälzpumpen), Rückflussverhinderer und „Aquastrom VT“-Armatur sowie Kontrollthermometer

zum direkten Anschluss in die Rücklaufleitung einer Trinkwasserzirkulationsanlage

PN 10

Vor Montage der Baugruppe unbedingt die beiliegenden Betriebsanleitungen der Pumpe und der Zirkulationsarmatur lesen!

Die Anleitungen sind zum Verbleib bei dem Anlagenbetreiber bestimmt!

Inhalt:

1. Allgemeines 2
2. Sicherheitshinweise 2
3. Anwendungsbereich 2
4. Einbauschema 2
5. Wartungshinweise 2
6. Einbaumaße 3
7. Ersatzteile 3
8. Bestätigung für KFW Förderantrag 4

1. Allgemeines

1.1. Informationen zur Betriebsanleitung

Diese Einbau- und Betriebsanleitung dient dem Installateur dazu, die Armatur fachgerecht zu installieren, in Betrieb zu nehmen und zu warten.
Vor Beginn der Arbeiten ist die Einbau- und Betriebsanleitung vollständig zu lesen.
Diese Einbauanleitung ist zum Verbleib bei dem Anlagenbetreiber bestimmt!

1.2. Symbolerklärung

Hinweise zur Sicherheit sind durch Symbole gekennzeichnet. Diese Hinweise sind zu befolgen, um Unfälle, Sachschäden und Störungen zu vermeiden.

GEFAHR!
Unmittelbare Gefahr für Leib und Leben!

ACHTUNG!
Mögliche gefährliche Situation für Produkt, Anlage oder Umwelt!

HINWEIS!
Nützliche Informationen und Hinweise!

WARTUNGSHINWEIS!
Diese Hinweise sind für eine erfolgreiche Wartung der Armatur zu befolgen.

2. Sicherheitshinweise

Die Armatur muss von einem Fachbetrieb unter Beachtung der Normen und Vorschriften installiert werden.
Für Schäden und Störungen die durch Nichtbeachtung dieser Anleitung entstehen, übernehmen wir keine Haftung.

GEFAHR!
Der elektrische Anschluss muss von einem Fachmann ausgeführt werden!
Die Vorschriften des örtlichen Energieversorgungsunternehmens (EVU) sind zu beachten!
NIN (CENELEC) – Vorschriften beachten!

3. Anwendungsbereich

Die Zirkulationsstation wird in die Rücklaufleitung der Zirkulationsanlage eingebaut. Mit dem integrierten thermisch regelnden Zirkulationsventil wird die Hocheffizienzpumpe automatisch thermisch - hydraulisch auf den optimalen Leistungspunkt eingeregelt.
Zudem unterstützen sich das thermisch regulierende Zirkulationsventil „Aquastrom VT“ und die Hocheffizienzpumpe „AXW 12“ bei einer thermischen Desinfektion gegenseitig durch Anhebung des Restvolumenstromes und verkürzen dadurch die Dauer der Desinfektionsphase.

4. Einbauschema

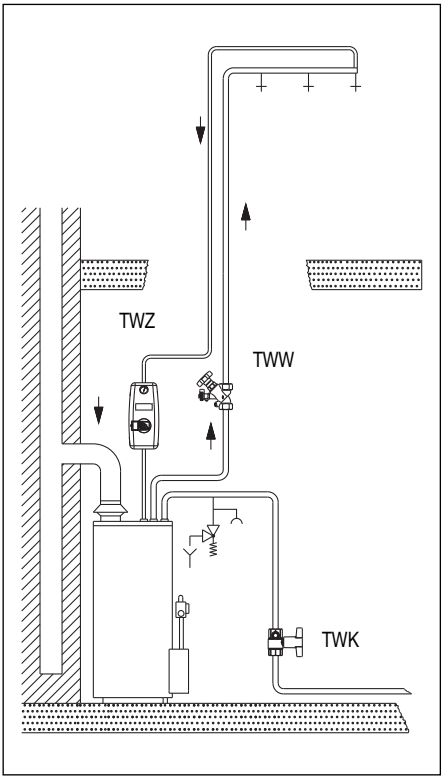

5. Wartungshinweise

Pumpenaustausch:
Nach Entfernen der Isolierschalen ist die Zirkulationsbaugruppe für den Austausch der Pumpe frei zugänglich. Schließen Sie den Kugelhahn an der Zirkulationsarmatur. Nach Lösen der Überwurfmuttern an dem Pumpenflansch kann die Pumpe der Baugruppe entnommen werden.

Das auf der Ausgangsseite der Baugruppe installierte Sperrventil verhindert bei der Demontage der Pumpe ein Auslaufen des Zirkulationswassers durch Rückdrücken. Verwenden Sie beim Pumpentausch immer neue Dichtungen.

6. Einbaumaße

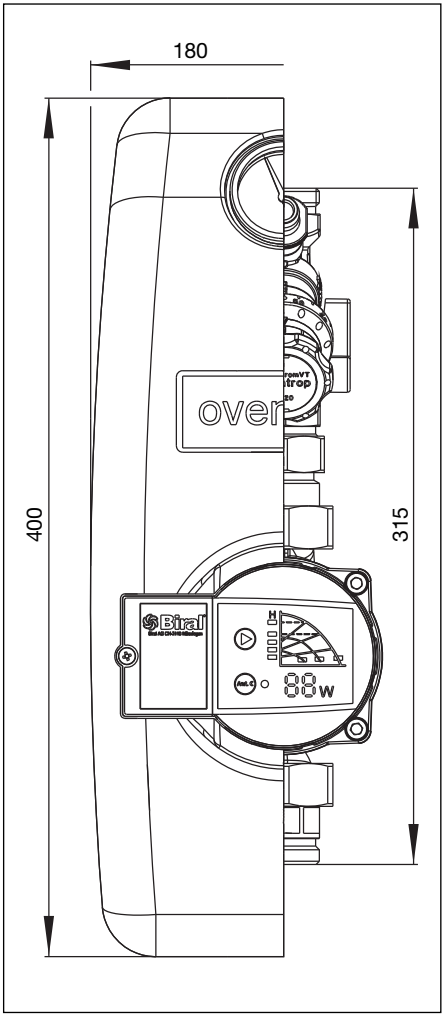

7. Ersatzteile

Ersatz-Pumpe Biral AXW 12
G 1¼ x 120 mm, 230 V - 50 Hz
Art.-Nr. 420 67 90

Ersatz-Thermometer
Art.-Nr. 420 55 91

Ersatz-Isolierschale
Art.-Nr. 420 67 95

8. Bestätigung für KFW Förderantrag (431)
Stand 02/2010

Bestätigung der BIRAL GmbH Präzisionspumpen zum Förderprogramm Energieeffizient Sanieren - Sonderförderung (431) der KfW - Förderbank

Hiermit bestätigt die BIRAL GmbH Präzisionspumpen, Freiherr-vom-Stein-Weg 15, 72108 Rottenburg, dass die folgenden Heizungs- und Zirkulationspumpen den Fördervoraussetzungen der

Sonderförderung (431) „Energieeffizient Sanieren“, 3. Optimierung der Wärmeverteilung

entsprechen:

Hocheffizienz-Heizungsumwälzpumpen

Energieeffizienzklasse A

- Biral AX (alle Typen)
- Biral A (alle Typen)
- Biral AD (alle Typen)

Hocheffizienz-Trinkwasserzirkulationspumpen

Wirkprinzip entspricht Hocheffizienz-Heizungsumwälzpumpen der Energieeffizienzklasse A

- AXW (alle Typen)
- AW (alle Typen)
- AXW smart (alle Typen)

OVENTROP GmbH & Co. KG
Paul-Oventrop-Straße 1
D-59939 Olsberg
Telefon +49 (0) 29 62 82-0
Telefax +49 (0) 29 62 82-400
E-Mail mail@oventrop.de
Internet www.oventrop.de

Technische Änderungen vorbehalten.

420677680 04/2011

Eine Übersicht der weltweiten Ansprechpartner finden Sie unter www.oventrop.de.

Circulation station “Regucirc B“

Installation and operating instructions

“Aquastrom VT“

GB

Circulation pump group for potable water circulation systems in detached or semi-detached houses
Item no.: 420 67 76

with energy-saving high-efficiency pump (complies with the energy efficiency class A rating for heating circulation pumps), non-return check valve, thermostatic valve “Aquastrom VT” and control thermometer

for the direct connection to the return pipe of a potable water circulation system

PN 10

Read installation and operating instructions of the pump and the circulation valve carefully before installing the pump group!

The instructions have to remain with the user of the system!

Content:

1. General information 6
2. Safety notes..... 6
3. Application..... 6
4. Installation scheme..... 6
5. Maintanance advice 6
6. Spare parts 7
7. Installation dimensions 7

1. General information

1.1. Information regarding installation and operating instructions

These installation and operating instructions serve the installer to install the pump group professionally, to put it into operation and to service it.
Read installation and operating instructions in their entirety before work commences.

1.2. Symbol explanation

Safety guidelines are displayed by symbols. These guidelines are to be observed to prevent accidents, damage to property and malfunctions.

DANGER!
Imminent danger to life and limb!

ATTENTION!
Potential dangerous situation for product, system or hygiene!

NOTE!
Useful information and notes!

MAINTENANCE ADVICE!
The advice must be followed for a successful maintenance of the pump group.

2. Safety notes

The pump group must be installed by a specialist company with due consideration of valid standards and rules.
The manufacturer does not accept liability for damages and malfunctions caused by nonobservance of these instructions.

DANGER!
The electrical connection must be carried out by a qualified tradesman!
The regulations of the local energy supplier must be observed!
The NIN (CENELEC) regulations are to be observed!

3. Application

The circulation station is installed in the return pipe of a circulation system. The high-efficiency pump is automatically adjusted to the optimum output with the help of the integrated thermostatic circulation valve.

The thermostatic circulation valve “Aquastrom VT” and the high-efficiency pump “AXW 12” support each other with the thermal disinfection by increasing the residual volume flow. This way, the disinfection phase is reduced.

4. Installation scheme

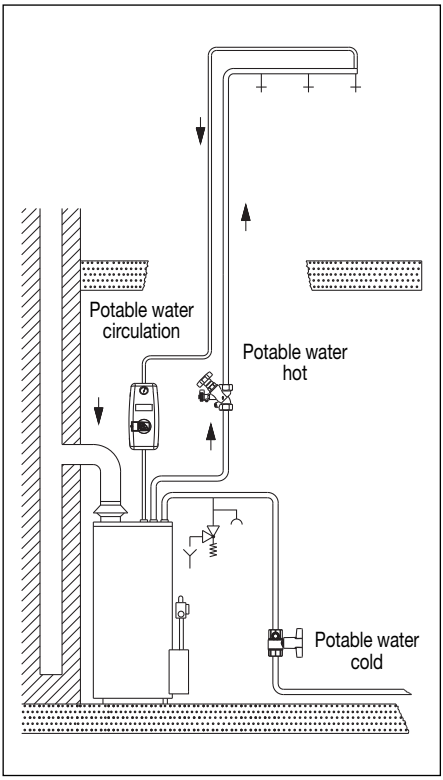

5. Maintenance advice

Replacement of the pump:
The pump can be replaced after having removed the insulation shells. Close the ball valve of the circulation valve. The pump can be removed after having unscrewed the collar nuts at the pump flange.

The check valve installed at the outlet port of the pump group stops the circulation water from escaping when removing the pump. Always use new seals when replacing the pump.

6. Installation dimensions

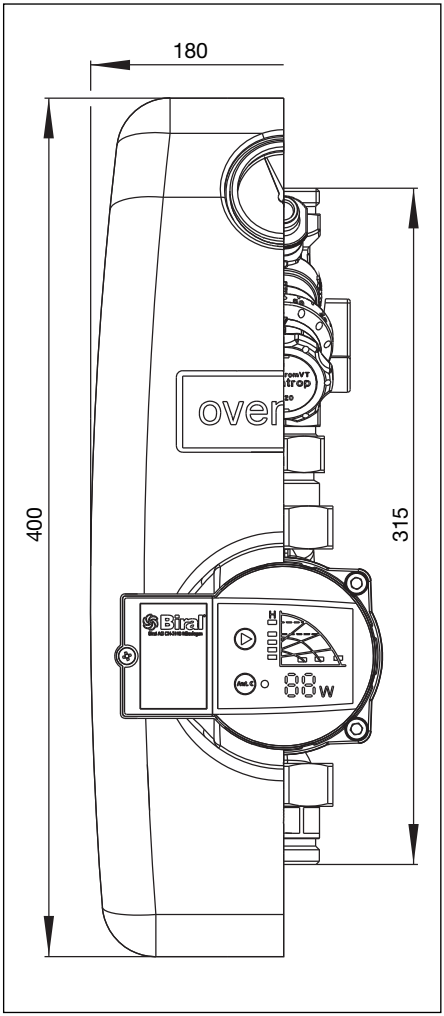

7. Spare parts

Replacement – Pump Biral AXW 12
G 1¼ x 120 mm, 230 V - 50 Hz
Item no. 420 67 90

Replacement-Thermometer
Item no. 420 55 91

Replacement-Insulation shell
Item no. 420 67 95

Subject to technical modification without notice.

420677680 04/2011

For an overview of our global presence visit
www.oventrop.com.

Station de bouclage d'E.C.S. «Regucirc B»

«Aquastrom VT»

Notice d'installation et d'utilisation

F

Groupe avec circulateur pour installations de bouclage d'E.C.S. dans des maisons individuelles/bi-familles
réf.: 420 67 76

avec circulateur à haut rendement et faible consommation d'énergie (correspond à la classe de rendement énergétique A pour circulateurs de chauffage), clapet de retenue, robinet «Aquastrom VT» et thermomètre

pour le raccordement direct à la conduite de retour dans un bouclage d'E.C.S.

PN 10

Lire intégralement les notices d'installation et d'utilisation du circulateur et du robinet de bouclage avant le montage de la station!

Remettre les notices d'installation et d'utilisation à l'utilisateur de l'installation!

Contenu:

1. Généralités..... 9
2. Consignes de sécurité..... 9
3. Domaine d'application..... 9
4. Schéma de montage 9
5. Consignes d'entretien..... 9
6. Pièces de rechange 10
7. Encombrements de montage 10

1. Généralités

1.1. Informations sur la notice d'installation et d'utilisation

Cette notice d'installation et d'utilisation a pour but d'aider le professionnel à installer, mettre en service et entretenir la station de bouclage d'E.C.S. Lire intégralement la notice d'installation et d'utilisation avant le début des travaux.

1.2. Explication des symboles

Les consignes de sécurité sont identifiées par des symboles. Ces consignes doivent être respectées pour éviter des accidents, des dégâts matériels et des dysfonctionnements.

DANGER!
Risque immédiat de blessures ou de mort!

ATTENTION!
Situation potentiellement dangereuse pour le produit, l'installation ou l'hygiène!

Important!
Informations et indications utiles!

CONSIGNE D'ENTRETIEN!
Ces consignes doivent être respectées afin d'assurer un entretien parfait de la station.

2. Consignes de sécurité

L'installation de la station doit être menée par une entreprise qualifiée en tenant compte des normes et directives en vigueur.
Nous déclinons toute responsabilité en cas de dommages et dérangements causés par le non respect de ces instructions.

DANGER!

Le branchement électrique doit être effectué par un spécialiste!
Les prescriptions du fournisseur local d'énergie sont à respecter!
Les prescriptions NIN (CENELEC) sont à respecter!

3. Domaine d'application

La station de bouclage d'E.C.S. est montée sur le retour du bouclage d'E.C.S. Le robinet de bouclage thermique intégré sert au réglage thermique hydraulique du circulateur à haut rendement à la puissance optimale.

De plus, la désinfection thermique est assistée par le robinet de bouclage à réglage thermique « Aquastrom VT » et le circulateur à haut rendement « AXW 12 » par une augmentation du débit résiduel. La phase de désinfection est réduite en conséquence.

4. Schéma de montage

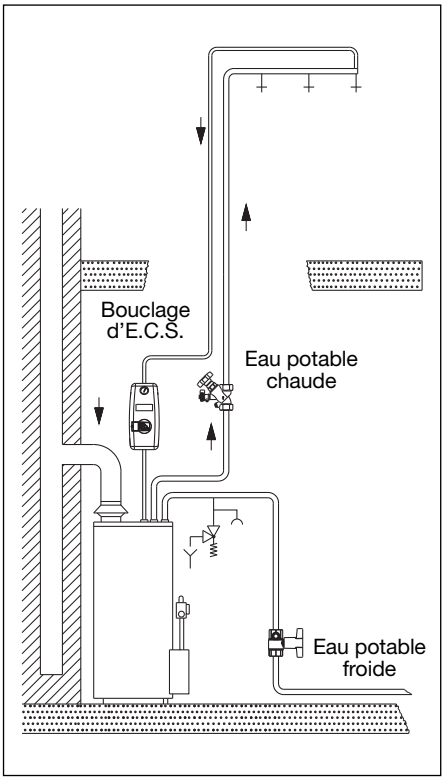

5. Consignes d'entretien

Remplacement du circulateur:
Le circulateur peut être remplacé après avoir enlevé les coquilles d'isolation. Fermer le robinet à tournant sphérique au robinet de bouclage. Le circulateur peut être démonté après desserrage des écrous d'accouplement à la bride du circulateur.

Un écoulement de l'eau lors du démontage du circulateur est évité par le clapet installé à la sortie de la station. Les joints doivent toujours être remplacés lors d'un remplacement du circulateur.

6. Encombrements de montage

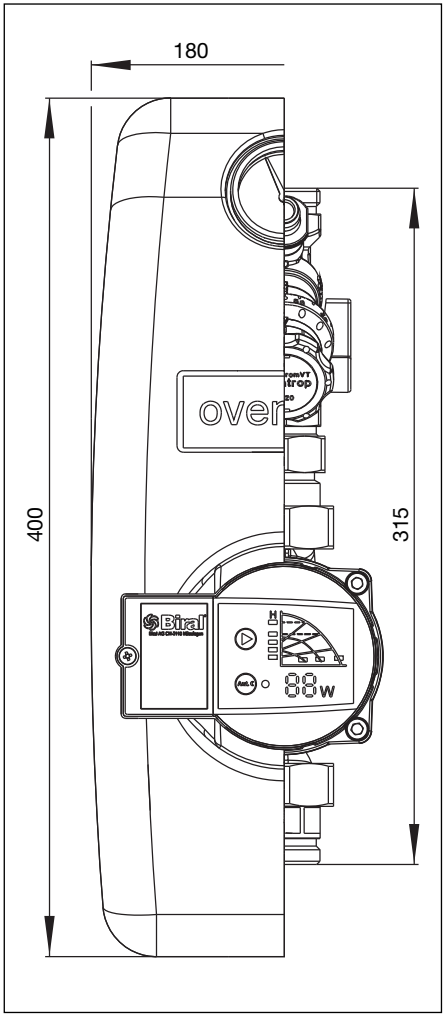

7. Pièces de rechange

Remplacement - circulateur Biral AXW 12
G 1¼ x 120 mm, 230 V - 50 Hz
Réf. 420 67 90

Remplacement - thermomètre
Réf. 420 55 91

Remplacement – coquille d’isolation
Réf. 420 67 95

Sous réserve de modifications techniques.

420677680 04/2011

Vous trouverez une vue d’ensemble des interlocuteurs dans le monde entier sur www.oventrop.com.

Gruppo di circolazione “Regucirc B“

“Aquastrom VT“

Istruzioni di installazione e funzionamento

I

Gruppo pompa di circolazione per sistemi a ricircolo di acqua potabile in case unifamiliari o bifamiliari
Articolo n.: 420 67 76

con pompa a basso consumo ad alta efficienza (conforme alla classe di efficienza energetica A per pompe di circolazione per riscaldamento), valvola di non ritorno, valvola termostatica "Aquastrom VT" e termometro di controllo per il diretto collegamento alla tubazione di ritorno di un sistema a ricircolo di acqua potabile

PN 10

Legga con attenzione le istruzioni di installazione e funzionamento della pompa e della valvola per ricircolo prima di installare il gruppo pompa!

Le istruzioni devono rimanere all’utilizzatore del sistema!

Indice:

1. Informazioni generali 12
2. Note di sicurezza 12
3. Applicazione 12
4. Schema di installazione 12
5. Consigli di manutenzione 12
6. Pezzi di ricambio 13
7. Dimensioni di installazione 13

1. Informazioni generali

1.1. Informazioni riguardanti le istruzioni di installazione e funzionamento

Queste istruzioni di installazione e funzionamento servono all'installatore per installare il gruppo pompa in modo professionale, per metterlo in funzione e per la manutenzione. Legga le istruzioni di installazione e di funzionamento nella loro interezza prima di iniziare il lavoro.

1.2. Spiegazione dei simboli

Le indicazioni di sicurezza vengono visualizzate da simboli. Queste linee guida sono da osservare per evitare incidenti, danni alla proprietà e malfunzionamenti.

PERICOLO!
Pericolo imminente per la vita e gli arti!

Attenzione!
Situazione potenzialmente pericolosa per prodotti, sistema o igiene!

Nota!
Informazioni utili e note!

CONSIGLIO DI MANUTENZIONE!
Il consiglio deve essere seguito per una corretta manutenzione del gruppo pompa.

2. Note di sicurezza

Il gruppo pompa deve essere installato da una ditta specializzata con la dovuta considerazione di norme e regolamenti validi.
Il produttore non si assume alcuna responsabilità per danni e malfunzionamenti causati da mancato rispetto di queste istruzioni.

PERICOLO!
Il collegamento elettrico deve essere effettuato da un tecnico qualificato!
I regolamenti del fornitore di energia locale devono essere rispettati!
I regolamenti NIN (CENELEC) devono essere rispettati!

3. Applicazione

Il gruppo di circolazione è installato nel ritorno di un sistema di circolazione. La pompa ad alta efficienza è regolata automaticamente per l'uscita ottimale con l'aiuto della valvola termostatica di circolazione integrata.

La valvola termostatica di circolazione "Aquastrom VT" e la pompa ad alta efficienza "AXW 12" si sostengono a vicenda con la disinfezione termica, aumentando la portata residua. In questo modo, la fase di disinfezione è ridotta.

4. Schema di installazione

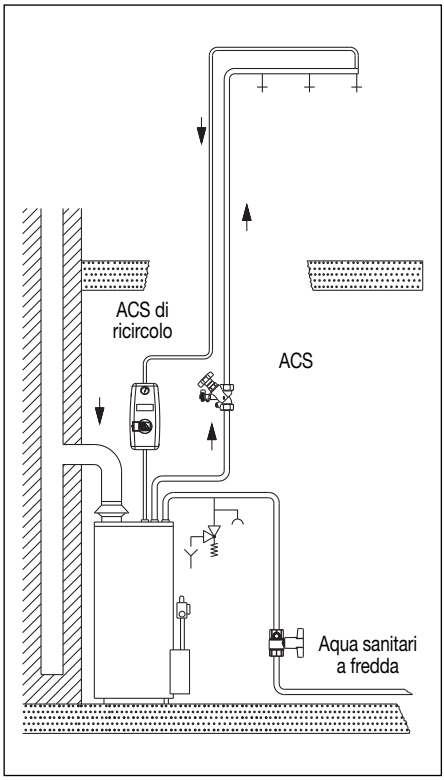

5. Consigli di manutenzione

Sostituzione della pompa:
La pompa può essere sostituita dopo aver tolto il guscio isolante. Chiudere la valvola a sfera della valvola di circolazione. La pompa può essere rimossa dopo aver svitato le calotte sulla flangia della pompa.

La valvola di ritegno installata nel lato d'uscita del gruppo pompa ferma l'uscita dell'acqua di circolazione quando si rimuove la pompa. Usare sempre nuove guarnizioni durante la sostituzione della pompa.

6. Dimensioni di installazione

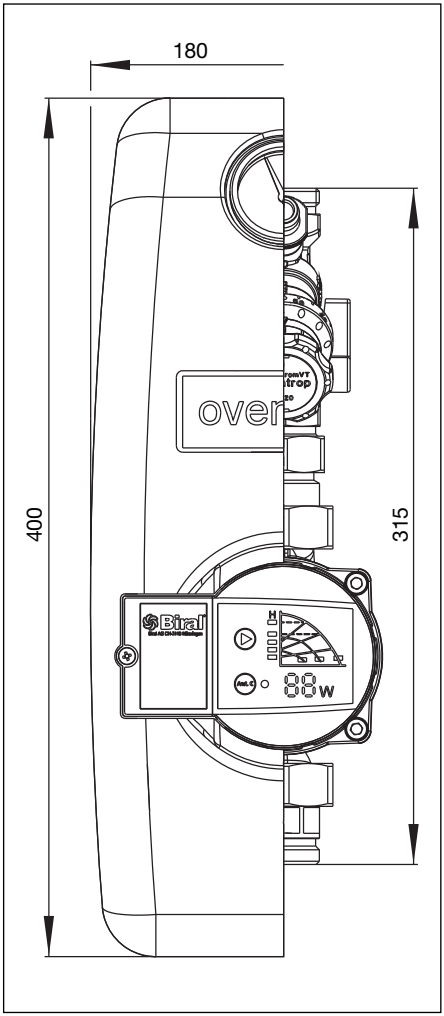

7. Pezzi di ricambio

Ricambio – Pompa Biral AXW 12
G 1¼ x 120 mm, 230 V - 50 Hz
Articolo n. 420 67 90

Ricambio – Termometro
Articolo n. 420 55 91

Ricambio – guscio isolante
Articolo n. 420 67 95

Soggetto a modifiche tecniche.

420677680 04/2011

Per una nostra presenza mondiale visiti
www.oventrop.com.

Grupo de circulación “Regucirc B“

“Aquastrom VT“

Instrucciones de instalación y funcionamiento

E

Grupo de bomba para sistemas de circulación de agua potable en casas individuales o adosadas. Art. nº 420 67 76

con bomba de alta eficiencia energética (cumple con la clase A de ahorro de energía para bombas de circulación de calefacción), válvula antiretorno, válvula termostática “Aquastrom VT” y termómetro de control. Para conexión directa al retorno en sistemas de circulación de agua potable

PN 10

Lea atentamente estas instrucciones de instalación y funcionamiento de la bomba y de la válvula de circulación antes de instalar el grupo de bomba.

El usuario del sistema debe guardar estas instrucciones.

Contenido:

1. Información general 15
2. Notas de seguridad 15
3. Aplicación 15
4. Esquema de instalación 15
5. Consejos de mantenimiento 15
6. Repuestos 16
7. Dimensiones de instalación 16

1. Información general

1.1. Información acerca de las instrucciones de instalación y funcionamiento

Estas instrucciones de instalación y funcionamiento ayudan al instalador a instalar profesionalmente el grupo de bomba así como a ponerlo en funcionamiento y a mantenerlo.
Lea atentamente estas instrucciones de instalación y funcionamiento antes de comenzar a trabajar.

1.2. Explicación de símbolos

Las indicaciones de seguridad se muestran mediante símbolos. Estas indicaciones deben respetarse para evitar accidentes, daños y fallos de funcionamiento.

¡Peligro!
Peligro inminente para la vida y las extremidades!

¡Atención!
Situación potencialmente peligrosa para el producto, el sistema o el medio ambiente.

Consejo de mantenimiento!
Deben seguirse las recomendaciones para un mantenimiento correcto del grupo de bomba

CONSIGLIO DI MANUTENZIONE!
Il consiglio deve essere seguito per una corretta manutenzione del gruppo pompa.

2. Notas de seguridad

El grupo de bomba debe ser instalado por una empresa especialista que cumpla con las reglas y normativas aplicables.
El fabricante no aceptará reclamaciones por daños y malfuncionamientos ocasionados por el incumplimiento de estas instrucciones.

¡PELIGRO!
Las conexiones eléctricas deben ser realizadas por un especialista autorizado. Deben cumplirse las regulaciones del suministrador local de energía. Deben cumplirse las normas NIN (CENELEC).

3. Aplicación

El grupo se instala en el retorno del sistema de circulación. La bomba de alta eficiencia energética se ajusta automáticamente a la salida óptima con la ayuda de la válvula termostática de circulación integrada.
La válvula de circulación termostática “Aquastrom VT” y la bomba de alto rendimiento “AXW 12” se apoyan mutuamente con la desinfección térmica aumentando el caudal residual. De esta manera se reduce la fase de desinfección.

4. Esquema de instalación

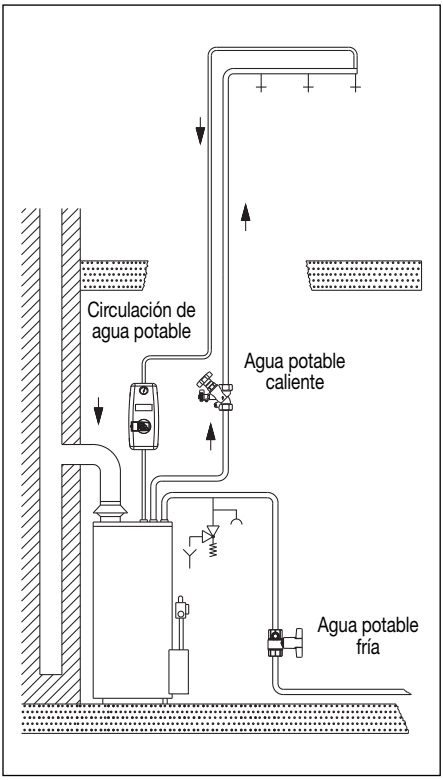

5. Consejos de mantenimiento

La bomba puede sustituirse tras quitar las cajas aislantes. Cierre la válvula de bola de la válvula de circulación. La bomba puede retirarse después de desatornillar las tuercas de la brida de la bomba.

La válvula antiretorno instalada en la salida del grupo de bomba evita las fugas de agua de circulación cuando se sustituye la bomba. Usar siempre juntas nuevas al cambiar la bomba.

6. Dimensiones de instalación

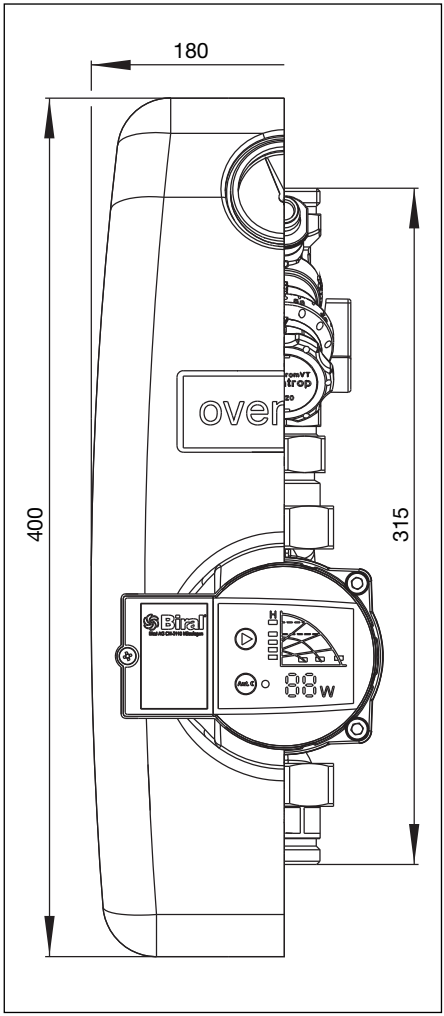

7. Repuestos

Bomba Biral AXW 12 de repuesto
G 1¼ x 120 mm, 230 V - 50 Hz
Art. nº 420 67 90

Termómetro de repuesto
Art. nº 420 55 91

Repuesto de caja aislante
Art. nº 420 67 95

Sujeto a modificación técnica.

420677680 04/2011

Para una visión general de nuestra presencia global visite www.oventrop.com.

Циркуляционная станция „Regucirc B“

„Aquastrom VT“

Инструкция по монтажу и эксплуатации

RUS

Циркуляционная насосная станция для систем
горячего водоснабжения в коттеджах
арт. №: 420 67 76

с энергоэффективным насосом (класс энергоэффективности A), обратным клапаном и вентилем Aquastrom „VT“, а также термометром для контроля температуры

для монтажа на обратном трубопроводе циркуляционной линии горячего водоснабжения

PN 10

Перед монтажом станции внимательно ознакомьтесь с прилагаемой инструкцией по эксплуатации насоса и циркуляционной арматуры!

Инструкция должна храниться в эксплуатирующей организации!

Содержание:

1. Общие сведения 15
2. Техника безопасности..... 15
3. Область применения 15
4. Схема монтажа 15
5. Обслуживание 15
6. Элементы для замены 16
7. Размеры 16

1. Общие сведения

1.1. Предназначение инструкции

Эта инструкция предназначена для правильной установки арматуры и ввода станции в эксплуатацию.
Перед началом работ внимательно ознакомьтесь с инструкцией по монтажу и эксплуатации.

1.2. Обозначения

Указания по технике безопасности обозначены символами. Их следует соблюдать, чтобы избежать аварий, материального ущерба и пр.

ОПАСНОСТЬ!
Непосредственная опасность для здоровья и жизни!

Внимание!
Возможные опасные ситуации для арматуры, системы или гигиенических качеств воды!

Примечание!
Полезная информация или указание!

УКАЗАНИЯ ПО ОБСЛУЖИВАНИЮ!
Эти указания следует соблюдать для правильного обслуживания арматуры.

2. Техника безопасности

Арматура должна устанавливаться специализированной организацией в соответствии с действующими нормами и правилами.
За материальный ущерб и нарушение функционирования, возникшие в результате несоблюдения этой инструкции, фирма ответственности не несет.

ОПАСНОСТЬ!
Электрическое подключение должен выполнять специалист-электрик!
Соблюдайте действующие нормы и правила!

3. Область применения

Циркуляционная насосная станция устанавливается в обратном трубопроводе циркуляционной системы.
С помощью встроенного термостатического вентиля для циркуляционных линий энергоэффективный насос автоматически термо-гидравлически настраивается на оптимальную точку нагрузки.
Кроме того, совместная работа термостатического вентиля „Aquastrom VT“ для циркуляционных линий и насоса „AXW 12“ при термической дезинфекции приводит к повышению остаточного расхода и сокращению за счет этого фазы дезинфекции.

4. Схема монтажа

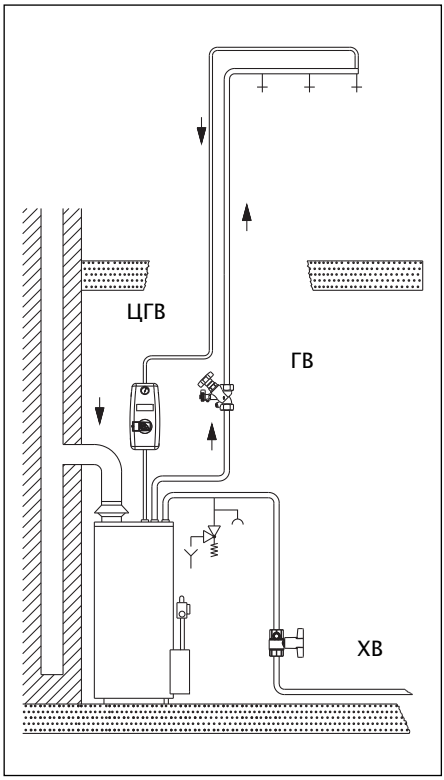

5. Обслуживание

Замена насоса:
удалите изоляционные пластины. Закройте шаровой кран на термостатическом вентиле. После удаления накидных гаек на фланцах насоса его можно снять со станции.

Обратный клапан, расположенный на выходе из станции, предохраняет от утечки воды при демонтаже насоса. При замене насоса всегда используйте новые уплотнения.

6. Размеры

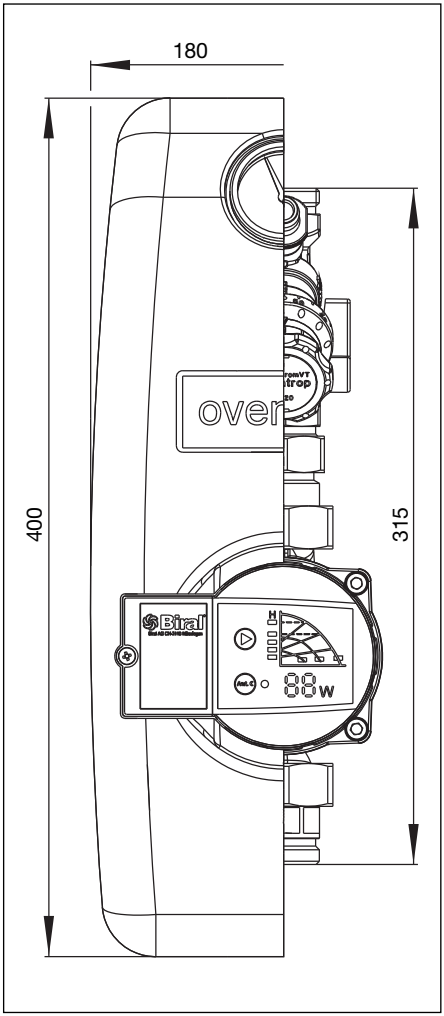

7. Элементы для замены

Насос Biral AXW 12
G 1¼ x 120 мм, 230 В - 50 Гц
арт. № 420 67 90

Термометр
арт. № 420 55 91

Изоляционные пластины
арт. № 420 67 95

Фирма оставляет за собой право на технические изменения.

420677680 04/2011

Информацию о наших зарубежных представителях Вы можете найти по адресу www.oventrop.com.