oventrop

Premium Armaturen + Systeme

DE

Rohbau-Set „Regubox“

Einbau- und Betriebsanleitung für Fachpersonal

Vor dem Einbau des Rohbau-Sets „Regubox“ die Einbau- und Betriebsanleitung vollständig lesen! Einbau, Inbetriebnahme, Bedienung und Wartung darf nur durch geschultes Fachpersonal durchgeführt werden!
Die Einbau- und Betriebsanleitung sowie alle mit geltenden Unterlagen sind an den Anlagenbetreiber weiterzugeben!

Inhalt

1 Allgemeine Hinweise 1
2 Transport, Lagerung und Verpackung 2
3 Technische Daten 2
4 Einbau 3
5 Zubehör 5
6 Allgemeine Bedingungen für Verkauf und Lieferung 5

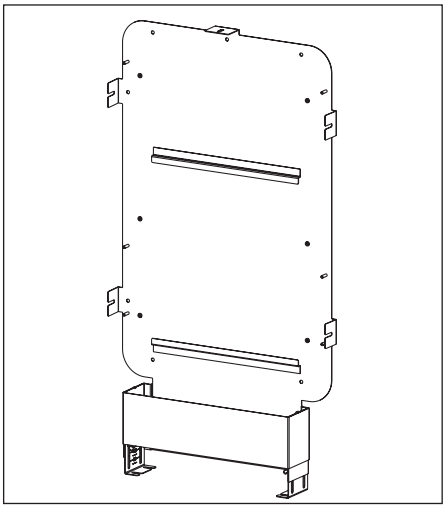

Abb. 1.1 Rohbau- Set „Regubox“

1 Allgemeine Hinweise

1.1 Informationen zur Einbau- und Betriebsanleitung

Diese Einbau- und Betriebsanleitung dient dem geschulten Fachpersonal dazu, das Rohbau- Set „Regubox“ fachgerecht zu installieren und in Betrieb zu nehmen.
Mitgeltende Unterlagen – Anleitungen aller Anlagenkomponenten sowie geltende technische Regeln – sind einzuhalten.

1.2 Aufbewahrung der Unterlagen

Diese Einbau- und Betriebsanleitung ist vom Anlagenbetreiber zum späteren Gebrauch aufzubewahren.

1.3 Urheberschutz

Die Einbau- und Betriebsanleitung ist urheberrechtlich geschützt.

1.4 Gefahren, die vom Einsatzort und Transport ausgehen können

Der Fall eines externen Brandes wurde bei der Auslegung des Rohbau-Sets „Regubox“ nicht berücksichtigt.

OVENTROP GmbH & Co. KG
Paul-Oventrop-Straße 1
D-59939 Olsberg
Telefon +49 (0) 29 62 82-0
Telefax +49 (0) 29 62 82-400
E-Mail mail@oventrop.de
Internet www.oventrop.com

Eine Übersicht der weltweiten Ansprechpartner finden Sie unter www.oventrop.de.

Technische Änderungen vorbehalten.

134109980 07/2016

2 Transport, Lagerung und Verpackung

2.1 Transportinspektion

Lieferung unmittelbar nach Erhalt sowie vor Einbau auf mögliche Transportschäden und Vollständigkeit untersuchen.
Falls derartige oder andere Mängel feststellbar sind, Warensendung nur unter Vorbehalt annehmen. Reklamation einleiten. Dabei Reklamationsfristen beachten.

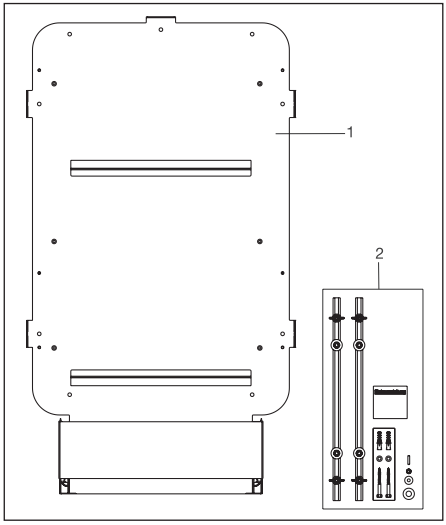

Abb. 2.2 Lieferumfang

Lieferumfang
1. Rohbau- Set
2. Zubehörset bestehend aus:
   – 2x Aufnahmeschiene für Fußbodenverteiler
   – 6x Gummischeiben
   – 6x Unterlegscheiben
   – 6x Sechskantmutter
   – 6x Gewindestift
   – 3x Wandmontage- Set
   – Einbauanleitung

2.2 Lagerung

Das Rohbau- Set „Regubox“ nur unter folgenden Bedingungen lagern:
- Nicht im Freien, trocken und staubfrei aufbewahren.
- Keinen aggressiven Medien oder Hitzequellen aussetzen.
- Vor Sonneneinstrahlung und übermäßiger mechanischer Erschütterung schützen.
- Lagertemperatur: –20 °C bis +60 °C, Relative Luftfeuchtigkeit: max. 95 %

2.3 Verpackung

Sämtliches Verpackungsmaterial ist umweltgerecht zu entsorgen.

3 Technische Daten

3.1 Materialien

Montagerahmen:	Stahlblech 1,5 mm, KTL-Beschichtet, Tiefenschwarz
Standfüße:	Stahlblech 1,5 mm, verzinkt
Estrichblende:	Edelstahl 1,5 mm

3.2 Abmessungen

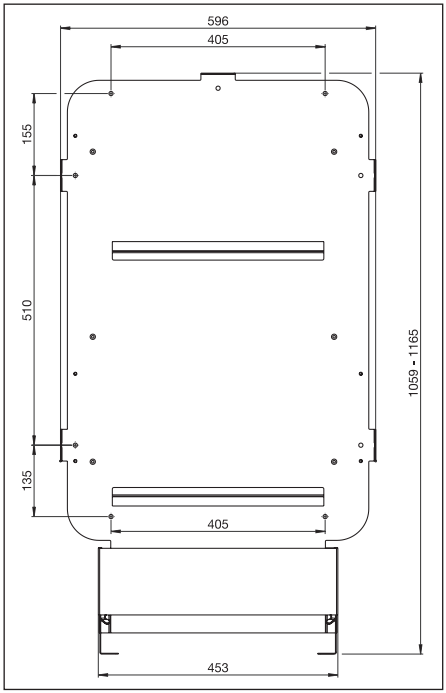

Abb. 3.1 Abmessungen an der Wand zur Befestigung

4 Einbau

4.1 Montage Rohbau- Set

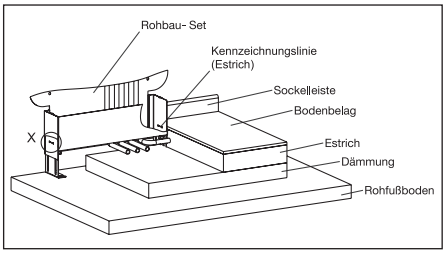

Abb 4.1 Montage

Kennzeichnungslinie (Estrich)

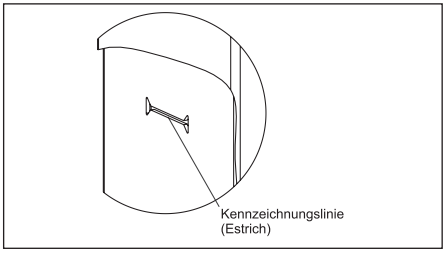

Abb. 4.2 Detailansicht X

1. Rohbau- Set „Regubox“ aufstellen.
2. Höhenmaß des Rohbau- Sets „Regubox“ nach den Vorgaben des Estrichbauers einstellen! (Kennzeichnungslinie am Rohbau- Set ist 0- Linie Oberkante Estrich.) Einstellwert an den Standfüßen stellt das Abstandsmaß zur Oberkante Estrich dar. (Einstellwert = Aufbauhöhe).

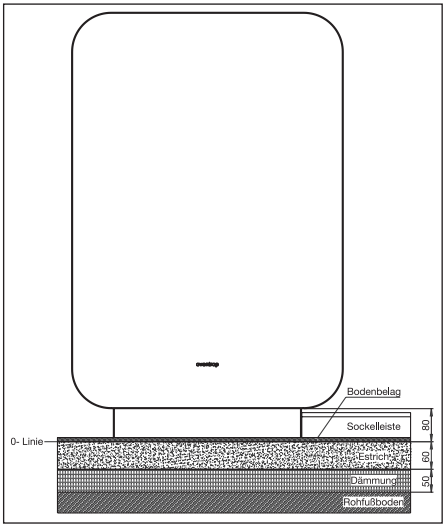

Abb. 4.3 Beispiel für einen Fußbodenaufbau:
Höhenmaß Fußeinstellung 110 mm

4.2 Befestigungspunkte

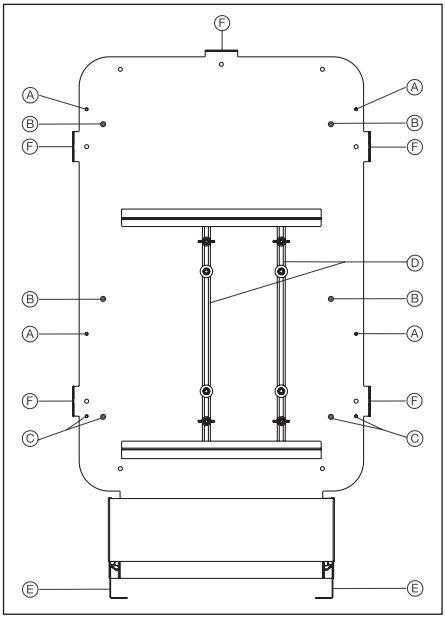

Abb.4.4 Befestigungspunkte

A: Befestigung für „Regudis W-HTF“ Wohnungsstation
B: Befestigung für „Regudis W-HTU“ Wohnungsstation
C: Befestigung für Kugelhahnanschlussleisten
D: Fixierschiene für „Multidis SF“ Edelstahl-verteiler mit max. 6 Heizkreisanschlüssen
F: Befestigung für Exklusiv- Verteilerschrank
E: Ausziehbare Füße mit Höhenmarkierung zur Einstellung der Fußbodenaufbauhöhe (100 mm - 180 mm)

4.3 Einbaubeispiel „Regudis W-HTU" Wohnungsstation mit Kugelhahnanschlussleiste

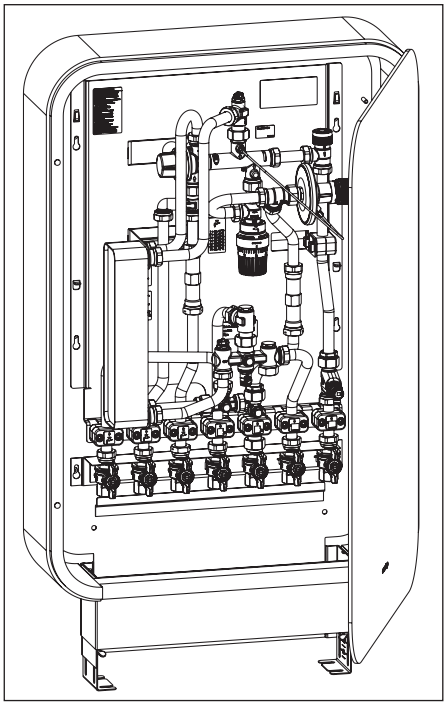

Abb. 4.5 Einbau „Regudis W-HTU"

Befestigung „Regudis W-HTU" Wohnungsstation

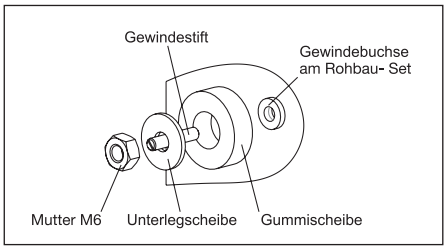

Abb. 4.6 Befestigung „Regudis W-HTU"

– Gummischeibe über Gewindebuchse legen.
– Gewindestift in das Gewinde schrauben.

Achtung! Die Einschraubtiefe des Stifts beachten

– Station/ Kugelhahnleiste einhängen und mit Unterlegscheibe und Mutter fixieren.

4.4 Einbaubeispiel „Regudis W-HTF" Wohnungsstation mit Kugelhahnanschlussleiste

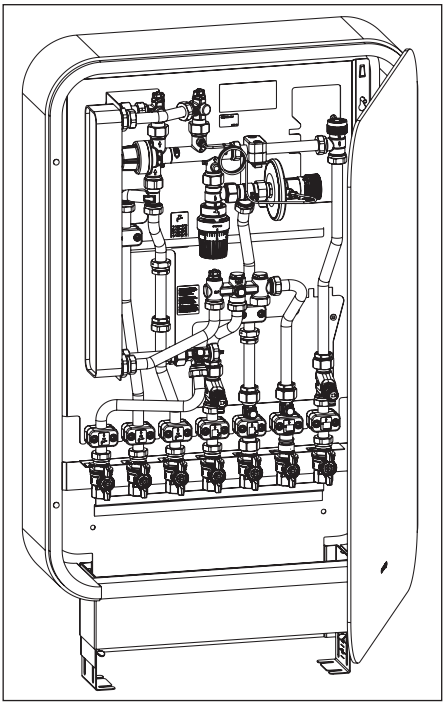

Abb. 4.7 Einbau „Regudis W-HTF"

Befestigung „Regudis W-HTF" Wohnungsstation

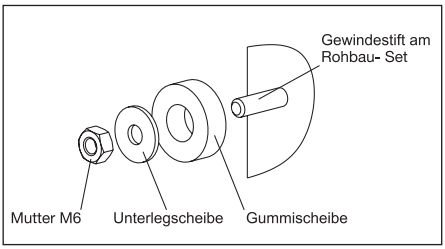

Abb. 4.8 Befestigung „Regudis W-HTF"

– Gummischeibe über Gewindestift legen.
– Station/ Kugelhahnleiste einhängen und mit Unterlegscheibe und Mutter fixieren.

4.5 Einbaubeispiel „Multidis“ Edelstahlverteiler für 5 Heizkreise

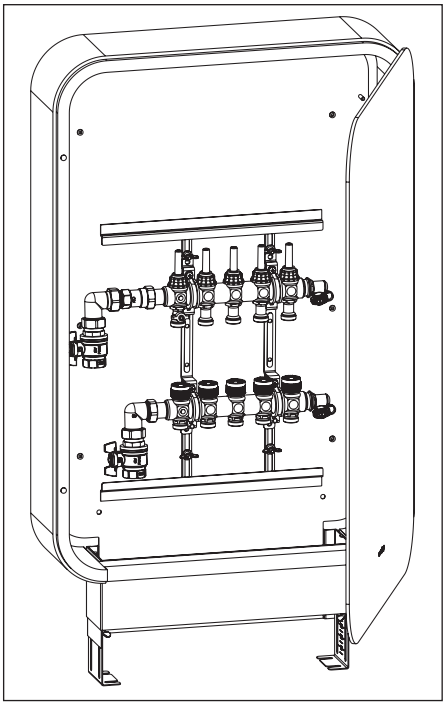

Abb. 4.9 Einbau „Multidis“

5 Zubehör

Exklusiv-Verteilerschrank	1341098

Das Zubehörsortiment finden Sie im Katalog oder im Internet unter www.oventrop.de

6 Allgemeine Bedingungen für Verkauf und Lieferung

Es gelten die zum Zeitpunkt der Lieferung gültigen allgemeinen Bedingungen für Verkauf und Lieferung von Oventrop.

Read installation and operating instructions in their entirety before installing the mounting set “Regubox”!
Installation, initial operation, service and maintenance must only be carried out by qualified tradesmen!
The installation and operating instructions, as well as other valid documents must remain with the user of the system!

Content

1 General information. 6
2 Transport, storage and packaging 7
3 Technical data. 7
4 Installation. 8
5 Accessories. 10
6 General conditions of sales and delivery 10

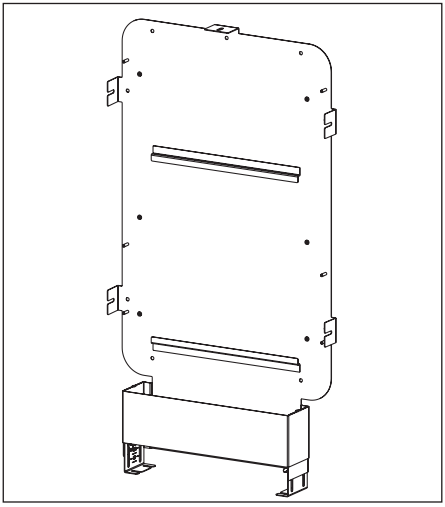

Illustr. 1.1 Mounting set “Regubox”

1 General information

1.1 Information regarding installation and operating instructions

These installation and operating instructions serve the installer to install the mounting set “Regubox” professionally and to put it into operation.
Other valid documents –manuals of all system components as well as technical rules – must be observed.

1.2 Keeping of documents

These installation and operating instructions should be kept by the user of the system for later reference.

1.3 Copyright

The installation and operating instructions are copyrighted.

1.4 Possible dangers at the installation location and during transport

The case of an external fire has not been taken into consideration when constructing the mounting set “Regubox”.

Subject to technical modifications without notice.

134109980 07/2016

2 Transport, storage and packaging

2.1 Transport inspection

Upon receipt check delivery for any damages caused during transit and completeness.
Any damage must be reported immediately upon receipt.

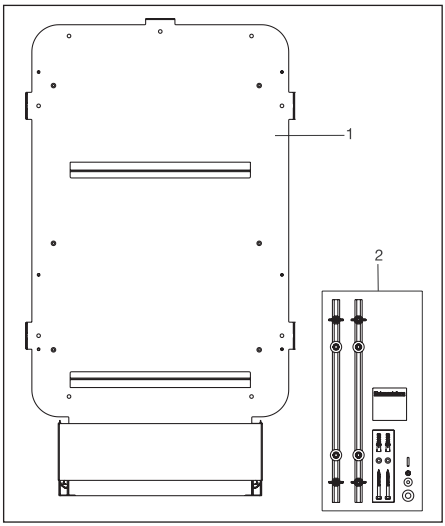

Illustr. 2.1 Extent of supply

1. Mounting set
2. Accessories set consisting of:
   – 2x fixing rail for surface heating distributor/collector
   – 6x rubber washer
   – 6x washer
   – 6x hexagon nut
   – 6x headless screw
   – 3x wall mounting set
   – Installation and operating instructions

2.2 Storage

The mounting set “Regubox” must only be stored under the following conditions:

– Do not store in open air, keep dry and free from dust.
– Do not expose to aggressive fluids or heat sources.
– Protect from direct sunlight and mechanical agitation.
– At a storage temperature between -20 °C and +60 °C and a max. relative humidity of air of 95 %.

2.3 Packaging

Packaging material is to be disposed of in an environmentally friendly manner.

3 Technical data

3.1 Materials

Mounting frame:	Steel sheet 1.5 mm, cathodic dip coated, deep black
Mounting feet:	Steel sheet 1.5 mm, galvanised
Plinth:	Stainless steel 1.5 mm

3.2 Dimensions

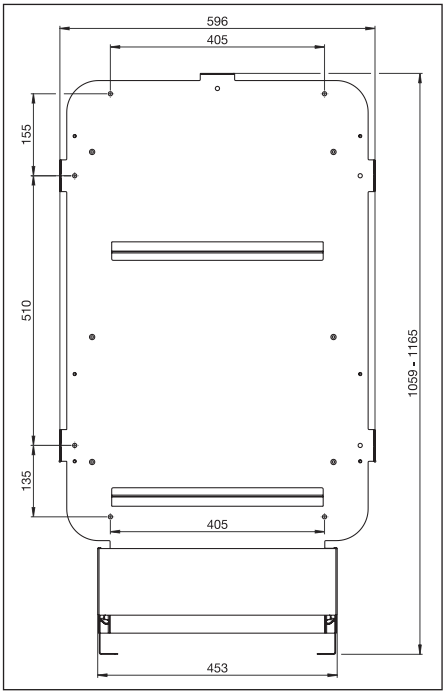

Illustr. 3.1 Dimensions for wall attachment

4 Installation

4.1 Mounting set

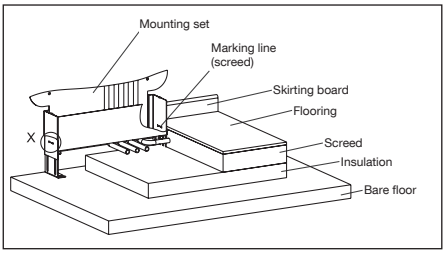

Illustr. 4.1 Installation

Marking line (screed)

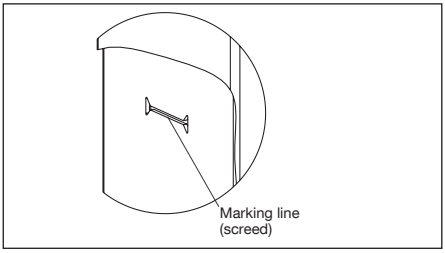

Illustr. 4.2 Detailed view X

1. Set up the mounting set “Regubox”.
2. Set the height of the mounting set “Regubox” according to the instructions of the screed layer! (The marking line at the mounting set represents the zero line of the top edge of the screed) The setting of the mounting feed represents the distance to the top edge of the screed. (Set value = overall thickness).

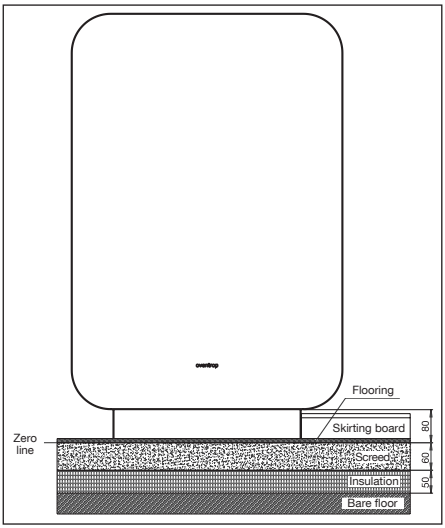

Illustr. 4.3 Floor construction – example:
Mounting feet set to a height of 110 mm

4.2 Fixing points

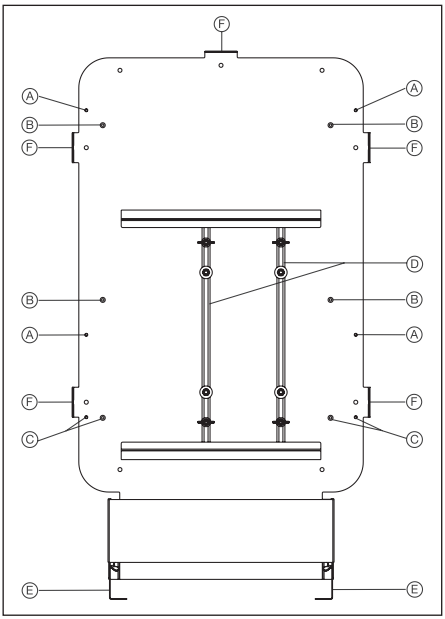

Illustr. 4.4 Fixing points

A: Fixing for dwelling station “Regudis W-HTF”
B: Fixing for dwelling station “Regudis W-HTU”
C: Fixing for ball valve connector blocks
D: Fixing rail for stainless steel distributor/ collector “Multidis SF” with a maximum of 6 heating circuit connections
F: Fixing for exclusive cabinet
E: Extendible mounting feet for setting of the overall thickness (100 mm - 180 mm)

4.3 Installation example dwelling station “Regudis W-HTU“ with ball valve connector block

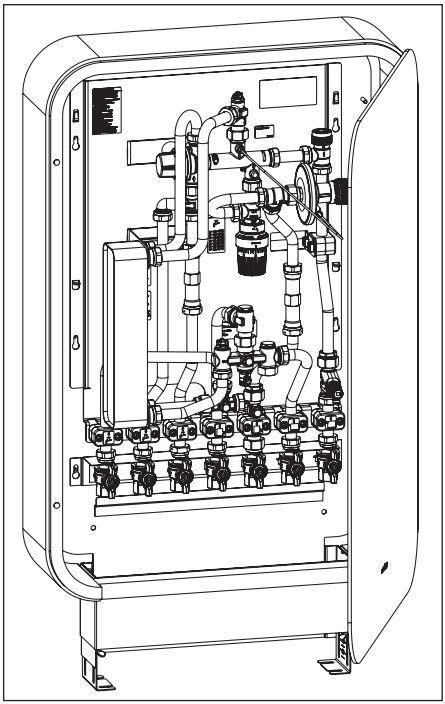

Illustr. 4.5 Installation “Regudis W-HTU”

Fixing of the dwelling station “Regudis W-HTU”

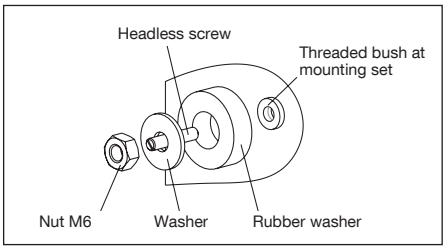

Illustr. 4.6 Fixing of “Regudis W-HTU”

– Mount the rubber washer onto the threaded bush.
– Screw the headless screw into the thread.

Attention! The screw-in depth of the headless screw must be observed

– Hang in the station/ ball valve connector block and fix it with the washer and the nut.

4.4 Installation example dwelling station “Regudis W-HTF” with ball valve connector block

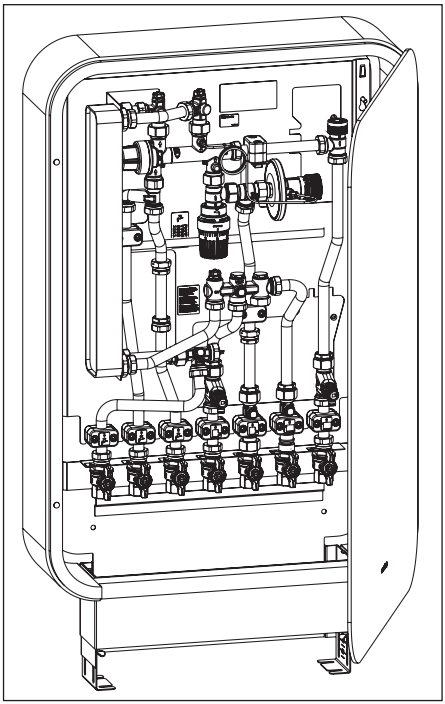

Illustr. 4.7 Installation “Regudis W-HTF”

Fixing of the dwelling station “Regudis W-HTF”

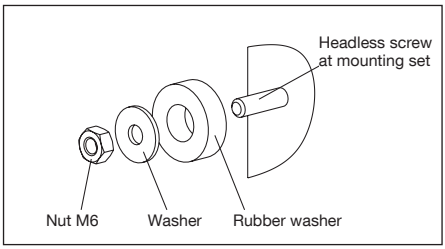

Illustr. 4.8 Fixing of “Regudis W-HTF”

– Mount the rubber washer onto the headless screw.
– Hang in the station/ ball valve connector block and fix it with the washer and the nut.

4.5 Installation stainless steel distributor/ collector “Multidis SF” for 5 heating circuits

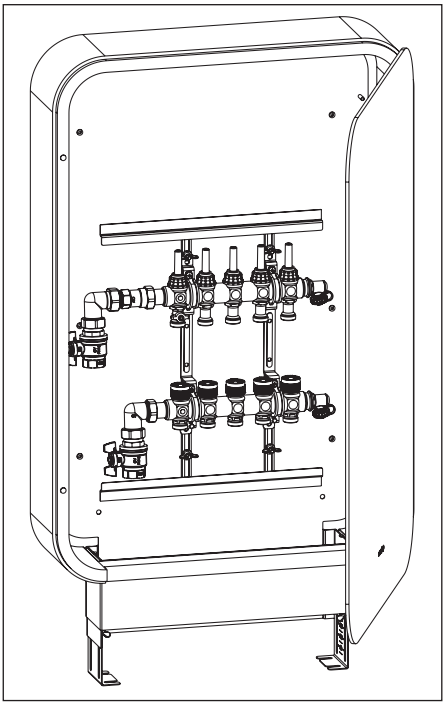

Illustr. 4.9 Installation “Multidis SF”

5 Accessories

Exclusive cabinet	1341098

The complete range of accessories can be found in the catalogue or on the Internet at www.oventrop.de.

6 General conditions of sales and delivery

Oventrops general conditions of sales and delivery valid at the time of supply are applicable.

Lire intégralement la notice d'installation et d'utilisation avant le montage du jeu de montage «Regubox»!
Le montage, la mise en route, le service et l'entretien ne doivent être effectués que par des professionnels qualifiés!
Remettre la notice d'installation et d'utilisation ainsi que tous les documents de référence à l'utilisateur de l'installation!

Contenu

1 Généralités 11
2 Transport, stockage et emballage 12
3 Données techniques 12
4 Montage 13
5 Accessoires. 15
6 Conditions générales de vente et de livraison . 15

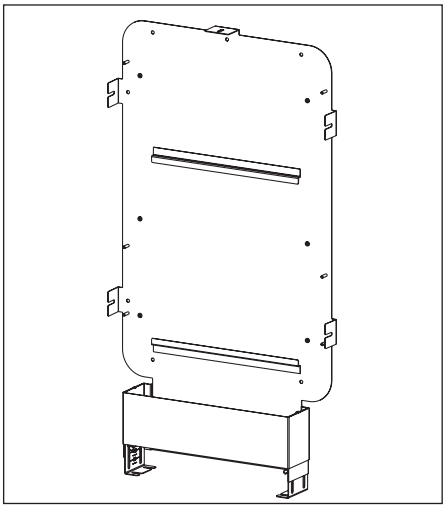

Fig. 1.1 Jeu de montage «Regubox»

1 Généralités

1.1 Informations sur la notice d'installation et d'utilisation

Cette notice d'installation et d'utilisation a pour but d'aider le professionnel à installer et mettre en service le jeu de montage «Regubox» selon les règles de l'art. Les autres documents de référence – les notices de tous les composants du système ainsi que les règles techniques en vigueur – sont à respecter.

1.2 Conservation des documents

Cette notice d'installation et d'utilisation doit être conservée par l'utilisateur de l'installation pour consultation ultérieure.

1.3 Protection de la propriété intellectuelle

La présente notice d'installation et d'utilisation est protégée par le droit de la propriété intellectuelle.

1.4 Risques liés au lieu d'installation et au transport

Le cas d'un incendie externe n'a pas été pris en considération lors de la conception du jeu de montage «Regubox».

2 Transport, stockage et emballage

2.1 Inspection après transport

Contrôler la livraison immédiatement après réception et avant le montage. Veiller à ce qu'elle soit complète et sans dommages liés au transport. Si des dommages ou d'autres défauts sont constatés, n'accepter la marchandise que sous réserve. Emettre une réclamation en respectant les délais applicables.

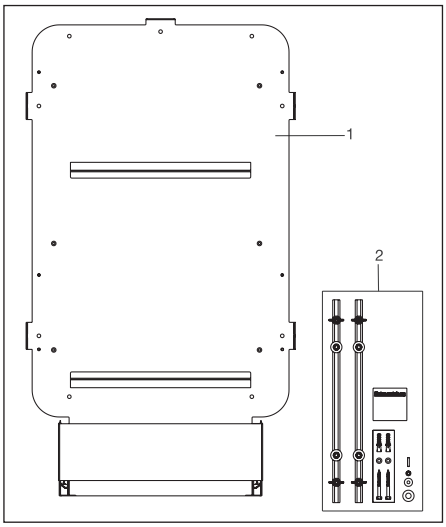

Fig. 2.1 Fourniture

1. Jeu de montage
2. Jeu d'accessoires se composant de:
   – 2x rail de fixation pour distributeur/collecteur pour plancher chauffant
   – 6x rondelle caoutchouc
   – 6x rondelle
   – 6x écrou hexagonal
   – 6x tige filetée
   – 3x jeu pour fixation murale
   – Notice d'installation

2.2 Stockage

Ne stocker le jeu de montage «Regubox» que dans les conditions suivantes:

– Dans un lieu sec, propre et abrité.
– Non exposé à des agents agressifs.
– A l'abri du rayonnement solaire ou de sources de chaleur.
– Protégé des vibrations mécaniques excessives.
– A une température de stockage de –20 °C à +60 °C.
– A une humidité relative max. de l'air de 95%.

2.3 Emballage

Le matériel d'emballage est à éliminer dans le respect de l'environnement.

3 Données techniques

3.1 Matériaux

Cadre de montage:	tôle d'acier 1,5 mm, avec peinture cataphorétique, noir intense
Pieds de montage:	tôle d'acier 1,5 mm, zingué
Cache pour chape:	acier inoxydable 1,5 mm

3.2 Dimensions

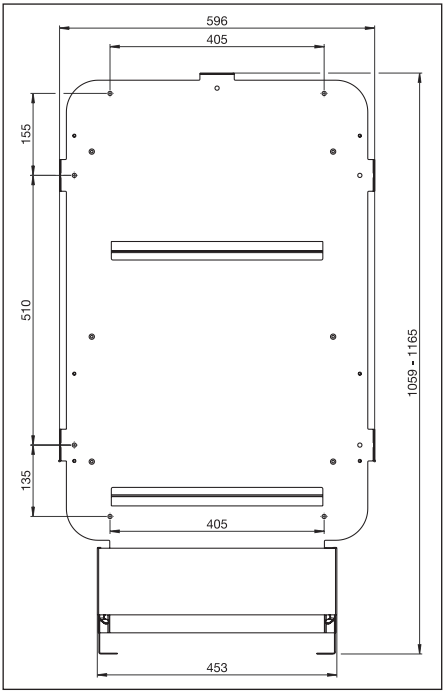

Fig. 3.1 Dimensions pour la fixation murale

4 Montage

4.1 Montage du jeu de montage

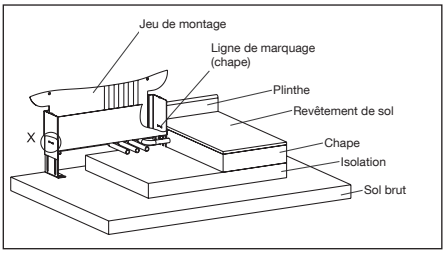

Fig. 4.1 Montage

Ligne de marquage (chape)

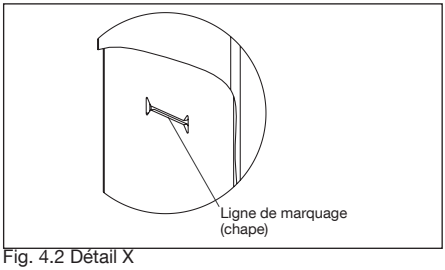

Fig. 4.2 Détail X

1. Relever le jeu de montage «Regubox».
2. Régler la hauteur du jeu de montage «Regubox» selon les consignes données par le poseur de chape! (La ligne de marquage sur le jeu de montage représente le niveau zéro du bord supérieur de la chape finie.) Le réglage sur les pieds de montage correspond à la distance entre le sol brut et le bord supérieur de la chape finie (hauteur réglée = hauteur de construction).

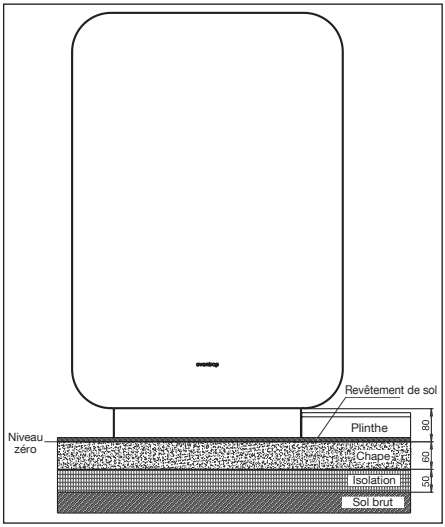

Fig. 4.3 Composition du plancher - Exemple:
Pieds de montage réglés sur une hauteur de 110 mm

4.2 Points de fixation

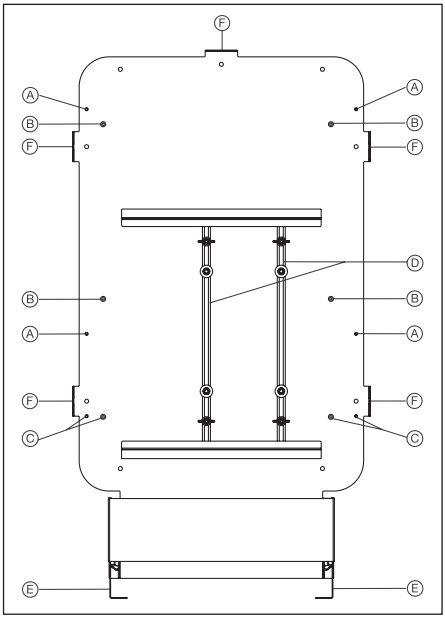

Fig. 4.4 Points de fixation

A: Fixation pour station d'appartement «Regudis W-HTF»
B: Fixation pour station d'appartement «Regudis W-HTU»
C: Fixation pour blocs de raccordement avec robinet à tournant sphérique
D: Rail de fixation pour distributeurs/ collecteurs en acier inoxydable «Multidis SF» avec 6 raccordements de circuit de chauffage au maximum
F: Fixation pour coffret «haut de gamme»
E: Pieds extensibles avec dispositif de marquage de la hauteur pour le réglage de la hauteur de construction du plancher (100 mm - 180 mm)

4.3 Exemple d'installation Station d'appartement «Regudis W-HTU » avec bloc de raccordement avec robinets à tournant sphérique

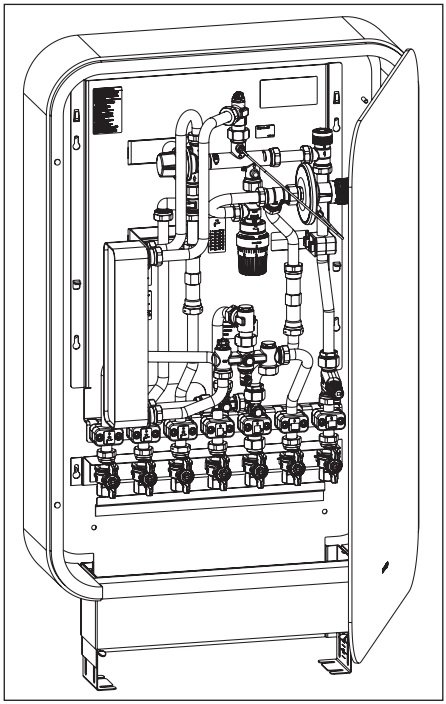

Fig. 4.5 Montage «Regudis W-HTU»

Fixation de la station d'appartement «Regudis W-HTU»

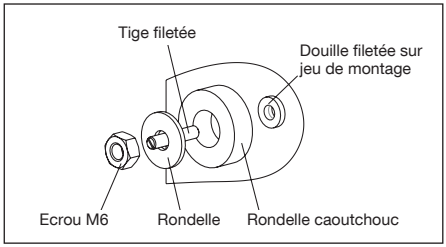

Fig. 4.6 Fixation «Regudis W-HTU»

- Mettre la rondelle caoutchouc sur la douille filetée.
- Visser la tige filetée dans le filetage.

Attention à la profondeur de vissage de la tige filetée!

- Accrocher la station / le bloc avec robinets à tournant sphérique et fixer avec la rondelle et l'écrou.

4.4 Exemple d'installation Station d'appartement «Regudis W-HTF» avec bloc de raccordement avec robinets à tournant sphérique

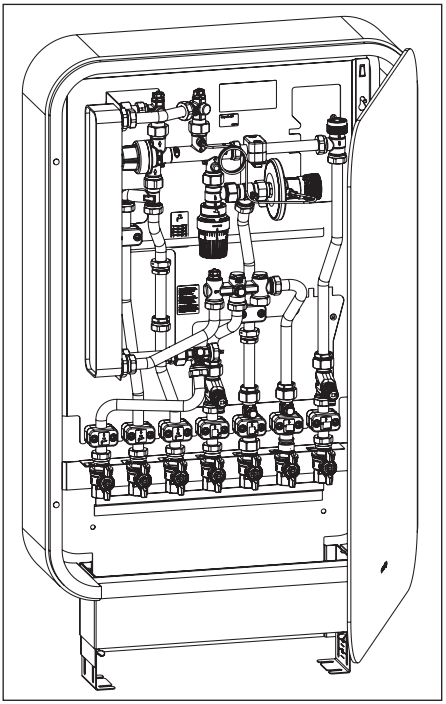

Fig. 4.7 Montage «Regudis W-HTF»

Fixation de la station d'appartement «Regudis W-HTF»

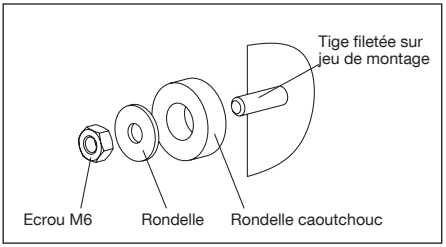

Fig. 4.8 Fixation «Regudis W-HTF»

- Mettre la rondelle caoutchouc sur la tige filetée.
- Accrocher la station / le bloc avec robinets à tournant sphérique et fixer avec la rondelle et l'écrou.

4.5 Exemple d'installation distributeur/collecteur en acier inoxydable «Multidis» pour 5 circuits de chauffage

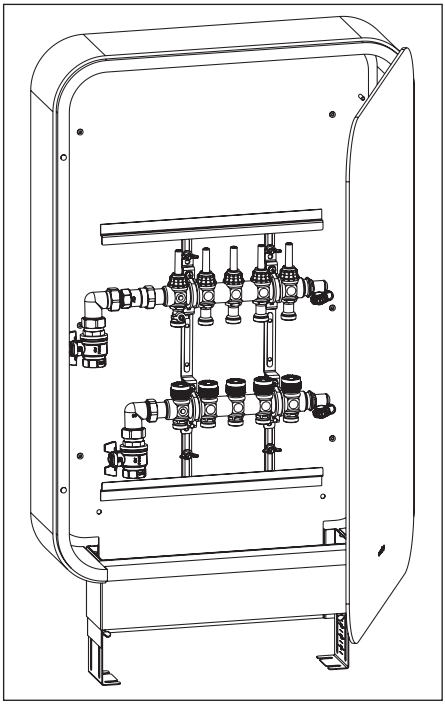

Fig. 4.9 Montage «Multidis»

5 Accessoires

Coffret «haut de gamme»	1341098

Vous trouverez la gamme d'accessoires dans notre catalogue ou sur Internet (www.oventrop.de).

6 Conditions générales de vente et de livraison

Les conditions générales de vente et de livraison valables au moment de la livraison s'appliquent.