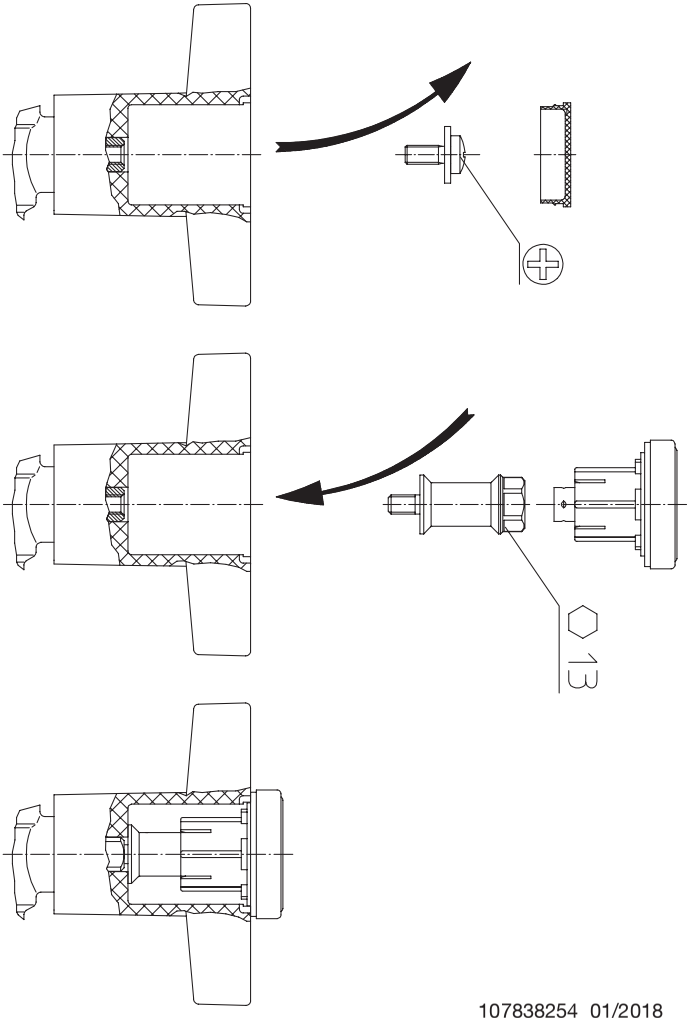
13