oventrop

Durchlauferhitzer für Regudis W-HTE

Betriebsanleitung DE

Operating instructions EN

Notice d'utilisation FR

Durchlauferhitzer für Regudis W-HTE

Inhaltsverzeichnis

		Seite
1.	**Allgemeine Angaben**	**4**
1.1	Gültigkeit der Anleitung	4
1.2	Kontakt	4
1.3	Verwendete Symbole	4
2.	**Sicherheitsbezogene Informationen**	**4**
2.1	Bestimmungsgemäße Verwendung	4
2.2	Warnhinweise	4
2.3	Sicherheitshinweise	5
2.3.1	Gefahr durch unzureichende Personalqualifikation	5
2.3.2	Lebensgefahr durch elektrischen Strom	5
2.3.3	Verbrennungsgefahr durch unbeabsichtigt austretende heiße Medien	5
2.3.4	Verbrennungsgefahr an heißen Armaturen und Oberflächen	5
2.3.5	Verletzungsgefahr durch das Gewicht des Produktes	5
2.3.6	Verletzungsgefahr bei unsachgemäßer Arbeit	6
2.3.7	Sachschaden durch ungeeigneten Einsatzort	6
2.3.8	Verfügbarkeit der Betriebsanleitung	6
3.	**Technische Beschreibung**	**6**
3.1	Funktionsbeschreibung	6
3.2	Geeignete Komponenten für die Schrankmontage	7
3.3	Anschluss- und Verrohrungsset	7
3.4	Anlagenschema	8
3.5	Technische Daten	8
4.	**Montage**	**8**
4.1	Durchlauferhitzer befestigen	9
4.2	Verrohrung	9
4.3	Volumenstrombegrenzer montieren	10
4.4	Durchlauferhitzer elektrisch anschließen	10
4.4.1	Durchlauferhitzer öffnen	10
4.4.2	Anschlussklemmen	10
4.4.3	Anschließen	11
5.	**Inbetriebnahme**	**11**
6.	**Hinweise für den Betreiber**	**11**
7.	**Entsorgung**	**11**

DE

1. Allgemeine Angaben

Die Originalbetriebsanleitung ist in deutscher Sprache verfasst.
Die Betriebsanleitungen anderer Sprachen wurden aus dem Deutschen übersetzt.

1.1 Gültigkeit der Anleitung

Diese Anleitung gilt für die Montage des Durchlauferhitzers OV Art.-Nr.: 1344560 in Oventrop Einbauschränke (OV Art.-Nr.: 1344599 und 1344699).

1.2 Kontakt

Kontaktadresse
OVENTROP GmbH & Co. KG
Paul-Oventrop-Straße 1
59939 Olsberg
DEUTSCHLAND
www.oventrop.com
Technischer Kundendienst
Telefon: +49 (0) 29 62 82-234

1.3 Verwendete Symbole

ⓘ	Kennzeichnet wichtige Informationen und weiterführende Ergänzungen.
▶	Handlungsaufforderung
•	Aufzählung
1. 2.	Feste Reihenfolge. Handlungsschritte 1 bis X.
▷	Ergebnis der Handlung

2. Sicherheitsbezogene Informationen

Beachten Sie die sicherheitsbezogenen Informationen in der Betriebsanleitung zu Ihrer Wohnungsstation und in den beiliegenden Dokumenten.

2.1 Bestimmungsgemäße Verwendung

Die Betriebssicherheit ist nur bei bestimmungsgemäßer Verwendung des Produktes gewährleistet.
Der Durchlauferhitzer ist als Erweiterungsmodul zur Wohnungsstation Regudis W-HTE vorgesehen.
Er eignet sich zur Wandmontage und in Kombination mit dem beiliegenden Anschluss- und Verrohrungsset zur Montage in geeignete Oventrop Einbauschränke.
Der Durchlauferhitzer dient als elektronische Nachheizung für Trinkwasser.
Jede darüber hinausgehende und/oder andersartige Verwendung gilt als nicht bestimmungsgemäß.
Ansprüche jeglicher Art gegen den Hersteller und/oder seine Bevollmächtigten wegen Schäden aus nicht bestimmungsgemäßer Verwendung können nicht anerkannt werden.
Zur bestimmungsgemäßen Verwendung zählt auch die korrekte Einhaltung dieser Anleitung.

2.2 Warnhinweise

Jeder Warnhinweis enthält folgende Elemente:

Warnsymbol SIGNALWORT

Art und Quelle der Gefahr!
Mögliche Folgen, wenn die Gefahr eintritt bzw. der Warnhinweis ignoriert wird.

▶ Möglichkeiten zur Vermeidung der Gefahr.

Signalworte definieren die Schwere der Gefahr,

die von einer Situation ausgeht.

⚠ GEFAHR

Kennzeichnet eine unmittelbare drohende Gefahr mit hohem Risiko. Wenn die Situation nicht vermieden wird, sind Tod oder schwerste Verletzung die Folge.

⚠ WARNUNG

Kennzeichnet eine mögliche Gefahr mit mittlerem Risiko. Wenn die Situation nicht vermieden wird, sind möglicherweise Tod oder schwere Körperverletzung die Folge

⚠ VORSICHT

Kennzeichnet eine mögliche Gefahr mit geringerem Risiko. Wenn die Situation nicht vermieden wird, sind leichte und reversible Körperverletzungen die Folge.

ACHTUNG

Kennzeichnet eine Situation, die möglicherweise Sachschäden zur Folge haben kann, wenn sie nicht vermieden wird.

2.3 Sicherheitshinweise

Wir haben dieses Produkt gemäß aktueller Sicherheitsanforderungen entwickelt. Beachten Sie folgende Hinweise zum sicheren Gebrauch.

2.3.1 Gefahr durch unzureichende Personalqualifikation

Arbeiten an diesem Produkt dürfen nur dafür ausreichend qualifizierte Fachhandwerker ausführen.
Qualifizierte Fachhandwerker sind aufgrund ihrer fachlichen Ausbildung und Erfahrungen sowie Kenntnisse der einschlägigen rechtlichen Vorschriften in der Lage, Arbeiten am beschriebenen Produkt fachgerecht auszuführen.

Betreiber

Der Betreiber muss von einem Fachhandwerker in die Bedienung eingewiesen werden.

2.3.2 Lebensgefahr durch elektrischen Strom

- Stellen Sie sicher, dass das Produkt jederzeit von der Stromversorgung getrennt werden kann.
- Nehmen Sie das Produkt bei sichtbaren Beschädigungen nicht in Betrieb.

Bei Arbeiten am Produkt

- Trennen Sie alle Komponenten allpolig von der Stromversorgung und sichern Sie sie gegen Wiedereinschalten.
- Prüfen Sie die Spannungsfreiheit.

2.3.3 Verbrennungsgefahr durch unbeabsichtigt austretende heiße Medien

- Führen Sie Arbeiten nur bei druckloser Anlage aus.
- Lassen Sie vor Arbeiten das Produkt abkühlen.
- Prüfen Sie nach Arbeiten das Produkt auf Dichtheit.
- Tragen Sie eine Schutzbrille.

2.3.4 Verbrennungsgefahr an heißen Armaturen und Oberflächen

- Lassen Sie das Produkt vor Arbeiten abkühlen.
- Tragen Sie geeignete Schutzkleidung, um ungeschützten Kontakt mit heißen Armaturen und Anlagenteilen zu vermeiden.

2.3.5 Verletzungsgefahr durch das Gewicht des Produktes

- Tragen Sie bei der Montage immer Sicherheitsschuhe.

DE

2.3.6 Verletzungsgefahr bei unsachgemäßer Arbeit

Gespeicherte Energien, kantige Bauteile, Spitzen und Ecken können Verletzungen verursachen.

- Sorgen Sie vor Beginn der Arbeiten für ausreichenden Platz.
- Gehen Sie mit offenen oder scharfkantigen Bauteilen vorsichtig um.
- Halten Sie den Arbeitsbereich aufgeräumt und sauber, um Unfallquellen zu vermeiden.

2.3.7 Sachschaden durch ungeeigneten Einsatzort

- Installieren Sie das Produkt nicht in frostgefährdeten Räumen.

2.3.8 Verfügbarkeit der Betriebsanleitung

Jede Person, die mit diesem Produkt arbeitet, muss diese Anleitung und alle mitgeltenden Anleitungen gelesen haben und anwenden. Die Anleitung muss am Einsatzort des Produktes verfügbar sein.

- Geben Sie diese Anleitung und alle mitgeltenden Anleitungen an den Betreiber weiter.

3. Technische Beschreibung

3.1 Funktionsbeschreibung

Die integrierte Schrankmontage ist nur in Verbindung mit den Oventrop Einbauschränken OV Art.-Nr.: 1344599 und 1344699 vorgesehen.

Wenn mehr als 8 Heizkreise benötigt werden, müssen Sie den Durchlauferhitzer außerhalb des Einbauschrankes montieren.

Bei der integrierten Schrankmontage ist im Heizkreis ein **Differenzdruck bis 150 mbar und ein Volumenstrom bis 600 l/h** möglich! Für höhere Werte benötigen Sie ein Vorlauftemperaturregelmodul mit eigener Pumpe (Art. Nr. 1344550). Auch in diesen Fällen müssen Sie den Durchlauferhitzer aufgrund des begrenzten Raumangebotes, außerhalb des Einbauschrankes montieren.

Der Durchlauferhitzer ist **für den Zirkulationsbetrieb nicht geeignet!**

Der Durchlauferhitzer dient als elektronische Nachheizung für Trinkwasser.
Die Wohnungsstation Regudis W-HTE wärmt das Trinkwasser vor. Dabei ist die an das Trinkwasser abgegebene Wärmeleistung abhängig von der Heizwassermenge und der Heizwassertemperatur, die dem Wärmeüberträger zugeleitet wird.
Wenn diese Wärmeleistung nicht ausreicht, um das Trinkwasser auf die gewünschte Temperatur aufzuheizen, wird die Temperatur durch den Durchlauferhitzer bis zum eingestellten Wert erhöht.
Die Elektronik des Durchlauferhitzers regelt die Heizleistung in Abhängigkeit von der gewählten Auslauftemperatur, der jeweiligen Einlauftemperatur und der Durchflussmenge.
Sie können die gewünschte Auslauftemperatur durch Tastendruck eingeben und an der digitalen Anzeige ablesen.

3.2 Geeignete Komponenten für die Schrankmontage

Produkt	Art. Nr.
Aufputzschrank für die Wohnungsstation Regudis W-HTE	1344699
Unterputzschrank für die Wohnungsstation Regudis W-HTE lange Ausführung, 12-Kr.	1344599
Wohnungsstation Regudis W-HTE (Leistungsbereich 3).	1344032 und 1344052
Durchlauferhitzer für Regudis W-HTE	1344560
Multidis SF Heizkreisverteiler **(max. 8 Heizkreise!)**	1405358
Kugelhahnanschluss-set für Regudis W-HTE	1344480
Anschluss- und Verrohrungsset	1344561

Wir empfehlen die Wohnungsstation **Regudis W-HTE mit dem Leistungsbereich 3** zu verwenden.

Je höher die Leistungsfähigkeit der Station ist, desto weniger muss der Durchlauferhitzer eingesetzt werden um die gewünschte Trinkwassertemperatur zu erreichen.

3.3 Anschluss- und Verrohrungsset

Das Anschluss- und Verrohrungsset ist auf die Schrankmontage abgestimmt.

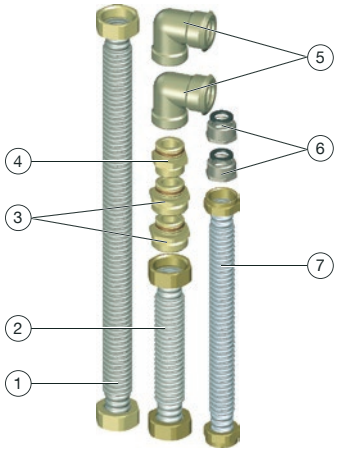

Abb. 1: Anschluss- und Verrohrungsset

DE

1 Anschluss Heizkreis Rücklauf Regudis W-HTE an Multidis SF Heizkreisverteiler

2 Anschluss Heizkreis Vorlauf Regudis W-HTE an Multidis SF Heizkreisverteiler

3 Doppelnippel für Heizungsvorlauf und -rücklauf der Kugelhahnanschlussleiste

4 Doppelnippel für den Trinkwasser warm Ausgang der Kugelhahnanschlussleiste

5 Winkel für die Anschlüsse des Heizkreisverteilers

6 Reduziernippel für die Anschlüsse des Durchlauferhitzers

7 Anschluss Warmwasser Ausgang Regudis W-HTE an Durchlauferhitzer

3.4 Anlagenschema

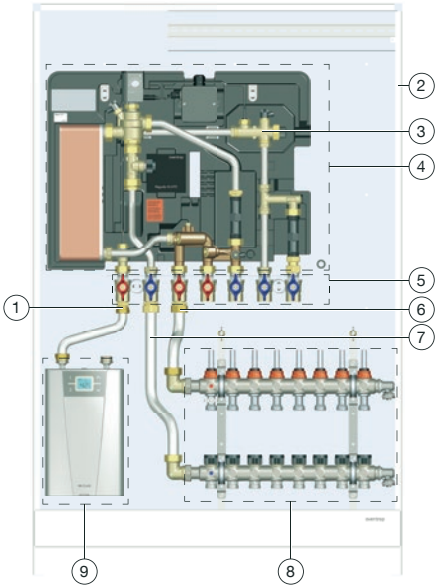

Abb. 2: Anlagenschema

1 Warmwasser Ausgang Regudis W-HTE

2 Einbauschrank

3 Durchflusssensor

4 Regudis W-HTE

5 Kugelhahnanschlussset für Regudis W-HTE

6 Heizkreis Vorlauf

7 Heizkreis-Rücklauf

8 Multidis SF Heizkreisverteiler

9 Durchlauferhitzer

3.5 Technische Daten

Beachten Sie die separat beiliegenden Unterlagen.

4. Montage

In der vorliegenden Anleitung wird die Montage des Durchlauferhitzers in Oventrop Einbauschränke beschrieben.

- Der Durchlauferhitzer eignet sich zur Wandmontage und zur integrierten Montage in Oventrop Einbauschränke (OV Art.-Nr.: 1344599 und 1344699).
- Beachten Sie für die Wandmontage die beiliegende „Montageanleitung für den Fachhandwerker".

WARNUNG

Lebensgefahr durch elektrischen Strom

Bei Berührung spannungsführender Bauteile besteht Lebensgefahr.

- Trennen Sie das Produkt allpolig von der Stromversorgung.
- Prüfen Sie die Spannungsfreiheit.
- Sichern Sie das Produkt gegen Wiedereinschalten.
- Montieren Sie das Produkt nur in trockenen Innenräumen.

VORSICHT

Verbrühungsgefahr durch heiße Medien

Wenn die Station in Betrieb war, besteht Verbrühungsgefahr durch ungewolltes Austreten von Heißwasser oder Wasserdampf.

- Lassen Sie die Anlage abkühlen.
- Tragen Sie geeignete Schutzkleidung.

VORSICHT

Verbrennungsgefahr an heißen Bauteilen

Das Berühren heißer Bauteile kann zu Verbrennungen führen.

- Lassen Sie die Anlage abkühlen.
- Tragen Sie Schutzhandschuhe.

4.1 Durchlauferhitzer befestigen

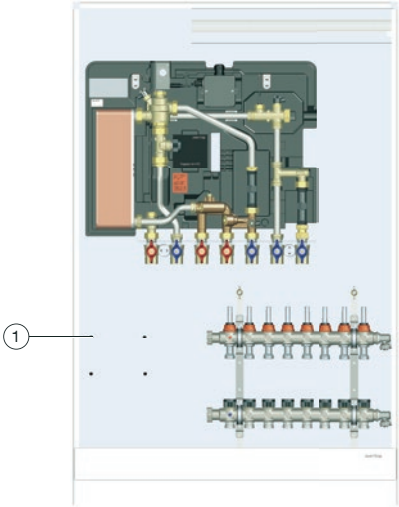

Abb. 3: Vorgefertigte Bohrungen

1 Vorgefertigte Bohrungen

ACHTUNG

Beschädigung rückseitiger Installationen

Die Schrauben ragen nach der Montage bis zu 10mm aus der Rückwand des Einbauschrankes hervor.

Spitze Schrauben können Beschädigungen an rückseitigen Installationen verursachen.

- Stellen Sie sicher, dass hinter den Bohrungen ausreichend Platz zur Verfügung steht.

1. Schrauben Sie die beiliegenden Schrauben in die vorgefertigten Bohrungen.
   Die Schrauben müssen 5 mm vorstehen.
2. Hängen Sie den Durchlauferhitzer in die rückseitigen Aufhängungsöffnungen ein und drücken sie ihn vorsichtig herunter bis er einrastet.

4.2 Verrohrung

Beachten Sie die separaten Anleitungen der Komponenten.

1. Schrauben Sie die Reduziernippel für die Anschlüsse des Durchlauferhitzers (Position (6) in Abb. 1 auf Seite 7) mit schwarzen EPDM Dichtringen auf die Anschlüsse des Durchlauferhitzers.
2. Schrauben Sie die selbstdichtenden Seiten der Doppelnippel (Positionen (3) und (4) in Abb. 1 auf Seite 7) in die entsprechenden Anschlüsse der Kugelhahnanschlussleiste.
3. Schrauben Sie die Winkel (Position 5 in Abb. 1 auf Seite 7) in die Anschlüsse des Heizkreisverteilers.
4. Schrauben Sie das passende Rohr aus dem Anschluss- und Verrohrungsset zwischen den Warmwasser Ausgang der Kugelhahnanschlussleiste und den Eingang des Durchlauferhitzers.
5. Schrauben Sie das passende Rohr aus dem Anschluss- und Verrohrungsset zwischen dem Heizungsvorlauf und den entsprechenden Winkel am Heizkreisverteiler.
6. Schrauben Sie das passende Rohr aus dem Anschluss- und Verrohrungsset zwischen dem Heizungsrücklauf und den entsprechenden Winkel am Heizkreisverteiler.

DE

4.3 Volumenstrombegrenzer montieren

ACHTUNG

Beschädigung des Durchlauferhitzers durch Überschreitung des zulässigen Vordrucks.

Der Durchlauferhitzer ist für einen maximalen Volumenstrom bis ca. 15 l/min zugelassen. Dies entspricht einem Vordruck vor der Station von ca. 3,3 bar. Wenn dieser Wert in Ihrer Anlagenkonstellation überschritten wird, können Schäden am Durchlauferhitzer verursacht werden.

- Montieren Sie einen Volumenstrombegrenzer (OV Art. Nr. 1349981).

- Demontieren Sie den Durchflusssensor (siehe Position 3 in Abb. 2 auf Seite 8).
- Montieren Sie den Volumenstrombegrenzer wie in der beiliegenden Montageanleitung beschrieben.

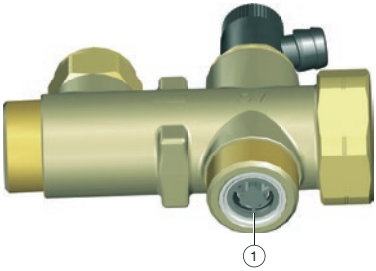

Abb. 4: Volumenstrombegrenzer

1 Volumenstrombegrenzer

4.4 Durchlauferhitzer elektrisch anschließen

Beachten Sie die Hinweise im Kapitel „Elektroanschluss“, insbesondere den Absatz **„Anschluss an fest verlegte Leitung“** in der beiliegenden „Montageanleitung für den Fachhandwerker“.

4.4.1 Durchlauferhitzer öffnen

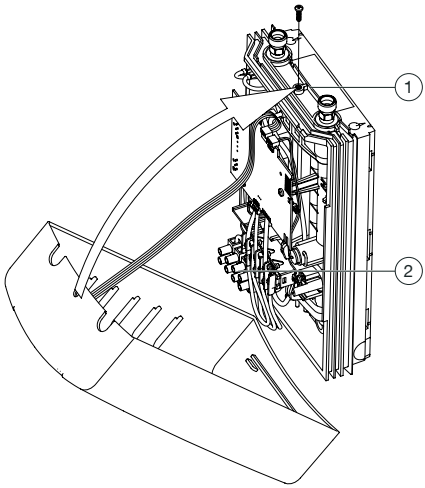

Abb. 5: Durchlauferhitzer öffnen

1 Befestigung Haube

2 Anschlussklemmen

4.4.2 Anschlussklemmen

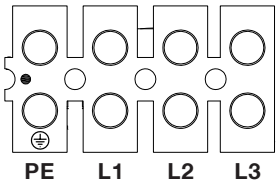

Abb. 6: Anschlussklemmen

4.4.3 Anschließen

Die Anschlussleitung muss einen Leiterquerschnitt von mindestens 2,5mm² aufweisen.

- Führen Sie die Anschlussleitung nach unten (empfohlen) oder nach links auf kurzem Wege aus dem Einbauschrank heraus.

5. Inbetriebnahme

ACHTUNG

Beschädigung des Estrich durch falsche Temperaturen

- Führen Sie das Funktionsheizen von Zement- und Calciumsulfatestrich nach DIN EN 1264-4 durch.
- Befolgen Sie bei sämtlichen Estrichwerkstoffen die Festlegungen des Herstellers.
- Stimmen Sie die Vorlauftemperatur auf die Flächenheizung ab.
- Überschreiten Sie nicht die nach DIN EN 1264-4 vorgeschriebene Estrichtemperatur in der Nähe der Heizrohre.

Prüfen Sie alle Bauteile und Verschraubungen auf Dichtheit.

- Nehmen Sie Ihre Wohnungsstation in Betrieb, wie in der Betriebsanleitung zu Ihrer Regudis W-HTE beschrieben.

Wir empfehlen die Trinkwassertemperatur an Ihrer Wohnungsstation 5°C höher einzustellen als am Durchlauferhitzer, um unnötiges elektrisches Nachheizen zu verhindern.

- Nehmen Sie den Durchlauferhitzer in Betrieb wie im Kapitel „Erstinbetriebnahme“ in der beiliegenden „Montageanleitung für den Fachhandwerker“ beschrieben.
  Wählen Sie die Einstellung **13.5 kW**.

6. Hinweise für den Betreiber

Beachten Sie die Hinweise in der beiliegenden „Gebrauchsanleitung für den Anwender“.

7. Entsorgung

Wenn das Gebrauchsende des Produktes erreicht oder ein irreparabler Defekt vorliegt, muss es demontiert und umweltgerecht entsorgt bzw. müssen die Bestandteile wiederverwertet werden.

Richtlinie 2012/19/EU WEEE:

Altgeräte nicht mit dem gewöhnlichen Hausmüll entsorgen, sondern einer dafür vorgesehenen Annahmestelle für das Recycling von elektrischen und elektronischen Geräten zuführen.

DE

Instantaneous water heater for Regudis W-HTE

Contents

		Page
1.	**General information**	**14**
1.1	Validity of the operating instructions	14
1.2	Contact	14
1.3	Symbols used	14
2.	**Safety-related information**	**14**
2.1	Correct use	14
2.2	Warnings	14
2.3	Safety notes	15
2.3.1	Danger caused by inadequately qualified personnel	15
2.3.2	Danger to life due to electric current	15
2.3.3	Risk of burns due to an inadvertent discharge of hot fluids	15
2.3.4	Risk of burns due to hot components and surfaces	15
2.3.5	Risk of injury due to the weight of the product	15
2.3.6	Risk of injury in case of improper work	16
2.3.7	Damage to property due to an unsuitable installation location	16
2.3.8	Availability of the operating instructions	16
3.	**Technical description**	**16**
3.1	Functional description	16
3.2	Suitable components for wall mounting	17
3.3	Connection and piping set	17
3.4	Installation scheme	18
3.5	Technical data	18
4.	**Mounting**	**18**
4.1	Fixing of the instantaneous water heater	19
4.2	Piping	19
4.3	Mounting of the volume flow limiter	20
4.4	Electrical connection of the instantaneous water heater	20
4.4.1	Opening of the instantaneous water heater	20
4.4.2	Terminals	20
4.4.3	Connection	21
5.	**Commissioning**	**21**
6.	**Advice for the user**	**21**
7.	**Disposal**	**21**

EN

1. General information

The original operating instructions were drafted in German.
The operating instructions in other languages have been translated from German.

1.1 Validity of the operating instructions

These operating instructions are valid for the mounting of the OV instantaneous water heater item no. 1344560 in the Oventrop cabinets (OV item no 1344599 and 1344699).

1.2 Contact

Address
OVENTROP GmbH & Co. KG
Paul-Oventrop-Straße 1
59939 Olsberg
GERMANY
www.oventrop.com
Technical service
Phone: +49 (0) 29 62 82-234

1.3 Symbols used

ⓘ	Highlights important information and further explanations.
▶	Action required
•	List
1. 2.	Fixed order. Steps 1 to X.
▷	Result of action

2. Safety-related information

Observe the safety-related information in the operating instructions of your dwelling station and in the enclosed documents.

2.1 Correct use

Operating safety is only guaranteed if the product is used correctly.
The instantaneous water heater is intended as an extension module to the Regudis W-HTE dwelling station.
It is suitable for wall mounting and in combination with the enclosed connection and piping set for mounting in suitable Oventrop cabinets.
The instantaneous water heater serves as an electronic reheater for potable water.
Any other use of the product will be considered incorrect use.
Claims of any kind against the manufacturer and/or its authorised representatives due to damage caused by incorrect use will not be accepted.
Observance of the operating instructions is part of compliance with correct use.

2.2 Warnings

Each warning contains the following elements:

Warnsymbol **SIGNALWORT**

Type and source of danger
Possible consequences if the danger occurs or the warning is ignored.

▶ Ways to avoid the danger.

The signal words identify the severity of the danger arising from a situation.

⚠ DANGER

Indicates an imminent danger with high risk. The situation will lead to death or serious injury if not avoided.

⚠ WARNING

Indicates a possible danger with moderate risk. The situation may lead to death or serious injury if not avoided.

⚠ CAUTION

Indicates a possible danger with lower risk. The situation will lead to minor and reversible injury if not avoided.

NOTICE

Indicates a situation that may lead to damage to property if not avoided.

2.3 Safety notes

We have developed this product in accordance with current safety requirements.
Please observe the following notes concerning safe use.

2.3.1 Danger caused by inadequately qualified personnel

Any work on this product must only be carried out by qualified tradespeople.
As a result of their professional training and experience as well as their knowledge of the relevant legal regulations, qualified tradespeople are able to carry out any work on the described product professionally.

User

The user must be instructed in the operation of the product by qualified tradespeople.

2.3.2 Danger to life due to electric current

- Make sure that the product can be disconnected from the power supply at any time.
- Do not operate the product if it is visibly damaged.

When working on the product

- Completely disconnect all components from the power supply and protect them against switching back on.
- Check that no voltage is present.

2.3.3 Risk of burns due to an inadvertent discharge of hot fluids

- Only carry out work when the system is depressurised.
- Allow the product to cool down before working on it.
- Check that the product is not leaking after work is complete.
- Wear safety goggles.

2.3.4 Risk of burns due to hot components and surfaces

- Allow the product to cool down before working on it.
- Wear suitable protective clothing to avoid unprotected contact with hot system components and fittings.

2.3.5 Risk of injury due to the weight of the product

- Always wear safety shoes during installation.

EN

2.3.6 Risk of injury in case of improper work

Stored residual energies, angular components points and edges at the outside and inside of the product may cause injuries.

- Before starting work, make sure that there is enough space.
- Handle open and hard-edged components with care.
- Make sure that the work place is tidy and clean to avoid accidents.

2.3.7 Damage to property due to an unsuitable installation location

- Do not install the product in locations prone to frost.

2.3.8 Availability of the operating instructions

Any person working on the product has to read and apply these operating instructions and all other valid documents.
The operating instructions must be available at the installation location of the product.

- Hand these operating instructions and all other relevant documents over to the user.

3. Technical description

3.1 Functional description

The integrated cabinet mounting is only intended in connection with the Oventrop cabinets OV item no. 1344599 and 1344699.

If more than 8 heating circuits are required, you must install the instantaneous water heater outside the cabinet.

With integrated cabinet mounting, a **differential pressure up to 150 mbar and a volume flow up to 600 l/h** is possible in the heating circuit! For higher values, you need a flow temperature control module with its own pump (item no. 1344550). In these cases, too, you must install the instantaneous water heater outside the cabinet due to the limited space available.

The instantaneous water heater is **not suitable for circulation operation!**

The instantaneous water heater serves as an electronic reheater for potable water.
The Regudis W-HTE home station preheats the potable water. The heat output transferred to the potable water depends on the heating water quantity and the heating water temperature supplied to the heat exchanger.
If this heat output is not sufficient to heat the potable water to the desired temperature, the temperature is increased by the instantaneous water heater up to the set value.
The electronics of the instantaneous water heater regulate the heating capacity depending on the selected outlet temperature, the respective inlet temperature and the flow rate.
You can enter the desired outlet temperature by pressing a key and read it on the digital display.

3.2 Suitable components for wall mounting

Product	Item no.
Surface mounted cabinet for the Regudis W-HTE dwelling station	1344699
Flush mounted cabinet for the Regudis W-HTE dwelling station, long model, 12 circuits	1344599
Regudis W-HTE dwelling station (performance range 3).	1344032 and 1344052
Instantaneous water heater for Regudis W-HTE	1344560
Heating circuit distributor/collector Multidis SF **(maximum of 8 heating circuits!)**	1405358
Ball valve connection set for Regudis W-HTE	1344480
Connection and piping set	1344561

We recommend to use the **Regudis W-HTE with performance range 3** .

The higher the performance of the station, the less the instantaneous water heater has to be used to achieve the desired potable water temperature.

3.3 Connection and piping set

The connection and piping set is designed for cabinet mounting.

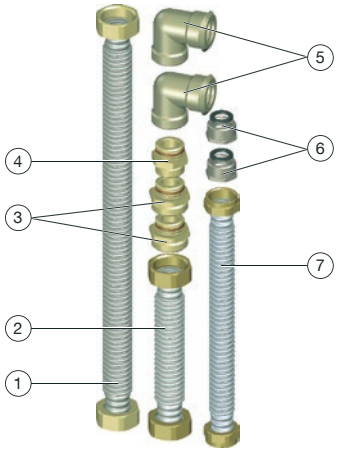

Illust. 1: Connection and piping set

1. Connection heating circuit return Regudis W-HTE to Multidis SF heating circuit distributor/collector
2. Connection heating circuit supply Regudis W-HTE to Multidis SF heating circuit distributor/collector
3. Double nipples for heating supply and return of the ball valve connection set
4. Double nipple for hot potable water outlet of the ball valve connection set
5. Elbows for connecting the heating circuit distributor/collector
6. Reducing nipples for connecting the instantaneous water heater
7. Connection hot water outlet Regudis W-HTE to instantaneous water heater

EN

3.4 Installation scheme

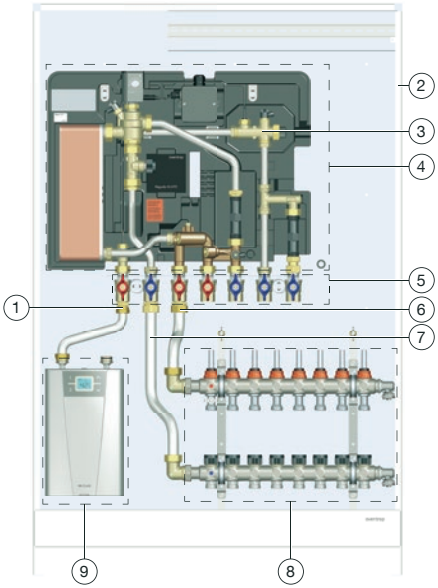

Illust. 2: Installation scheme

1 Hot water outlet Regudis W-HTE

2 Cabinet

3 Flow sensor

4 Regudis W-HTE

5 Ball valve connection set for Regudis W-HTE

6 Heating circuit supply

7 Heating circuit return

8 Multidis SF heating circuit distributor/ collector

9 Instantaneous water heater

3.5 Technical data

Please note the separately enclosed documents.

4. Mounting

Mounting the instantaneous water heater in Oventrop cabinets is described in these operating instructions.

- The instantaneous water heater is suitable for wall mounting and for integrated mounting in Oventrop cabinets (OV item no. 1344599 and 1344699).
- For wall mounting, please observe the enclosed "Assembly instructions for qualified tradespeople".

WARNING

Danger to life due to electric current

Danger to life due to contact with live components.

- Completely disconnect the product from the power supply.
- Check that no voltage is present.
- Secure the product against switching back on.
- Only install the product in dry indoor areas.

CAUTION

Risk of scalding due to hot fluids

If the station was in operation, there is a risk of scalding due to the unintentional discharge of hot water or steam.

- Allow the system to cool down.
- Wear suitable protective clothing.

CAUTION

Risk of burns due to hot components

Any unprotected contact with hot components may lead to burns.

- Allow the system to cool down.
- Wear safety gloves.

4.1 Fixing of the instantaneous water heater

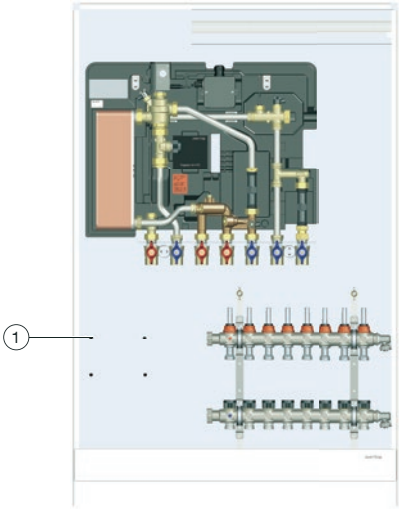

Illust. 3: Pre-fabricated bore holes

1 Pre-fabricated bore holes

NOTICE

Damage to rear installations

After mounting, the screws protrude up to 10 mm from the rear wall of the cabinet. Pointed screws can cause damage to rear installations.

- Ensure that there is sufficient space behind the bore holes.

1. Screw the enclosed screws into the prefabricated bore holes.
   The screws must protrude 5 mm.
2. Hang the instantaneous water heater in the suspension openings at the back and carefully press it down until it locks into place.

4.2 Piping

Please observe the separate operating instructions of the components.

1. Screw the reducing nipples for the connections of the instantaneous water heater (position (6) in Illust. 1 on page 17) with black EPDM sealing rings onto the connections of the instantaneous water heater.
2. Screw the self-sealing sides of the double nipples (positions (3) and (4) in Illust. 1 on page 17) into the corresponding connections of the ball valve connection set.
3. Screw the elbows (position 5 in Illust. 1 on page 17) into the connections of the heating circuit distributor/collector.
4. Screw the appropriate pipe from the connection and piping set between the hot water outlet of the ball valve connection set and the inlet of the instantaneous water heater.
5. Screw the appropriate pipe from the connection and piping set between the heating supply and the corresponding elbow at the heating circuit distributor/collector.
6. Screw the appropriate pipe from the connection and piping set between the heating return and the corresponding elbow at the heating circuit distributor/collector.

EN

4.3 Mounting of the volume flow limiter

NOTICE

Damage to the instantaneous water heater due to the permissible inlet pressure being exceeded.

The instantaneous water heater is approved for a maximum flow rate of up to approx. 15 l/min. This corresponds to an inlet pressure of the station of approx. 3.3 bar. If this value is exceeded in your system constellation, damage can be caused to the instantaneous water heater.

- Mount the volume flow sensor (OV item no. 1349981).

- Remove the flow sensor (see position 3 in Illust. 2 on page 18).
- Mount the volume flow limiter as described in the enclosed installation instructions.

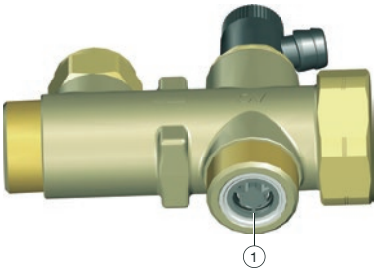

Illust. 4: Volume flow limiter

1 Volume flow limiter

4.4 Electrical connection of the instantaneous water heater

Observe the instructions in the chapter "Electrical connection", in particular the paragraph **"Connection to fixed cable"** in the enclosed "Installation instructions for qualified tradespeople".

4.4.1 Opening of the instantaneous water heater

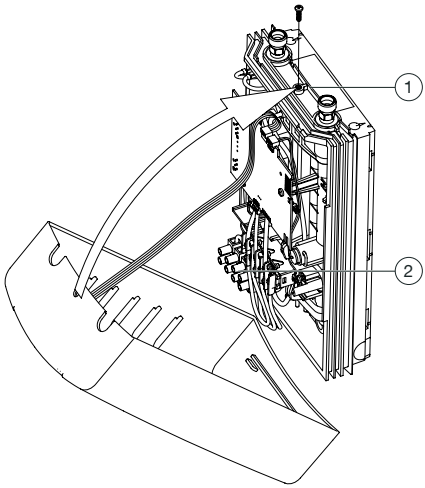

Illust. 5: Opening of the instantaneous water heater

1 Fixing of the bonnet

2 Terminals

4.4.2 Terminals

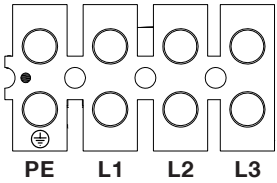

Illust. 6: Terminals

4.4.3 Connection

The connecting cable must have a conductor cross section of at least 2.5 mm².

- Lead the connecting cable downwards (recommended) or to the left out of the cabinet by a short route.

5. Commissioning

NOTICE

Damage to the screed due to wrong temperatures

- Proceed to an incremental heating test of cement and calcium sulphate screed according to DIN EN 1264-4.
- Follow the manufacturer's specifications for all screed materials.
- Adjust the flow temperature to the surface heating.
- Do not exceed the screed temperature specified in DIN EN 1264-4 near the heating pipes.

Check all components and couplings for leaks.

- Put your dwelling station into operation as described in the operating instructions for your Regudis W-HTE.

We recommend setting the potable water temperature at your dwelling station 5°C higher than at the instantaneous water heater to prevent unnecessary electrical reheating.

- Put the instantaneous water heater into operation as described in the chapter "Initial commissioning" in the enclosed "Installation instructions for qualified tradespeople".
  Select setting **13.5 kW**.

6. Advice for the user

Observe the notes in the enclosed "Instructions for the user".

7. Disposal

When the product reaches the end of its service life or has an irreparable defect, it must be dismantled and disposed of in an environmentally friendly manner or the components must be recycled.

Directive 2012/19/EU WEEE:

Waste electrical and electronic equipment (WEEE) must not be disposed of with domestic waste, but must be dropped off at a collection point for the recycling of electrical and electronic appliances.

EN

Chauffe-eau instantané pour Regudis W-HTE

Contenu

		Page
1.	**Généralités**	**24**
1.1	Validité de la notice	24
1.2	Contact	24
1.3	Symboles utilisés	24
2.	**Informations relatives à la sécurité**	**24**
2.1	Utilisation conforme	24
2.2	Avertissements	24
2.3	Consignes de sécurité	25
2.3.1	Danger lié à un manque de qualification	25
2.3.2	Risque de mort lié au courant électrique	25
2.3.3	Risque de brûlure lié à un échappement involontaire de fluides chauds	25
2.3.4	Risque de brûlure lié aux robinetteries et surfaces chaudes	25
2.3.5	Risque de blessure lié au poids du produit	25
2.3.6	Risque de blessure lié à des travaux non conformes	26
2.3.7	Dégâts matériels liés à un lieu d'installation non conforme	26
2.3.8	Disponibilité de la notice d'utilisation	26
3.	**Description technique**	**26**
3.1	Description du fonctionnement	26
3.2	Composants appropriés pour le montage dans un coffret	27
3.3	Jeu de raccordement et de tubage	27
3.4	Données techniques	28
4.	**Montage**	**28**
4.1	Fixation du chauffe-eau instantané	29
4.2	Tubage	29
4.3	Montage du limiteur de débit	30
4.4	Branchement électrique du chauffe-eau instantané	30
4.4.1	Ouverture du chauffe-eau instantané	30
4.4.2	Bornes de raccordement	30
4.4.3	Branchement	31
5.	**Mise en service**	**31**
6.	**Instructions pour l'utilisateur**	**31**
7.	**Traitement des déchets**	**31**

FR

1. Généralités

La notice d'utilisation originale est rédigée en allemand.
Les notices d'utilisation rédigées dans les autres langues ont été traduites de l'allemand.

1.1 Validité de la notice

Cette notice s'applique au montage du chauffe-eau instantané OV réf. 1344560 dans les coffrets Oventrop (réf. OV 1344599 et 1344699).

1.2 Contact

Adresse
OVENTROP GmbH & Co. KG
Paul-Oventrop-Straße 1
59939 Olsberg
ALLEMAGNE
www.oventrop.com
Service technique
Téléphone: +49 (0) 29 62 82-234

1.3 Symboles utilisés

ⓘ	Informations et explications utiles.
▶	Appel à l'action
•	Énumération
1. 2.	Ordre fixe. Étapes 1 à X.
▷	Résultat de l'action

2. Informations relatives à la sécurité

Respecter les informations relatives à la sécurité dans la notice d'utilisation de votre station d'appartement et dans les documents joints.

2.1 Utilisation conforme

La sécurité d'exploitation n'est garantie que si le produit est affecté à l'utilisation prévue.
Le chauffe-eau instantané est prévu comme module d'extension pour la station d'appartement Regudis W-HTE.
Il convient au montage mural et, en combinaison avec le jeu de raccordement et de tubage fourni, au montage dans les coffrets Oventrop appropriés.
Le chauffe-eau instantané sert réchauffage électronique de l'eau potable.
Toute autre utilisation est interdite et réputée non conforme.
Les revendications de toutes natures à l'égard du fabricant et/ou de ses mandataires, pour des dommages résultant d'une utilisation non conforme ne seront pas acceptées.
L'utilisation conforme inclut notamment l'application des recommandations de cette notice.

2.2 Avertissements

Chaque avertissement comprend les éléments suivants :

Symbole d'avertissement **MOT DE SIGNALISATION**

Nature et source du danger
Conséquences possibles en cas de survenue d'un danger ou de la non-observation de l'avertissement.

▶ Moyens de prévention du danger.

Les mots de signalisation indiquent la gravité

du danger résultant d'une situation.

⚠ DANGER

Signale un danger imminent de niveau élevé. La situation, si elle n'est pas évitée, mènera à la mort ou provoquera des blessures graves.

⚠ AVERTISSEMENT

Signale un danger potentiel de niveau moyen. La situation, si elle n'est pas évitée, peut entraîner des blessures graves ou mortelles.

⚠ PRUDENCE

Signale un danger potentiel de faible niveau. La situation, si elle n'est pas évitée, entraînera des blessures mineures et réversibles.

AVIS

Signale une situation pouvant, si elle n'est pas évitée, entraîner des dégâts matériels.

2.3 Consignes de sécurité

Nous avons développé ce produit conformément aux exigences de sécurité actuelles.
Respecter les consignes suivantes pour une utilisation en toute sécurité.

2.3.1 Danger lié à un manque de qualification

Réserver les interventions sur le produit à un professionnel qualifié.
De par sa formation professionnelle, son expérience ainsi que sa connaissance des réglementations légales pertinentes, le professionnel qualifié est en mesure d'effectuer correctement les interventions sur le produit décrit.

Utilisateur

L'utilisateur doit être instruit par un professionnel qualifié quant à l'utilisation du produit.

2.3.2 Risque de mort lié au courant électrique

- S'assurer que le produit peut être débranché de l'alimentation secteur à tout moment.
- Ne pas mettre le produit en service s'il est visiblement endommagé.

Lors de travaux sur le produit

- Débrancher entièrement tous les composants de l'alimentation secteur et empêcher leur rebranchement.
- Constater l'absence de tension.

2.3.3 Risque de brûlure lié à un échappement involontaire de fluides chauds

- N'effectuer les interventions que lorsque l'installation n'est pas sous pression.
- Laisser le produit refroidir avant de débuter toute intervention.
- Contrôler l'étanchéité du produit au terme des interventions.
- Porter des lunettes de protection.

2.3.4 Risque de brûlure lié aux robinetteries et surfaces chaudes

- Laisser le produit refroidir avant de débuter toute intervention.
- Porter des vêtements de protection appropriés pour éviter tout contact non protégé avec des robinetteries et des composants chauds.

2.3.5 Risque de blessure lié au poids du produit

- Toujours porter des chaussures de protection pendant le montage.

FR

2.3.6 Risque de blessure lié à des travaux non conformes

Des énergies accumulées, des composants comportant des arêtes vives, des pointes et des angles à l'extérieur et à l'intérieur du produit peuvent entraîner des blessures.

- Prévoir un espace suffisant avant de débuter toute intervention.
- Manipuler avec précaution les composants ouverts ayant des arêtes vives.
- Veiller à ce que le lieu de travail soit rangé et propre pour éviter des sources d'accident.

2.3.7 Dégâts matériels liés à un lieu d'installation non conforme

- Installer le produit dans des locaux à l'abri du gel.

2.3.8 Disponibilité de la notice d'utilisation

Chaque personne travaillant avec ce produit doit lire et appliquer cette notice ainsi que tous les autres documents de référence.
La notice doit être disponible sur le lieu d'utilisation du produit.

- Remettre cette notice ainsi que tous les autres documents de référence à l'utilisateur de l'installation.

3. Description technique

3.1 Description du fonctionnement

Le montage intégré dans un coffret est uniquement prévu en combinaison avec le coffrets Oventrop réf. 1344599 et 1344699.

Si plus de 8 circuits de chauffage sont nécessaires, vous devez monter le chauffe-eau instantané à l'extérieur du coffret.

En cas de montage intégré dans un coffret, une **pression différentielle jusqu'à 150 mbar et un débit jusqu'à 600 l/h** est possible dans le circuit de chauffage ! Pour des valeurs plus élevées, vous avez besoin d'un module de réglage de la température de départ avec circulateur propre (réf. 1344550). Dans ce cas également, vous devez monter le chauffe-eau instantané à l'extérieur du coffret en raison de l'espace limité disponible.

Le chauffe-eau instantané **ne convient pas au mode bouclage !**

Le chauffe-eau instantané sert au réchauffage électronique de l'eau potable.
La station d'appartement Regudis W-HTE préchauffe l'eau potable. La puissance calorifique transférée à l'eau potable dépend de la quantité d'eau de chauffage et de la température de l'eau de chauffage fournie à l'échangeur de chaleur.
Si cette puissance calorifique n'est pas suffisante pour chauffer l'eau potable à la température souhaitée, la température est augmentée par le chauffe-eau instantané jusqu'à la valeur de consigne.
L'électronique du chauffe-eau instantané régule la puissance calorifique en fonction de la température de sortie sélectionnée, de la température d'entrée respective et du débit.
Vous pouvez entrer la température de sortie souhaitée en appuyant sur un bouton et la lire sur l'affichage digital.

3.2 Composants appropriés pour le montage dans un coffret

Produit	Réf. Nr.
Coffret pour pose en applique pour la station d'appartement Regudis W-HTE	1344699
Coffret pour pose encastrée pour la station d'appartement Regudis W-HTE, modèle long, 12 circuits	1344599
Station d'appartement Regudis W-HTE (plage de puissance 3).	1344032 et 1344052
Chauffe-eau instantané pour Regudis W-HTE	1344560
Distributeur/ collecteur pour circuits de chauffage Multidis SF **(8 circuits de chauffage au maximum !)**	1405358
Jeu de raccordement avec robinets à tournant sphérique pour Regudis W-HTE	1344480
Jeu de raccordement et de tubage	1344561

Nous recommandons d'utiliser la station d'appartement **Regudis W-HTE avec plage de puissance 3**.

Plus la puissance de la station est élevée, moins le chauffe-eau instantané doit être utilisé pour atteindre la température souhaitée de l'eau potable.

3.3 Jeu de raccordement et de tubage

Le jeu de raccordement et de tubage est adapté au montage dans un coffret.

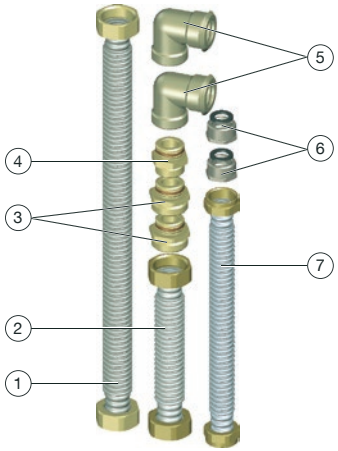

Fig. 1: Jeu de raccordement et de tubage

1. Raccordement circuit de chauffage retour Regudis W-HTE au distributeur/collecteur Multidis SF
2. Raccordement circuit de chauffage aller Regudis W-HTE au distributeur/ collecteur Multidis SF
3. Mamelon doubles pour aller et retour chauffage du bloc de raccordement avec robinets à tournant sphérique
4. Mamelon double pour sortie E.C.S. du jeu de raccordement avec robinets à tournant sphérique
5. Équerres pour les raccordements du distributeur/collecteur pour circuits de chauffage
6. Manchons de réduction pour les raccordements du chauffe-eau instantané
7. Raccordement sortie E.C.S. Regudis W-HTE au chauffe-eau instantané

FR

Schéma d'installation

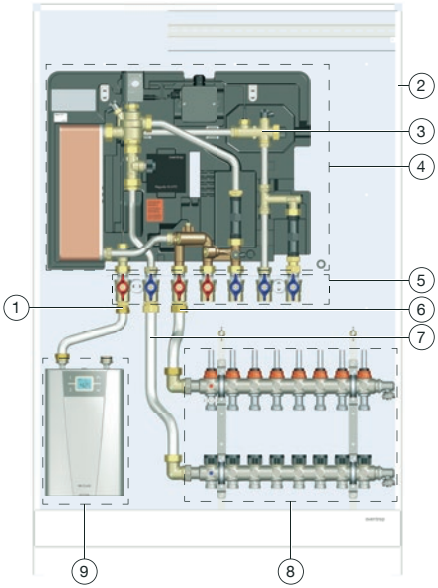

Fig. 2: Schéma d'installation

1	Sortie E.C.S. Regudis W-HTE
2	Coffret
3	Capteur de débit
4	Regudis W-HTE
5	Jeu de raccordement avec robinets à tournant sphérique pour Regudis W-HTE
6	Circuit de chauffage aller
7	Circuit de chauffage retour
8	Distributeur/collecteur pour circuits de chauffage Multidis SF
9	Chauffe-eau instantané

3.4 Données techniques

Respecter les documents séparés joints.

4. Montage

Cette notice décrit le montage du chauffe-eau instantané dans les coffrets Oventrop.

- Le chauffe-eau instantané convient au montage mural et au montage intégré dans les coffrets Oventrop (réf. 1344599 et 1344699).
- Pour le montage mural, respecter la « Notice de montage pour le professionnel » jointe.

AVERTISSEMENT

Risque de mort lié au courant électrique

Il y a risque de mort par contact avec des composants sous tension.

- Débrancher entièrement le produit de l'alimentation secteur.
- Constater l'absence de tension.
- Empêcher le rebranchement du produit.
- Ne monter le produit que dans des locaux au sec.

PRUDENCE

Risque de brûlure lié aux fluides chauds

Si la station était en fonctionnement, il y risque de brûlure lié à un échappement involontaire d'eau chaude ou de vapeur d'eau.

- Laisser l'installation refroidir.
- Porter des vêtements de protection appropriés.

PRUDENCE

Risque de brûlure lié aux composants chauds

Le contact avec des composants chauds peut entraîner des brûlures.

- Laisser l'installation refroidir.
- Porter des gants de protection,

4.1 Fixation du chauffe-eau instantané

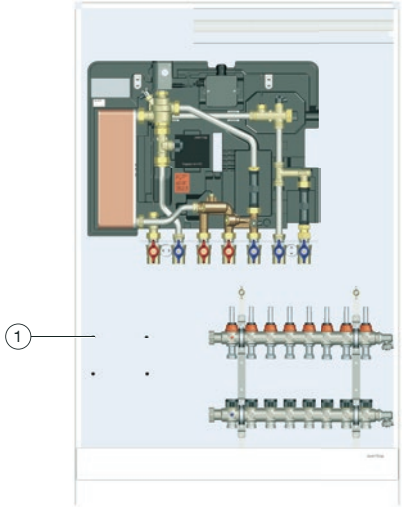

Fig. 3: Perçages préfabriqués

1 Perçages préfabriqués

AVIS

Endommagement des installations arrières

Les vis dépassent de 10 mm de la paroi arrière du coffret après le montage.
Les vis pointues peuvent endommager les installations arrières.

- Prévoir un espace suffisant derrières les perçages.

1. Visser les vis jointes dans les perçages préfabriqués.
   Les vis doivent dépasser de 5 mm.
2. Accrocher le chauffe-eau instantané dans le ouvertures de suspension à l'arrière et l'appuyer soigneusement vers le bas jusqu'à enclenchement.

4.2 Tubage

Respecter les notices séparées des composants.

1. Visser les manchons de réduction pour les raccordements du chauffe-eau instantané (position (6) sur la Fig. 1 en page 27) avec joints noirs en EPDM sur le raccordements du chauffe-eau instantané.
2. Visser les côtés auto-étanches des mamelons doubles (positions (3) et (4) sur la Fig. 1 en page 27) dans les raccordements correspondants du bloc de raccordement avec robinets à tournant sphérique.
3. Visser les équerres (position 5 sur la Fig. 1 en page 27) dans les raccordements du distributeur/collecteur pour circuits de chauffage.
4. Visser le tube approprié du jeu de raccordement et de tubage entre la sortie E.C.S. du bloc de raccordement avec robinets à tournant sphérique et l'entrée du chauffe-eau instantané.
5. Visser le tube approprié du jeu de raccordement et de tubage entre l'aller chauffage et l'équerre correspondant au distributeur/collecteur pour circuits de chauffage.
6. Visser le tube approprié du jeu de raccordement et de tubage entre le retour chauffage et l'équerre correspondant au distributeur/collecteur pour circuits de chauffage.

FR

4.3 Montage du limiteur de débit

AVIS

Endommagement du chauffe-eau instantané en raison d'un dépassement de la pression amont admissible.

Le chauffe-eau instantané est homologué pour un débit maximal d'environ 15 l/min. Cela correspond à une pression amont de la station d'environ 3,3 bar. Si cette valeur est dépassée dans la constellation de votre système, le chauffe-eau instantané peut être endommagé.

- Monter un limiteur de débit (réf. OV 1349981).

- Démonter le capteur de débit (voir position 3 sur la Fig. 2 en page 28).
- Monter le limiteur de débit comme décrit dans la notice de montage jointe.

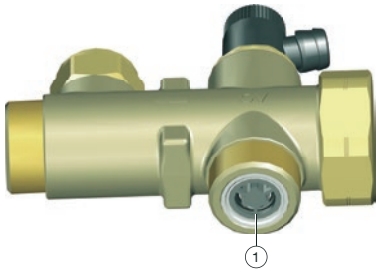

Fig. 4: Limiteur de débit

1 Limiteur de débit

4.4 Branchement électrique du chauffe-eau instantané

Respecter les instructions du chapitre « Branchement électrique », en particulier le paragraphe **« Raccordement à un câble posé de façon permanente »** dans la « Notice de montage pour le professionnel ».

4.4.1 Ouverture du chauffe-eau instantané

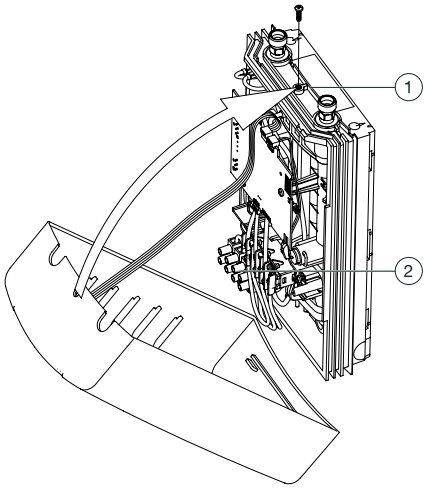

Fig. 5: Ouverture du chauffe-eau instantané

1 Fixation du capot

2 Bornes de raccordement

4.4.2 Bornes de raccordement

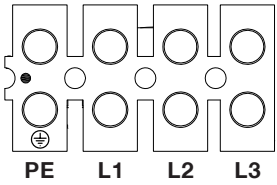

Fig. 6: Bornes de raccordement

4.4.3 Branchement

Le câble de raccordement doit avoir une section de conducteur d'au moins 2,5 mm² .

- Faire passer le câble de raccordement vers le bas (recommandé) ou vers la gauche par le chemin le plus court pour le sortir du coffret.

5. Mise en service

AVIS

Endommagement de la chape lié aux températures inadaptées

- Procéder à la mise en chauffe de chape de ciment et de sulfate de calcium selon DIN EN 1264-4 durch.
- Respecter les spécifications des fabricants de chape.
- Adapter la température de départ aux surfaces chauffantes.
- Ne pas dépasser la température de la chape prescrite par la norme DIN EN 1264-4 à proximité des tubes de chauffage.

Contrôler l'étanchéité de tous les composants et raccords.

- Mettre en service votre station d'appartement comme décrit dans la notice d'utilisation de votre Regudis W-HTE.

Nous vous recommandons de régler la température de l'eau chaude sanitaire de votre station d'appartement à 5 °C de plus que celle du chauffe-eau instantané afin d'éviter un réchauffement électrique inutile.

- Mettre en service le chauffe-eau instantané comme décrit dans le chapitre « Mise en service initiale » dans la « Notice de montage pour le professionnel » joint. Sélectionner le réglage **13.5 kW**.

6. Instructions pour l'utilisateur

Respecter les consignes dans la « Notice pour l'utilisateur ».

7. Traitement des déchets

En fin de vie ou en cas de défauts irréparables, le produit doit être démonté et être éliminé dans le respect de l'environnement ou les composants doivent être amenés au recyclage.

Directive 2012/19/UE DEEE :

Les déchets d'équipements électriques et électroniques (DEEE) ne doivent pas être éliminés avec les déchets ménagers, mais doivent être rapportés au point de collecte prévu pour le recyclage des équipements électriques et électroniques.

FR

V01.03.2021

134456180

oventrop
Wir regeln das. Seit 1851.

Oventrop GmbH & Co. KG · Paul-Oventrop-Str. 1 · 59939 Olsberg
Tel. +49 2962 820 · Fax +49 2962 82400 · mail@oventrop.com ·
www.oventrop.com