oventrop

Premium Armaturen + Systeme

DE

Unterputzschrank
für die Wohnungsstation „Regudis W-HTE“
Betriebsanleitung

EN

Flush-mounted cabinet
for dwelling station “Regudis W-HTE”
Operating instructions

FR

Coffret pour pose encastrée
pour station d'appartement «Regudis W-HTE»
Notice d'utilisation

Inhalt

Seite

1. Allgemeine Angaben 5
1.1 Gültigkeit der Anleitung 5
1.2 Lieferumfang 5
1.3 Kontakt 5
1.4 Urheber- und Schutzrechte 5
1.5 Verwendete Symbole 5
2. Sicherheitsbezogene Informationen 5
2.1 Normative Vorgaben 5
2.2 Bestimmungsgemäße Verwendung 5
2.3 Änderungen am Produkt 5
2.4 Warnhinweise 6
2.5 Sicherheitshinweise 6
2.5.1 Verletzungsgefahr durch hohes Eigengewicht 6
2.5.2 Verletzungsgefahr bei unsachgemäßer Arbeit 6
2.5.3 Verfügbarkeit der Betriebsanleitung 6
3. Technische Beschreibung 6
3.1 Aufbau 6
3.2 Maße 7
3.3 Technische Daten 8
4. Zubehör und Ersatzteile 8
5. Transport und Lagerung 8
6. Montage 9
6.1 Montage 9
6.2 Schutzpotentialausgleich/Erdung 9
7. Demontage und Entsorgung 10

1. Allgemeine Angaben

Die Originalbetriebsanleitung ist in deutscher Sprache verfasst.

Die Betriebsanleitungen anderer Sprachen wurden aus dem Deutschen übersetzt.

1.1 Gültigkeit der Anleitung

Diese Anleitung gilt für die Unterputzschränke mit der Artikelnummer 1344596, 1344598 und 1344599.

1.2 Lieferumfang

Prüfen Sie Ihre Lieferung auf Transportschäden und Vollständigkeit.

Der Lieferumfang umfasst

- Unterputzschrank für „Regudis W-HTE“
- Befestigungsmaterial für Verteiler (bei Artikelnummer 1344598 und 1344599)
- Befestigungsmaterial für Wohnungsstation
- Zubehör für Potentialausgleich

1.3 Kontakt

Kontaktadresse

OVENTROP GmbH & Co. KG

Paul-Oventrop-Straße 1

59939 Olsberg

Deutschland

Technischer Kundendienst

Telefon: +49 (0) 29 62 82-234

1.4 Urheber- und Schutzrechte

Diese Anleitung ist urheberrechtlich geschützt. Sie ist ausschließlich für die mit dem Produkt beschäftigten Personen bestimmt.

1.5 Verwendete Symbole

	Kennzeichnet wichtige Informationen und weiterführende Ergänzungen.
▶	Handlungsaufforderung
•	Aufzählung
1. 2.	Feste Reihenfolge. Handlungsschritte 1 bis X.
▷	Ergebnis der Handlung

2. Sicherheitsbezogene Informationen

2.1 Normative Vorgaben

Beachten Sie die am Installationsort geltenden rechtlichen Rahmenbedingungen.

Es gelten die aktuell gültigen Normen, Regeln und Richtlinien.

2.2 Bestimmungsgemäße Verwendung

Die Betriebssicherheit ist nur bei bestimmungsgemäßer Verwendung des Produktes gewährleistet.

Der Unterputzschrank dient zum direkten Einbau und Schutz der Wohnungsstation „Regudis W-HTE“ und ihrem Zubehör.

Jede darüber hinausgehende und/oder andersartige Verwendung gilt als nicht bestimmungsgemäß.

Ansprüche jeglicher Art gegen den Hersteller und/oder seine Bevollmächtigten wegen Schäden aus nicht bestimmungsgemäßer Verwendung können nicht anerkannt werden.

Zur bestimmungsgemäßen Verwendung zählt auch die korrekte Einhaltung dieser Anleitung.

2.3 Änderungen am Produkt

Änderungen am Produkt sind untersagt. Bei Änderungen am Produkt erlischt die Produktgarantie. Für Schäden und Betriebsstörungen, die sich aus Änderungen am Produkt ergeben, haftet der Hersteller nicht.

2.4 Warnhinweise

Jeder Warnhinweis enthält folgende Elemente:

Warnsymbol SIGNALWORT
Art und Quelle der Gefahr! Mögliche Folgen, wenn die Gefahr eintritt bzw. der Warnhinweis ignoriert wird. ▶ Möglichkeiten zur Vermeidung der Gefahr.

Signalworte definieren die Schwere der Gefahr, die von einer Situation ausgeht.

⚠ GEFAHR	
	Kennzeichnet eine unmittelbare drohende Gefahr mit hohem Risiko. Wenn die Situation nicht vermieden wird, sind Tod oder schwerste Verletzung die Folge.

ACHTUNG	
	Kennzeichnet eine Situation, die möglicherweise Sachschäden zur Folge haben kann, wenn sie nicht vermieden wird.

2.5 Sicherheitshinweise

Dieses Produkt ist so konstruiert, dass es dem gebotenen Sicherheitsstandard von Wissenschaft und Technik entspricht und ist betriebssicher. Dennoch können bei Montage und Betrieb Restgefahren für Personen und Sachwerte entstehen.

2.5.1 Verletzungsgefahr durch hohes Eigengewicht

- ▶ Tragen Sie bei der Montage Sicherheitsschuhe.
- ▶ Ziehen Sie für die Montage weitere Personen hinzu.

2.5.2 Verletzungsgefahr bei unsachgemäßer Arbeit

Kantige Bauteile, Spitzen und Ecken am und im Produkt können Verletzungen verursachen.

- ▶ Sorgen Sie vor Beginn der Arbeiten für ausreichenden Platz.
- ▶ Gehen Sie mit offenen oder scharfkantigen Bauteilen vorsichtig um.
- ▶ Halten Sie den Arbeitsbereich aufgeräumt und sauber, um Unfallquellen zu vermeiden.

2.5.3 Verfügbarkeit der Betriebsanleitung

Jede Person, die mit diesem Produkt arbeitet, muss diese Anleitung und alle mitgeltenden Anleitungen (z. B. Anleitung des Zubehörs) gelesen haben und anwenden.

Die Anleitung muss am Einsatzort des Produktes verfügbar sein.

- ▶ Geben Sie diese Anleitungen und alle mitgeltenden Anleitungen (z. B. Anleitung des Zubehörs) an den Betreiber weiter.

3. Technische Beschreibung

3.1 Aufbau

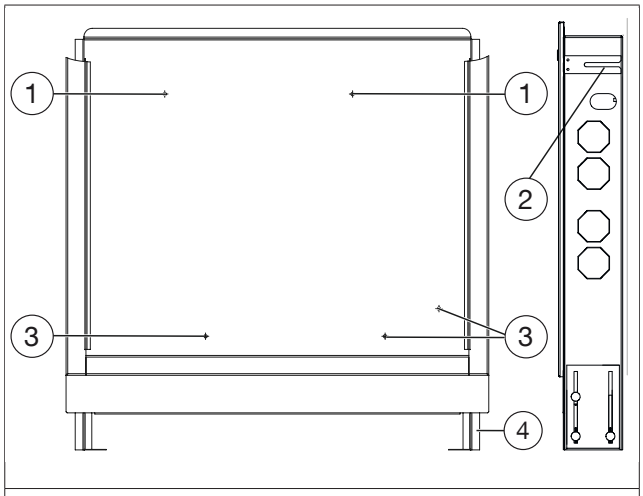

Abb. 1: Aufbau Unterputzschrank 1344596

(1)	Gewindebolzen für „Regudis W-HTE“
(2)	Befestigungslasche
(3)	Gewindebolzen für Kugelhahnanschlussleiste
(4)	Ausziehbare Füße mit Höhenmarkierung zur Einstellung der Fußbodenaufbauhöhen (100 - 180 mm)

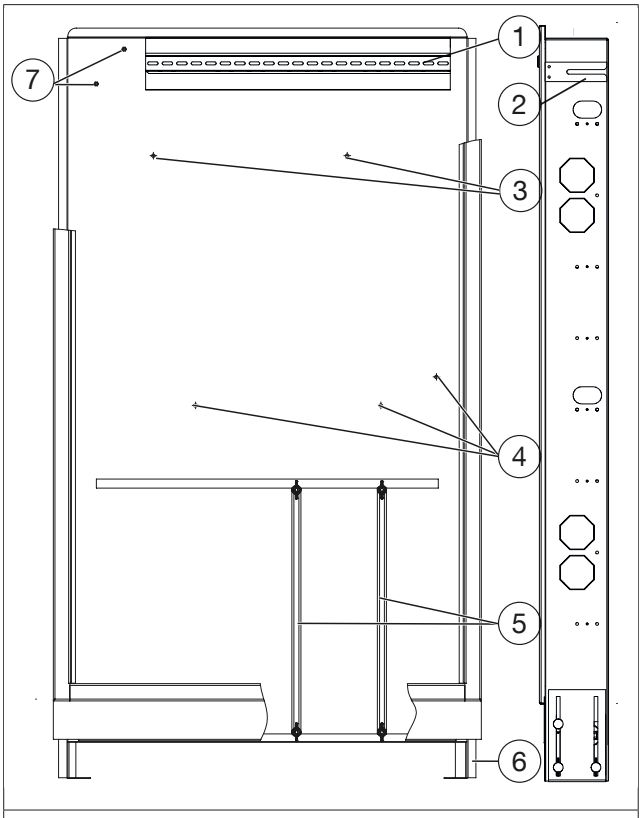

Abb. 2: Aufbau Unterputzschrank 1344598 und 1344599

(1)	Befestigungsmöglichkeit für elektrische Anschlussleiste
(2)	Befestigungslasche
(3)	Gewindebolzen für „Regudis W-HTE“
(4)	Gewindebolzen für Kugelhahnanschlussleiste
(5)	Befestigungsschiene für Verteiler
(6)	Ausziehbare Füße mit Höhenmarkierung zur Einstellung der Fußbodenaufbauhöhen (100 - 180 mm)
(7)	Befestigungspunkte für eine Steckdose

Abb. 3: Aufbau Unterputzschrank geschlossen

(1)	Tür
(2)	Ausziehbarer Rahmen
(3)	Estrichblende

3.2 Maße

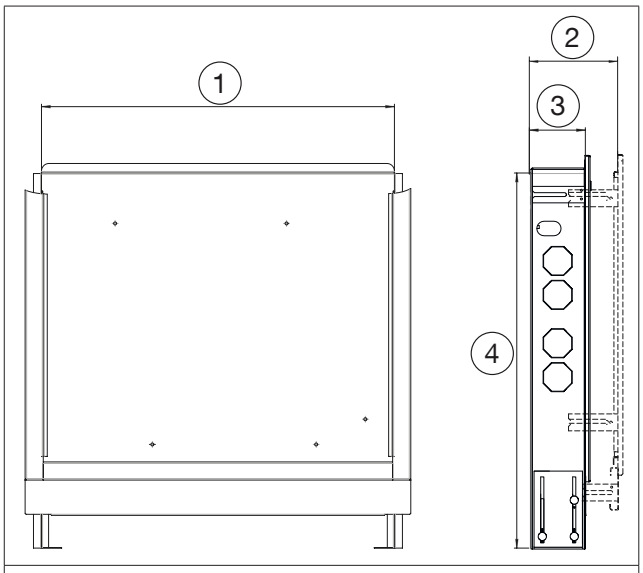

Abb. 4: Maße Unterputzschrank 1344596

	Unterputzschrank 1344596
(1)	700 mm
(2)	110 mm -175 mm
(3)	110 mm
(4)	785 mm - 900 mm

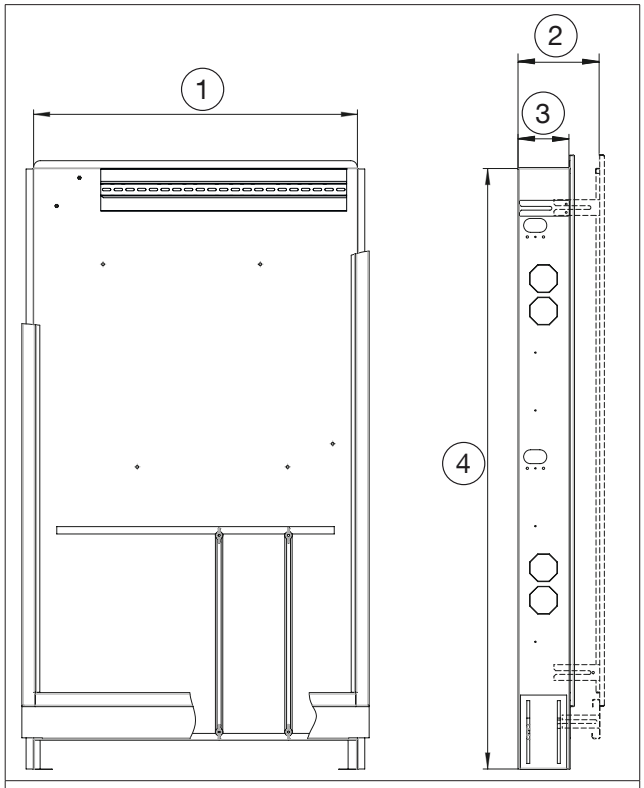

Abb. 5: Maße Unterputzschrank 1344598 und 1344599

	Unterputzschrank 1344598	Unterputzschrank 1344599
(1)	700 mm	880 mm
(2)	110 mm -175 mm	110 mm -175 mm
(3)	110 mm	110 mm
(4)	1298 mm - 1413 mm	1298 mm - 1413 mm

3.3 Technische Daten

Gewicht	Art.-Nr. 1344596	14,1 kg
	Art.-Nr. 1344598	21,5 kg
	Art.-Nr. 1344599	26 kg
Material	Stahlblech, verzinkt	
Farbe	Weiß RAL 9010, matt	

4. Zubehör und Ersatzteile

Ersatzteile und Zubehör erhalten Sie im Fachhandel.

Folgende Artikel können als Zubehör bezogen werden:

- Zylinderschloss mit Schlüssel (Artikelnummer 1401191)

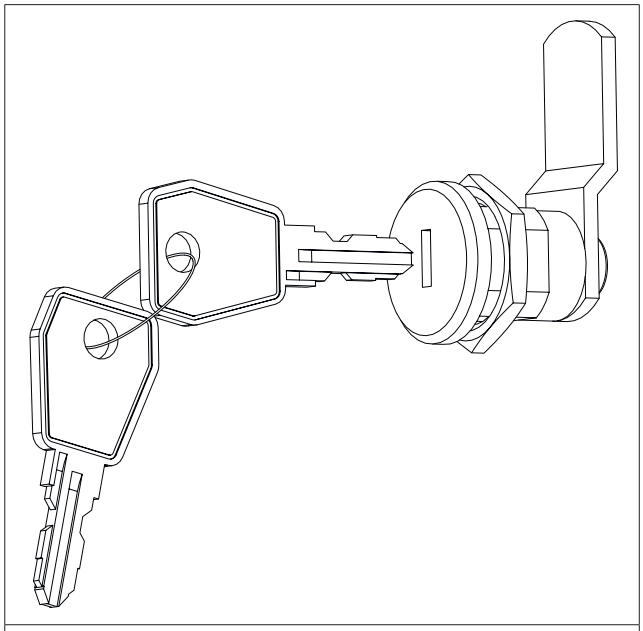

Abb. 6: Zylinderschloss mit Schlüssel

5. Transport und Lagerung

Transportieren Sie das Produkt in der Originalverpackung.

Lagern Sie das Produkt unter folgenden Bedingungen:

Temperaturbereich	-20°C bis +60°C
Relative Luftfeuchtigkeit	max. 95%
Partikel	Trocken und staubgeschützt
Mechanische Einflüsse	Geschützt vor mechanischer Erschütterung
Strahlung	Geschützt vor UV-Strahlung und direkter Sonneneinstrahlung
Chemische Einflüsse	Nicht zusammen mit Lösungsmitteln, Chemikalien, Säuren, Kraftstoffen u.ä. lagern

6. Montage

	Eine Wandaussparung von 110 mm Tiefe ist ausreichend für den Einbau des Unterputzschrankes mit der Wohnungsstation „Regudis W-HTE“ und ihrem Zubehör. Zur besseren Zugänglichkeit empfehlen wir die Tiefe der Wandaussparung nicht zu knapp zu bemessen. Es ist möglich den Unterputzschrank bis auf ein Tiefenmaß von 175 mm auszuziehen.

6.1 Montage

1. Entfernen Sie die Tür des Unterputzschrankes.
2. Demontieren Sie den Rahmen des Unterputzschrankes.
3. Stellen Sie die Füße des Unterputzschrankes auf die gewünschte Höhe ein. Beachten Sie beim Einstellen der Füße die Aufbauhöhe des Estrichs. Die Estrichoberfläche sollte mind. 1 cm oberhalb der Unterkante der Estrichblende liegen. Beim Ausziehen der Füße erscheint eine Höhenmarkierung (siehe Abb. 7 auf Seite 9). Die angegebenen Maße sind vom Boden bis zur Unterkante der Estrichblende. Verstellen und fixieren Sie die Füße, indem Sie die Flügelmuttern lösen und anschließend anziehen.

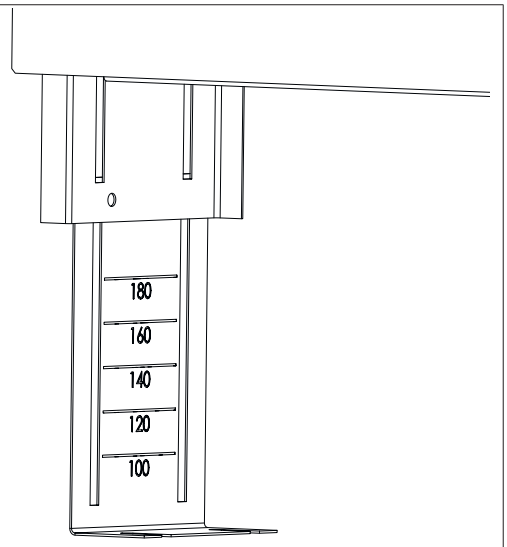

Abb. 7: Höhenmarkierung

4. Positionieren Sie den Unterputzschrank in der für ihn vorgesehen Wandaussparung.
5. Befestigen Sie den Schrank an den Füßen und den Laschen (siehe Abb. 1 auf Seite 6 (2) und Abb. 2 auf Seite 7 (2)).

	Biegen Sie die Befestigungslasche in die richtige Position.

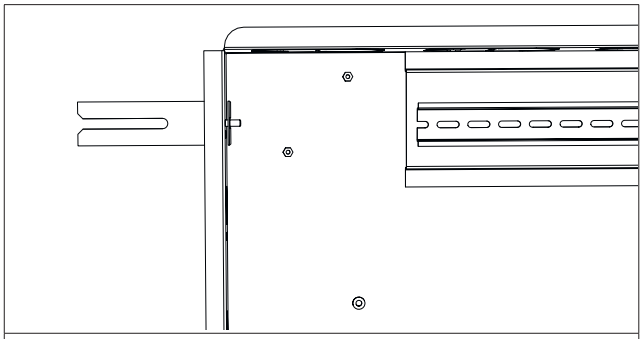

Abb. 8: Befestigungslasche am Unterputzschrank

6. Montieren Sie die Wohnungsstation und ihr Zubehör in den Unterputzschrank. Beachten Sie die Betriebsanleitungen der jeweiligen Artikel.
7. Nachdem die Wand verkleidet bzw. verputzt wurde, setzen Sie die Tür und den Rahmen des Unterputzschrankes wieder ein.

	Sie können die Kartonage zum Schutz der Tür während der Bauphase verwenden.

6.2 Schutzpotentialausgleich/Erdung

	GEFAHR
	Lebensgefahr durch elektrischen Strom! Bei Berührung spannungsführender Bauteile besteht Lebensgefahr. ▶ Trennen Sie die Station allpolig von der Stromversorgung und sichern Sie die Station gegen Wiedereinschalten. ▶ Prüfen Sie die Spannungsfreiheit. ▶ Das Anschließen darf nur ein Elektrofachhandwerker durchführen.

Vor der Inbetriebnahme der Anlage muss der Unterputzschrank über einen Schutzpotentialausgleichsleiter gem. gültiger Normen und landesspezifischen Vorschriften durch einen Elektrofachhandwerker sachgemäß geerdet werden. Der Unterputzschrank muss über den zentralen Erdungspunkt mit der Potentialausgleichsschiene des Gebäudes verbunden werden. Das notwendige Potentialausgleichskabel aus Kupfer muss einen Querschnitt von mindestens 6mm² aufweisen. Beachten Sie die Norm DIN VDE 0100-540.

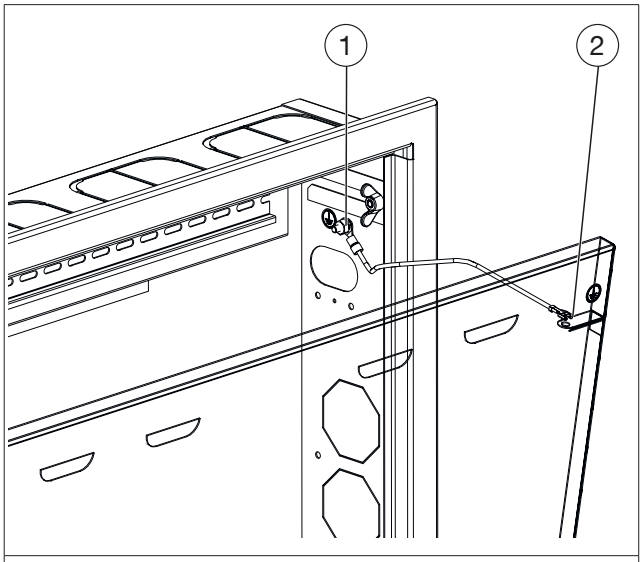

Abb. 9: Erdung der Tür

(1)	Zentraler Erdungspunkt
(2)	Erdungspunkt der Tür

Zubehör zur Erdung der Tür liegt dem Unterputzschrank bei.

Die Erdung der Wohnungsstation „Regudis W-HTE“ und ihrem Zubehör erfolgt über die Erdung des Schrankes.

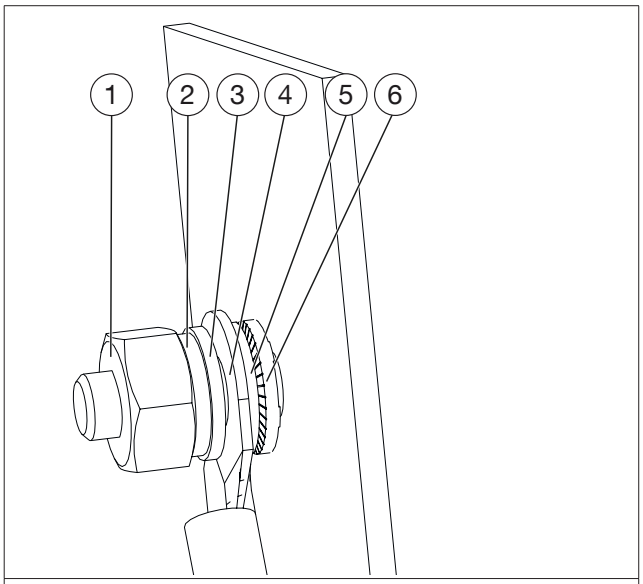

Abb. 10: Aufbau des Zentralen Erdungspunktes

(1)	Sechskantmutter M5
(2)	Federring
(3)	Unterlegscheibe
(4)	Ringkabelschuh
(5)	Unterlegscheibe
(6)	Kontaktscheibe mit Schneidzähnen

1. Verbinden Sie den zentralen Erdungspunkt (siehe Abb. 9 auf Seite 10 (1)) über ein Kabel mit der Potentialausgleichsschiene des Gebäudes.

Der zentrale Erdungspunkt befindet sich an der rechten Seitenwand des Unterputzschrankes (siehe Abb. 9 auf Seite 10).

2. Verbinden Sie ebenfalls den Erdungspunkt der Tür (siehe Abb. 9 auf Seite 10 (2)) mit dem zentralen Erdungspunkt (1).

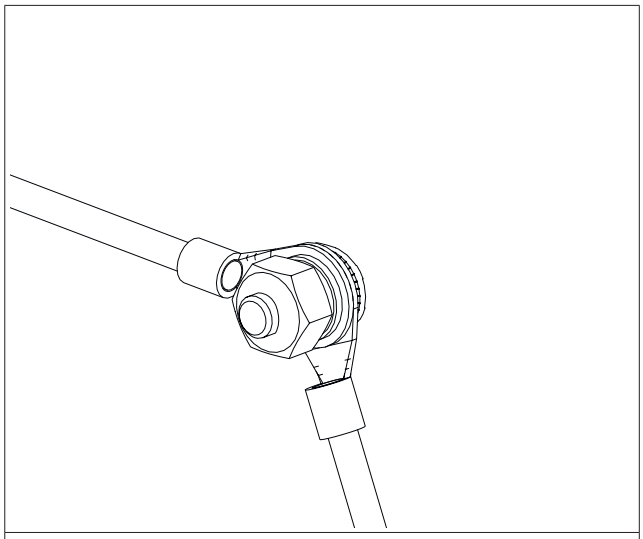

Abb. 11: Zentraler Erdungspunkt mit Verbindung zur Potentialausgleichsschiene des Gebäudes und zur Tür des Unterputzschrankes

7. Demontage und Entsorgung

ACHTUNG

Verschmutzungsgefahr für die Umwelt!

Nicht fachgerechte Entsorgung (z. B. im Hausmüll) kann zu Umweltschäden führen.

- ▶ Entsorgen Sie das Verpackungsmaterial umweltgerecht.
- ▶ Entsorgen Sie Bauteile fachgerecht.

Sofern keine Rücknahme- oder Entsorgungsvereinbarung getroffen wurde, entsorgen Sie das Produkt.

- ▶ Führen Sie Bestandteile möglichst der Wiederverwertung zu.
- ▶ Entsorgen Sie nicht wiederverwertbare Bestandteile den lokalen Vorschriften entsprechend. Das Entsorgen im Hausmüll ist nicht zulässig.

Content

Page

1. General information ... 15
1.1 Validity of the operating instructions ... 15
1.2 Extent of supply ... 15
1.3 Contact ... 15
1.4 Copyright and protective rights ... 15
1.5 Used symbols ... 15
2. Safety-related information ... 15
2.1 Normative directives ... 15
2.2 Correct use ... 15
2.3 Modifications to the product ... 15
2.4 Warnings ... 16
2.5 Safety notes ... 16
2.5.1 Risk of injury from heavy product ... 16
2.5.2 Risk of injury in case of improper work ... 16
2.5.3 Availability of the operating instructions ... 16
3. Technical description ... 16
3.1 Construction ... 16
3.2 Dimensions ... 17
3.3 Technical data ... 18
4. Accessories and spare parts ... 18
5. Transport and storage ... 18
6. Installation ... 19
6.1 Installation ... 19
6.2 Protective equipotential bonding/Earthing ... 19
7. Removal and disposal ... 20

1. General information

The original operating instructions were drafted in German.

The operating instructions in other languages were translated from German.

1.1 Validity of the operating instructions

These operating instructions are valid for the flush-mounted cabinets item no. 1344596, 1344598 and 1344599.

1.2 Extent of supply

Please check the delivery for any damages caused during transit and for completeness.

Extent of supply

- Flush-mounted cabinet for "Regudis W-HTE"
- Fixing material for distributor/collector (only item no.1344598 and 1344599)
- Fixing material for dwelling station
- Accessories for equipotential bonding

1.3 Contact

Address

OVENTROP GmbH & Co. KG

Paul-Oventrop-Straße 1

59939 Olsberg

Germany

Technical service

Phone: +49 (0) 29 62 82-234

1.4 Copyright and protective rights

These operating instructions are copyrighted. They are exclusively designed for persons involved with the product.

1.5 Used symbols

	Important information and further explanations.
▶	Action required
•	Enumeration
1. 2.	Fixed order. Steps 1 to X.
▷	Result of action

2. Safety-related information

2.1 Normative directives

Observe the legal framework conditions valid at the installation location.

The current standards, rules and guidelines are valid.

2.2 Correct use

Safety in operation is only guaranteed if the product is used correctly.

The flush-mounted cabinet serves the direct installation and protection of the dwelling station "Regudis W-HTE" and its accessories.

Any use of the product outside the above applications will be considered as non-compliant and misuse.

Claims of any kind against the manufacturer and/ or his authorised representatives, due to damages caused by incorrect use cannot be accepted.

The observance of the operating instructions is part of the compliance terms.

2.3 Modifications to the product

Modifications to the product are not allowed. In case of modifications to the product, the warranty will become void. The manufacturer will not accept liability for damages and malfunctions caused by modifications to the product.

2.4 Warnings

Each warning contains the following elements:

Warning symbol SIGNAL WORD
Type and source of danger! Possible consequences if the danger occurs or the warning is ignored. ▶ Possibilities of avoiding the danger.

The signal words define the seriousness of the danger which arises from a situation.

⚠ DANGER	
	Indicates an imminent danger with high risk which will lead to death or serious injury if the situation is not avoided.

NOTICE	
	Indicates a situation which may lead to damage to property if not avoided.

2.5 Safety notes

This product is designed in accordance with the necessary safety standard of science and technology and is fail-safe. Nevertheless, there might still be a residual danger for persons and property during installation and operation.

2.5.1 Risk of injury from heavy product

- ▶ Wear safety shoes during installation.
- ▶ Installation must be carried out by several persons.

2.5.2 Risk of injury in case of improper work

Angular components points and edges at the outside and inside of the product may cause injuries.

- ▶ Before starting work, make sure that there is enough space.
- ▶ Open and hard-edged components are to be handled with care.
- ▶ Make sure that the work place is tidy and clean to avoid accidents.

2.5.3 Availability of the operating instructions

Any person working on the product has to read and apply these operating instructions and all other valid documents (e.g. accessory manuals).

The operating instructions have to be kept at the installation location.

- ▶ Hand these operating instructions and all other valid documents (e.g. accessory manuals) over to the user.

3. Technical description

3.1 Construction

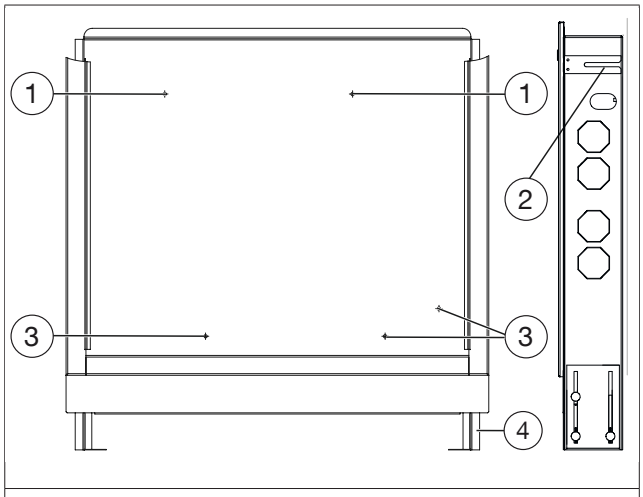

Illustr. 1: Construction flush-mounted cabinet 1344596

(1)	Threaded bolts for "Regudis W-HTE"
(2)	Fixing bracket
(3)	Threaded bolts for ball valve connector block
(4)	Extendible feet with height marking for adjustment of the floor construction height (100 - 180 mm)

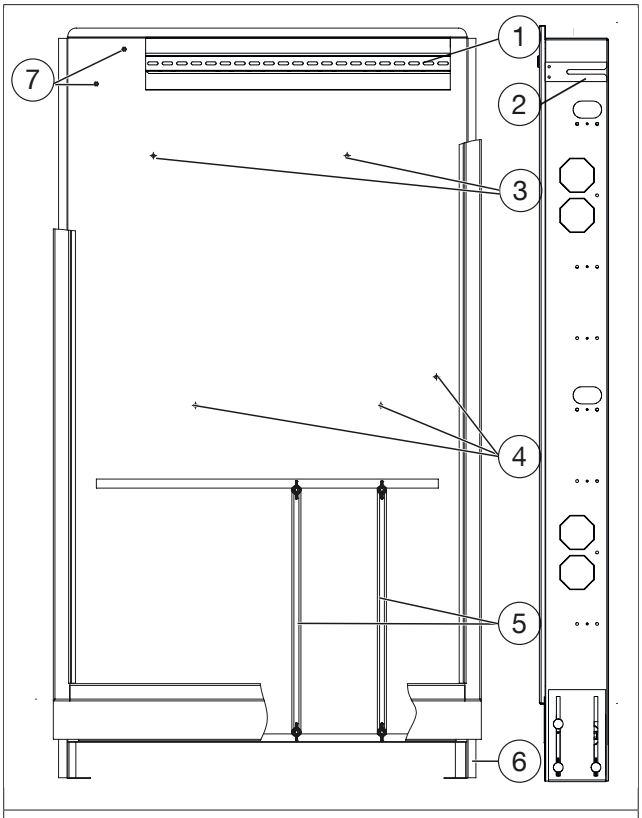

Illustr. 2: Construction flush-mounted cabinet 1344598 and 1344599

(1)	Fixing device for electrical connecting block
(2)	Fixing bracket
(3)	Threaded bolts for "Regudis W-HTE"
(4)	Threaded bolts for ball valve connector block
(5)	Mounting rail for distributor/collector
(6)	Extendible feet with height marking for adjustment of the floor construction height (100 - 180 mm)
(7)	Fixing points for a socket

Illustr. 3: Construction closed flush-mounted cabinet

(1)	Door
(2)	Extendible frame
(3)	Plinth

3.2 Dimensions

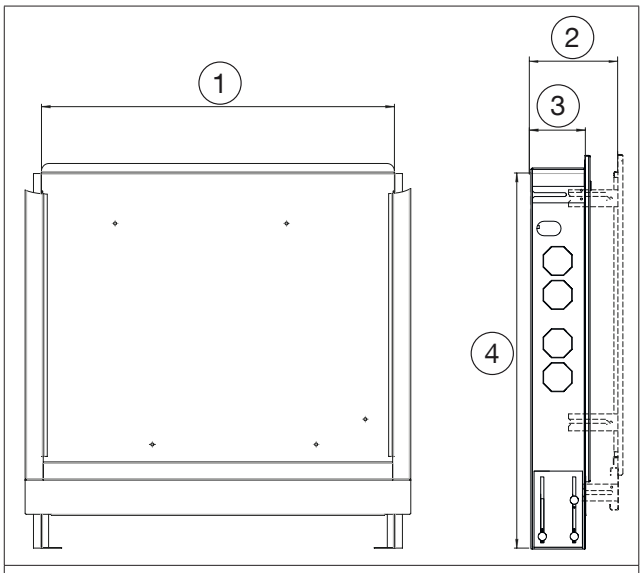

Illustr. 4: Dimensions flush-mounted cabinet 1344596

	Flush-mounted cabinet 1344596
(1)	700 mm
(2)	110 mm -175 mm
(3)	110 mm
(4)	785 mm - 900 mm

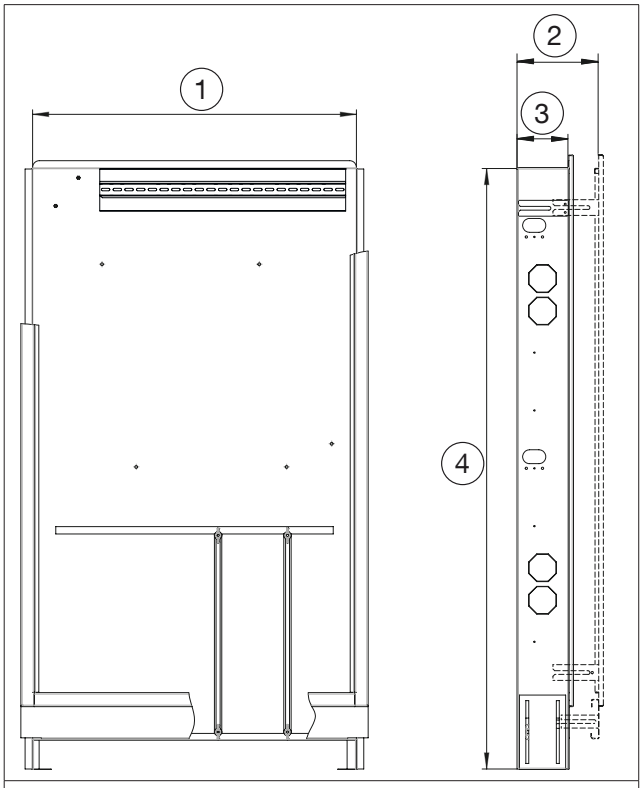

Illustr. 5: Dimensions flush-mounted cabinet 1344598 and 1344599

	Flush-mounted cabinet 1344598	Flush-mounted cabinet 1344599
(1)	700 mm	880 mm
(2)	110 mm -175 mm	110 mm -175 mm
(3)	110 mm	110 mm
(4)	1298 mm - 1413 mm	1298 mm - 1413 mm

3.3 Technical data

Weight	Item no. 1344596	14.1 kg
	Item no. 1344598	21.5 kg
	Item no. 1344599	26 kg
Material	Steel sheet, galvanised	
Colour	White RAL 9010, matt	

4. Accessories and spare parts

Spare parts and accessories are obtainable from specialist stores.

The following item is available as accessory:

- Cylinder lock with key (item no. 1401191)

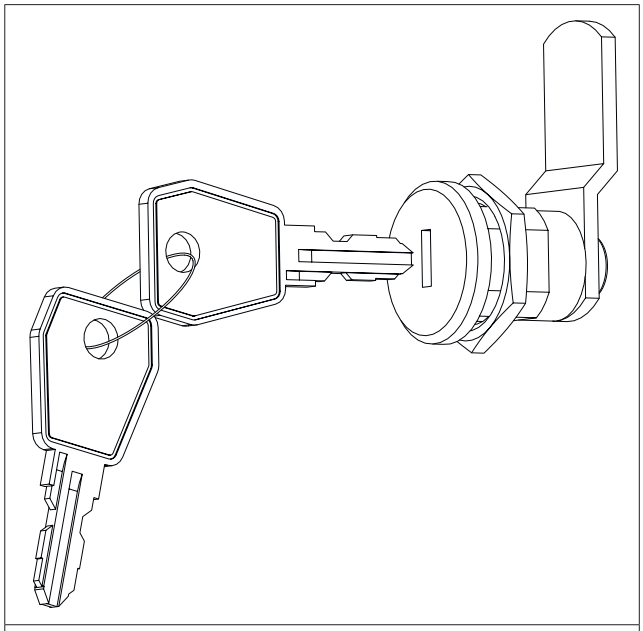

Illustr. 6: Cylinder lock with key

5. Transport and storage

Transport the product in the original packing.

Store the product under the following conditions:

Temperature range	-20°C to +60°C
Relative humidity of air	max. 95%
Particles	Dry and free from dust
Mechanical influences	Protected from mechanical agitation
Radiation	Protected from UV-rays and direct sunlight
Chemical influences	Do not store together with solvents, chemicals, acids, fuels and similar

6. Installation

	A wall recess with a depth of 110 mm is sufficient for the installation of the flush-mounted cabinet with the dwelling station "Regudis W-HTE" and its accessories. For better access, the depth of the wall recess should not be dimensioned too small. The flush-mounted cabinet can be pulled out to a depth of 175 mm.

6.1 Installation

1. Remove the door of the flush-mounted cabinet.
2. Remove the frame of the flush-mounted cabinet.
3. Adjust the feet of the flush-mounted cabinet to the required height. Observe the height of the screed when adjusting the feet. The screed surface should be at least 1 cm above the lower edge of the plinth. A height marking will appear when extending the feet (see Illustr. 7 auf Seite 19). The dimensions on the height marking indicate the distance between the floor and the lower edge of the plinth. Adjust the feet by loosening the wing nuts and fix them by tightening the wing nuts.

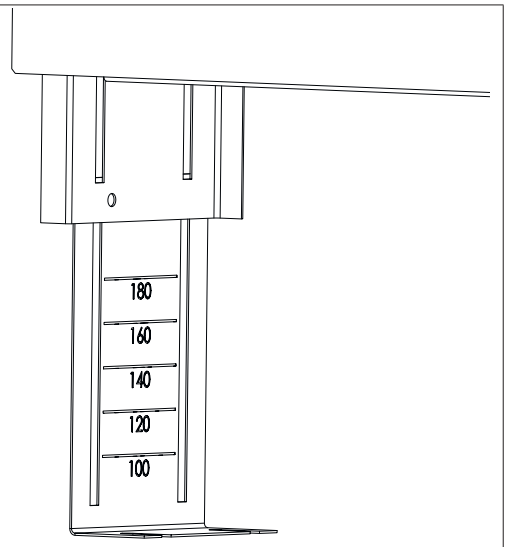

Illustr. 7: Height marking

4. Position the flush-mounted cabinet in the provided wall recess.
5. Fix the cabinet at the feet and the fixing brackets (see Illustr. 1 auf Seite 16 (2) and Illustr. 2 auf Seite 17 (2)).

	Bend the fixing bracket to obtain the correct position.

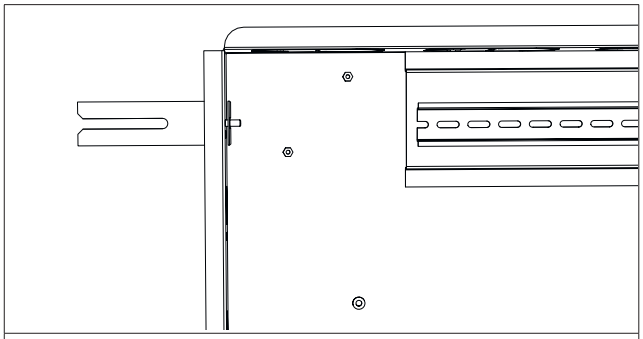

Illustr. 8: Fixing bracket at the flush-mounted cabinet

6. Install the dwelling station and its accessories into the flush-mounted cabinet. Observe the operating instructions of the different components.
7. Refit the door and the frame of the flush-mounted cabinet after having covered or plastered the wall.

	You can use the cardboard for the protection of the door during the construction phase.

6.2 Protective equipotential bonding/ Earthing

DANGER

Danger to life due to electric current!

Danger to life due to contact with live components.

- ▶ Completely disconnect the station from the power supply and protect it against accidental restart.
- ▶ Check that no voltage is present.
- ▶ The electrical connection must only be carried out by a qualified electrician.

Before commissioning of the installation, the flush-mounted cabinet must be earthed via a protective equipotential bonding conductor by a qualified electrician according the valid standards and local regulations. The flush-mounted cabinet must be connected to the equipotential bonding rail of the building via the central earthing point. The required equipotential bonding cable made of copper has to feature a minimum cross section of 6 mm² . Observe the DIN VDE 0100-540 standard.

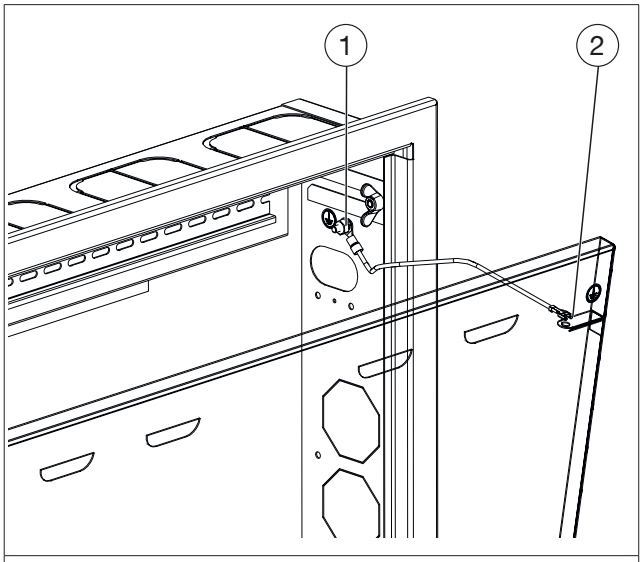

Illustr. 9: Earthing of the door

(1)	Central earthing point
(2)	Earthing point of the door

Accessories for earthing of the port are supplied with the flush-mounted cabinet.

Earthing of the dwelling station “Regudis W-HTE” and its accessories is carried out via the earthing of the cabinet.

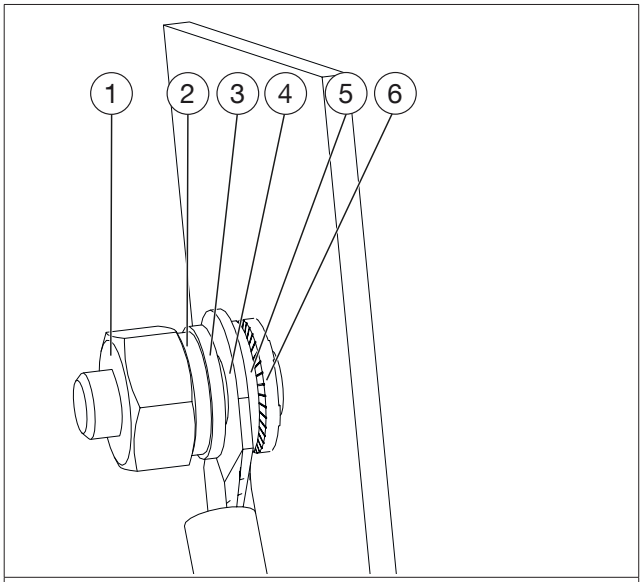

Illustr. 10: Configuration of the central earthing point

(1)	Hexagon nut M5
(2)	Lock washer
(3)	Washer
(4)	Ring terminal
(5)	Washer
(6)	Contact disc with cutting teeth

1. Connect the central earthing point (see Illustr. 9 auf Seite 20 (1)) to the equipotential bonding rail of the building via a cable.

The central earthing point is located on the right-hand side wall of the flush-mounted cabinet (see Illustr. 9 auf Seite 20).

2. Connect the earthing point of the door (see Illustr. 9 auf Seite 20 (2)) to the central earthing point (1).

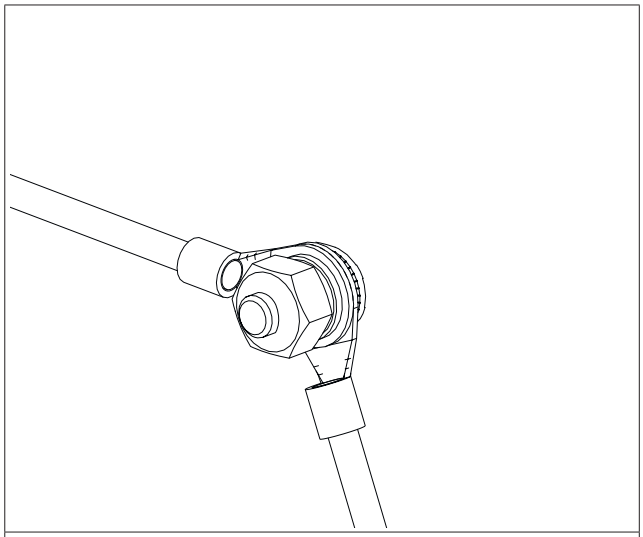

Illustr. 11: Central earthing point with connection to the equipotential bonding rail of the building and to the door of the flush-mounted cabinet

7. Removal and disposal

NOTICE

Risk of environmental pollution!

Incorrect disposal (for instance with the standard waste) may lead to environmental damage.

- ▶ Dispose of the packing material in an environmentally friendly manner.
- ▶ Dispose of the components professionally.

If no return or disposal agreement has been made, dispose of the product.

- ▶ If possible, recycle the components.
- ▶ Dispose of components, which cannot be recycled, according to the local regulations. Disposal with the standard waste is inadmissible.

Contenu

Page

1. Généralités ... 25
1.1 Validité de la notice ... 25
1.2 Fourniture ... 25
1.3 Contact ... 25
1.4 Protection de la propriété intellectuelle ... 25
1.5 Symboles utilisés ... 25
2. Informations relatives à la sécurité ... 25
2.1 Prescriptions normatives ... 25
2.2 Utilisation conforme ... 25
2.3 Modifications sur le produit ... 25
2.4 Avertissements ... 26
2.5 Consignes de sécurité ... 26
2.5.1 Risque de blessure par chute de produit lourd ... 26
2.5.2 Risque de blessure en cas de travaux non conformes ... 26
2.5.3 Disponibilité de la notice d'utilisation ... 26
3. Description technique ... 26
3.1 Construction ... 26
3.2 Dimensions ... 27
3.3 Données techniques ... 28
4. Accessoires et pièces de rechange ... 28
5. Transport et stockage ... 28
6. Montage ... 29
6.1 Montage ... 29
6.2 Compensation de potentiel/Mise à la terre ... 29
7. Démontage et traitement des déchets ... 30

1. Généralités

La notice d’utilisation originale est rédigée en allemand.

Les notices d’utilisation dans les langues étrangères ont été traduites de l’allemand.

1.1 Validité de la notice

Cette notice s'applique aux coffrets pour pose encastrée réf. 1344596, 1344598 et 1344599.

1.2 Fourniture

Veuillez contrôler la livraison. Veillez à ce qu'elle soit complète et sans dommages liés au transport.

Les composants fournis sont les suivants :

- Coffret pour pose encastrée pour «Regudis W-HTE»
- Matériel de fixation pour distributeur/collecteur (uniquement réf. 1344598 et 1344599)
- Matériel de fixation pour station d'appartement
- Accessoires pour la compensation de potentiel

1.3 Contact

Adresse

OVENTROP S.à.r.l.

«Parc d’Activités Les Coteaux de la Mossig»
1 rue Frédéric Bartholdi

F-67310 Wasselonne

France

Service technique

Téléphone : 03 88 59 13 13

Lu.-Je. : 8:00 - 12.15 h / 14.30 - 18.00 h
Ve. : 8:00 - 12.15 h / 13.30 - 17.00 h

1.4 Protection de la propriété intellectuelle

Cette notice d’utilisation est protégée par le droit de la propriété intellectuelle. Elle est uniquement destinée aux personnes travaillant avec ce produit.

1.5 Symboles utilisés

i	Informations et explications utiles.
▶	Appel à l'action
•	Énumération
1. 2.	Ordre fixe. Étapes 1 à X.
▷	Résultat de l'action

2. Informations relatives à la sécurité

2.1 Prescriptions normatives

Respecter le cadre juridique du lieu d’installation.

Les normes, règles et directives actuelles sont à appliquer.

2.2 Utilisation conforme

La sécurité d’exploitation n’est garantie que si le produit est affecté à l’utilisation prévue à cet effet.

Le coffret pour pose encastrée sert au montage direct et à la protection de la station d'appartement «Regudis W-HTE» et des accessoires.

Toute autre utilisation est interdite et réputée non conforme.

Les revendications de toutes natures à l’égard du fabricant et/ou ses mandataires, pour des dommages résultant d’une utilisation non conforme ne seront pas acceptées.

L’utilisation conforme inclut notamment l’application des recommandations de la notice d’utilisation.

2.3 Modifications sur le produit

Des modifications sur le produit sont interdites. Toute modification sur le produit entraîne l’annulation de la garantie. Le fabricant décline toute responsabilité en cas de dommages et pannes résultant de modifications sur le produit.

2.4 Avertissements

Chaque avertissement comprend les éléments suivants :

Symbole d'avertissement MOT DE SIGNALISATION
Nature et source du danger ! Conséquences possibles en cas de survenue d'un danger ou ignorance de l'avertissement. ▶ Moyens pour éviter le danger.

Les mots de signalisation indiquent la gravité du danger résultant d'une situation.

⚠ DANGER	
	Signifie un danger imminent de niveau élevé. La situation mènera à la mort ou provoquera des blessures graves si elle n'est pas évitée.

ATTENTION	
	Signifie une situation qui peut mener à des dégâts matériels si elle n'est pas évitée.

2.5 Consignes de sécurité

Ce produit est construit selon les normes de sécurité requises de la science et de la technique et son utilisation est réputée sans danger. Cependant, des risques de dommages corporels et matériels peuvent se présenter lors du montage et de l'utilisation.

2.5.1 Risque de blessure par chute de produit lourd

- ▶ Porter des chaussures de protection pendant le montage.
- ▶ Réaliser le montage à l'aide de plusieurs personnes.

2.5.2 Risque de blessure en cas de travaux non conformes

Des composants avec arêtes vives, pointes et angles à l'extérieur et à l'intérieur du produit peuvent entraîner des blessures.

- ▶ Veiller à prévoir de la place avant le début des travaux.
- ▶ Manipuler les composants ouverts ayant des arêtes vives avec précaution.
- ▶ Veiller à ce que le lieu de travail soit rangé et propre pour éviter les sources d'accident.

2.5.3 Disponibilité de la notice d'utilisation

Chaque personne travaillant avec ce produit doit lire et appliquer cette notice ainsi que tous les autres documents de référence (tels que les notices des accessoires).

La notice doit être disponible sur le lieu d'utilisation du produit.

- ▶ Remettre cette notice ainsi que tous les autres documents de référence (tels que les notices des accessoires) à l'utilisateur de l'installation.

3. Description technique

3.1 Construction

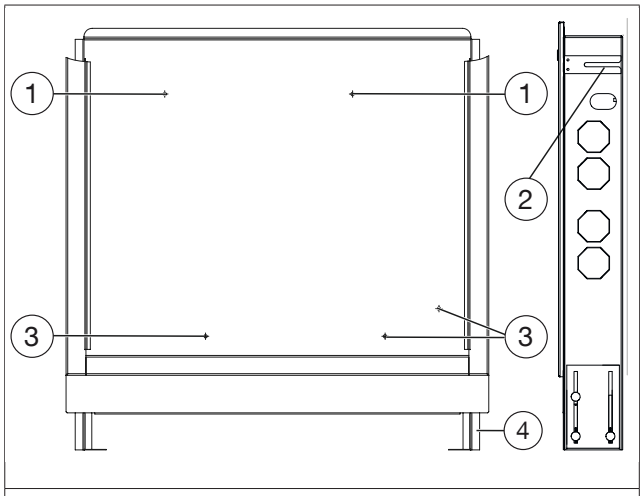

Fig. 1: Construction coffret pour pose encastrée 1344596

(1)	Boulons filetés pour «Regudis W-HTE»
(2)	Étrier de fixation
(3)	Boulons filetés pour jeu de raccordement avec robinets à tournant sphérique
(4)	Pieds extensibles avec marquage de la hauteur pour l'ajustage à la hauteur du plancher (100 - 180 mm)

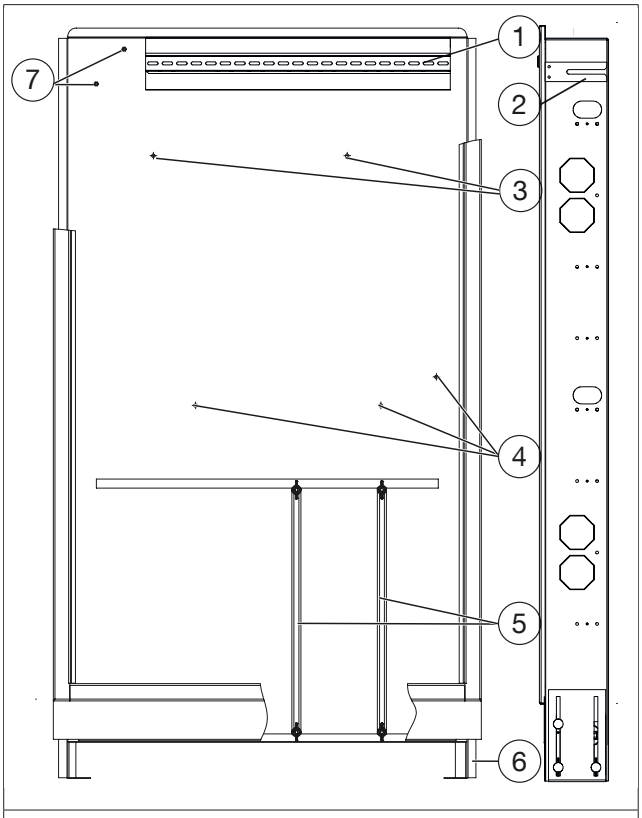

Fig. 2: Construction coffret pour pose encastrée 1344598 et 1344599

(1)	Dispositif de fixation pour plaque à bornes électrique
(2)	Étrier de fixation
(3)	Boulons filetés pour «Regudis W-HTE»
(4)	Boulons filetés pour jeu de raccordement avec robinets à tournant sphérique
(5)	Rail de montage pour distributeur/collecteur
(6)	Pieds extensibles avec marquage de la hauteur pour l'ajustage à la hauteur du plancher (100 - 180 mm)
(7)	Points de fixation pour prise électrique

Fig. 3: Construction coffret pour pose encastrée fermé

(1)	Porte
(2)	Cadre extensible
(3)	Cache pour chape

3.2 Dimensions

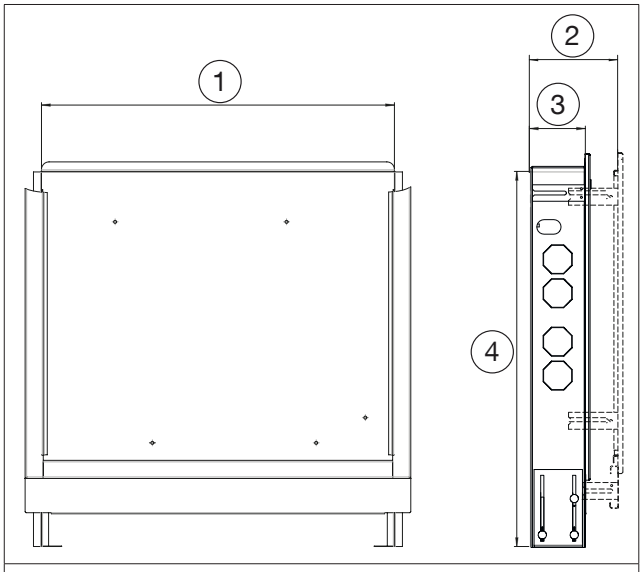

Fig. 4: Dimensions coffret pour pose encastrée 1344596

	Coffret pour pose encastrée 1344596
(1)	700 mm
(2)	110 mm -175 mm
(3)	110 mm
(4)	785 mm - 900 mm

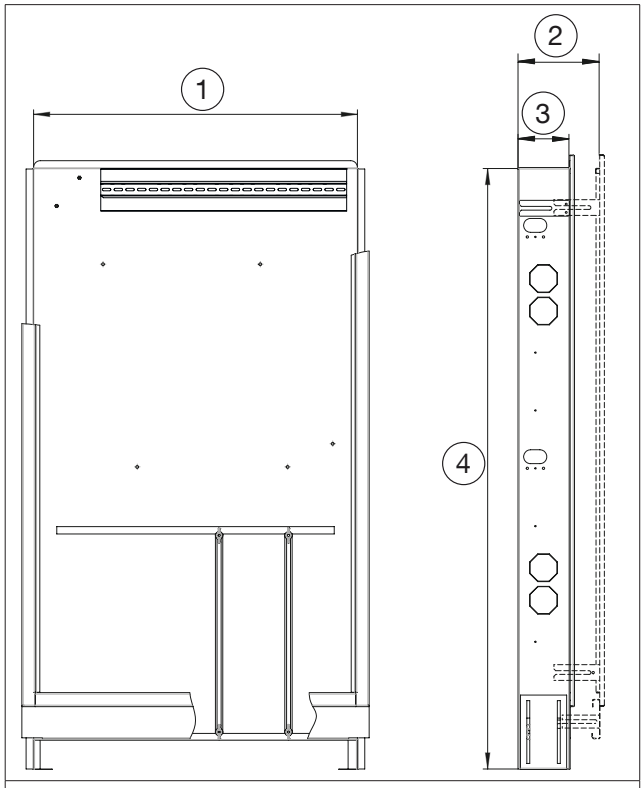

Fig. 5: Dimensions coffret pour pose encastrée 1344598 et 1344599

	Coffret pour pose encastrée 1344598	Coffret pour pose encastrée 1344599
(1)	700 mm	880 mm
(2)	110 mm -175 mm	110 mm -175 mm
(3)	110 mm	110 mm
(4)	1298 mm - 1413 mm	1298 mm - 1413 mm

3.3 Données techniques

Poids	Réf. 1344596	14,1 kg
	Réf. 1344598	21,5 kg
	Réf. 1344599	26 kg
Matériaux	Tôle d'acier, zingué	
Couleur	Blanc RAL 9010, mat	

4. Accessoires et pièces de rechange

Les pièces de rechange et accessoires sont en vente chez les grossistes.

L'article suivant est disponible en accessoire :

- Serrure à barillet avec clé (réf. 1401191)

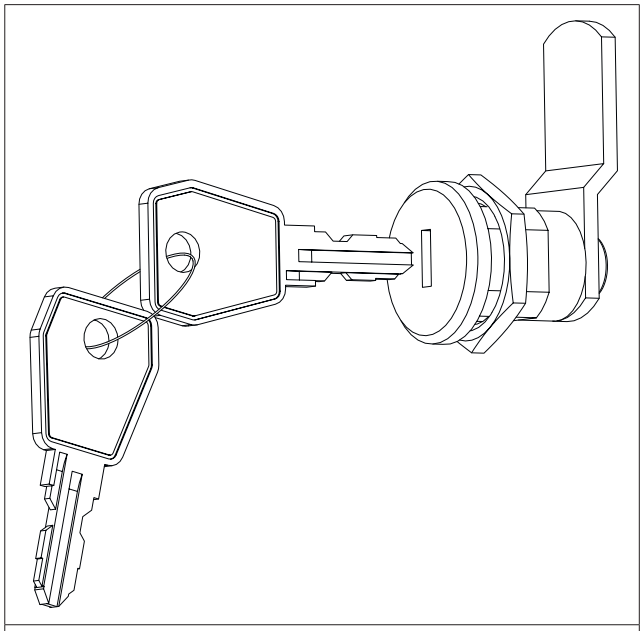

Fig. 6: Serrure à barillet avec clé

5. Transport et stockage

Transporter le produit dans l'emballage d'origine.

Stocker le produit dans les conditions suivantes :

Plage de température	-20 °C à +60 °C
Humidité relative max. de l'air	95%
Particules	Sec, propre et abrité
Influences mécaniques	Protégé de vibrations mécaniques
Rayonnement	À l'abri de rayons UV et du rayonnement solaire
Influences chimiques	Ne pas stocker avec des détergents, substances chimiques, acides, carburants ou équivalents

6. Montage

	Une réservation du mur d'une profondeur de 110 mm est suffisante pour le montage du coffret pour pose encastrée avec la station d'appartement «Regudis W-HTE» et ses accessoires. Pour un meilleur accès, la profondeur de la réservation du mur ne doit pas être trop faible. Le coffret pour pose encastrée peut être extrait jusqu'à une profondeur de 175 mm.

6.1 Montage

1. Démonter la porte du coffret pour pose encastrée.
2. Démonter le cadre du coffret pour pose encastrée.
3. Ajuster les pieds du coffret pour pose encastrée à la hauteur souhaitée. Respecter la hauteur de la chape lors de l'ajustage des pieds. La surface de la chape devrait se situer au moins 1 cm au-dessus du bord inférieur du cache pour chape. Un marquage de la hauteur apparaît en extrayant le pieds (voir Fig. 7 auf Seite 29). Les dimensions indiquent la distance entre le plancher et le bord inférieur du cache pour chape. Ajuster les pieds en desserrant les écrous papillons et les fixer en serrant les écrous papillons.

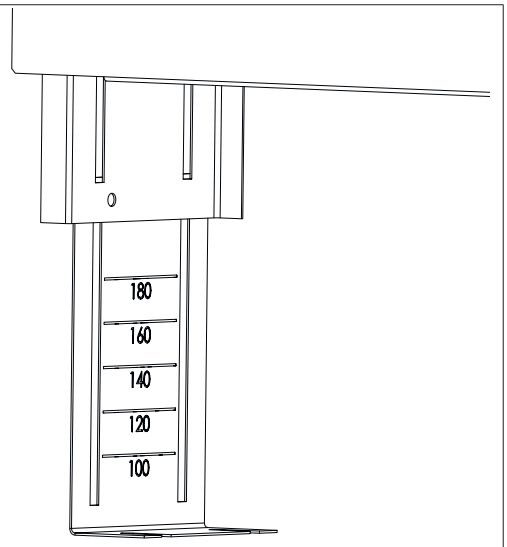

Fig. 7: Marquage de la hauteur

4. Positionner le coffret pour pose encastrée dans la réservation du mur prévue.
5. Fixer le coffret aux pieds et aux étriers (voir Fig. 1 auf Seite 26 (2) et Fig. 2 auf Seite 27 (2)).

	Cintrer l'étrier de fixation pour obtenir la position adéquate.

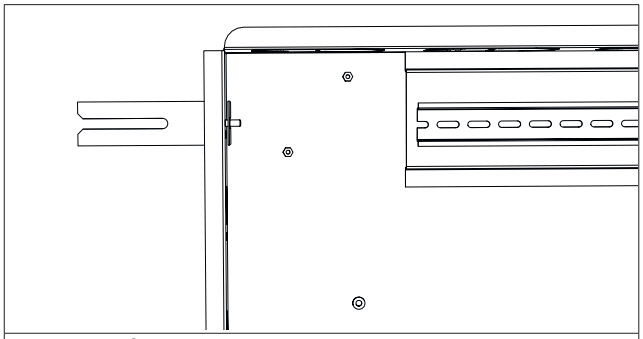

Fig. 8: Étrier de fixation du coffret pour pose encastrée.

6. Monter la station d'appartement et ses accessoires dans le coffret pour pose encastrée. Respecter les notices propres aux composants individuels.
7. Remonter la porte et le cadre après avoir revêtu ou plâtré le mur.

	Vous pouvez utiliser l'emballage comme protection pour la porte pendant les travaux de construction.

6.2 Compensation de potentiel/Mise à la terre

	DANGER
	Risque de mort par courant électrique ! Il y a risque de mort par contact avec des composants sous tension. ▶ Couper entièrement la station de l'alimentation secteur et empêcher le rebranchement. ▶ Constater l'absence de tension. ▶ Ne faire effectuer le branchement électrique que par un électricien qualifié.

Avant la mise en service de l'installation, le coffret pour pose encastrée doit être mis à la terre via un conducteur de compensation de potentiel par un électricien qualifié selon les normes actuelles et les prescriptions nationales. Le coffret pour pose encastrée doit être raccordé au rail de compensation de potentiel du bâtiment via le point central de mise à la terre.
Le câble de compensation de potentiel en cuivre nécessaire doit présenter une section minimum de 6 mm². Respecter la norme DIN VDE 0100-540.

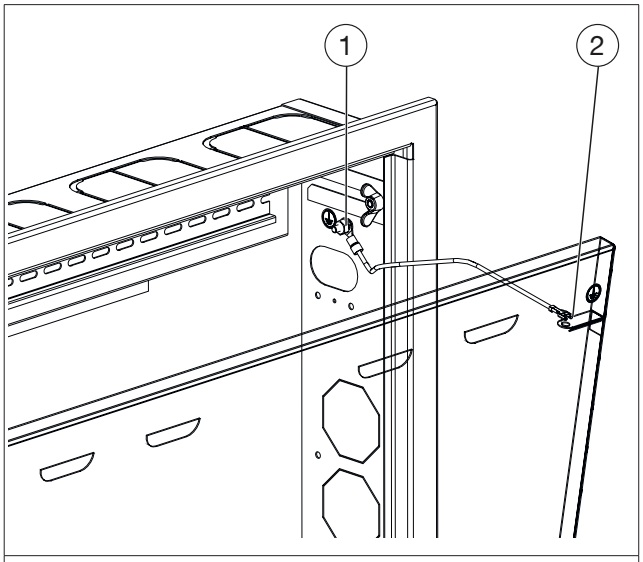

Fig. 9: Mise à la terre de la porte

(1)	Point central de mise à la terre
(2)	Point de mise à la terre de la porte

Les accessoires pour la mise à la terre de la porte sont fournis avec le coffret pour pose encastrée.

La mise à la terre de la station d'appartement «Regudis W-HTE» et de ses accessoires se fait via la mise à la terre du coffret.

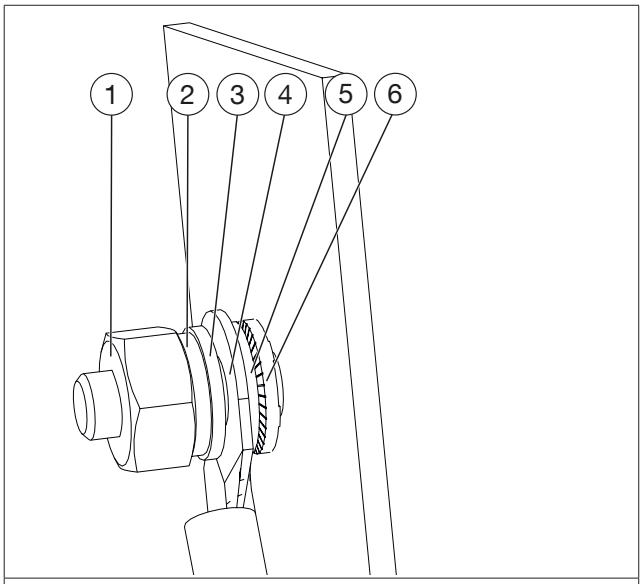

Fig. 10: Construction du point central de mise à la terre

(1)	Écrou hexagonal M5
(2)	Rondelle-ressort
(3)	Rondelle
(4)	Cosse à œillet
(5)	Rondelle
(6)	Disque de contact avec dents de coupe

1. Raccorder le point central de mise à la terre (voir Fig. 9 auf Seite 30 (1)) au rail de compensation de potentiel du bâtiment au travers d'un câble.

Le point central de mise à la terre se trouve sur la paroi latérale droite du coffret pour pose encastrée (voir Fig. 9 auf Seite 30).

2. Raccorder le point de mise à la terre de la porte (voir Fig. 9 auf Seite 30 (2)) au point central de mise à la terre (1).

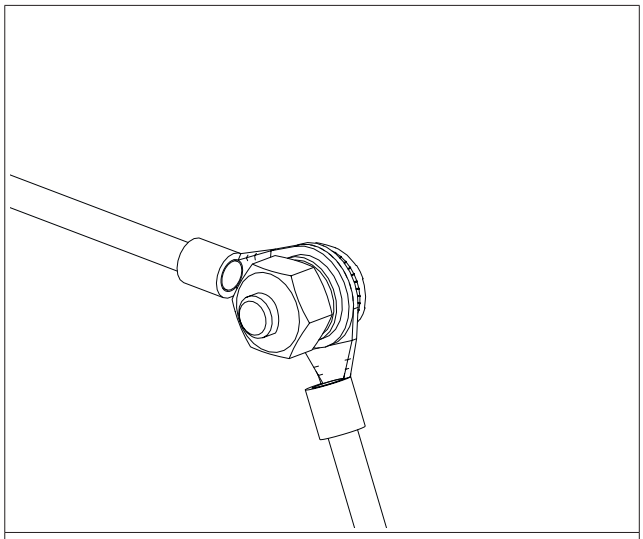

Fig. 11: Point central de mise à la terre avec raccordement au rail de compensation de potentiel du bâtiment et à la porte du coffret pour pose encastrée

7. Démontage et traitement des déchets

ATTENTION

Risque de pollution !

Une mauvaise élimination (par ex. avec les déchets ménagers) peut entraîner des dommages environnementaux.

- ▶ Éliminer l'emballage dans le respect de l'environnement.
- ▶ Éliminer les composants dans le respect de la réglementation.

Si un accord de reprise ou d'élimination n'a pas été conclu, éliminer le produit.

- ▶ Si possible, amener les composants au recyclage.
- ▶ Éliminer les composants non recyclables selon les réglementations locales. L'élimination avec les déchets ménagers est interdite.

OVENTROP GmbH & Co. KG
Paul-Oventrop-Straße 1
D-59939 Olsberg
Telefon +49 (0) 29 62 82-0
Telefax +49 (0) 29 62 82-400
E-Mail mail@oventrop.de
Internet **www.oventrop.com**

134459780

V04.04.2019