"Multidis SH"
Nerezový rozdělovač pro připojení otopného tělesa

Návod k instalaci a obsluze pro kvalifikované osoby

UPOZORNĚNÍ

- Před instalací si kompletně přečtěte montážní a provozní návod!
- Instalaci, uvedení do provozu, obsluhu a údržbu smí provádět pouze vyškolený odborný personál!
- Návod k montáži a obsluze a všechny další platné dokumenty musí být předány provozovateli zařízení!

Tento návod vychází z originální verze 140725280-V03.01.2020

Obsah

1. Obecné 3
2. Informace související se zabezpečením 4
3. Technické údaje 6
4. Příslušenství a náhradní díly 8
5. Přeprava a skladování 9
6. Montáž 9
7. Uvedení do provozu 10
8. Údržba 10
9. Demontáž a likvidace 10

1. Obecné

Originální provozní manuál je zpracován v německém jazyce.
Ostatní manuály, jakožto i tento, je překladem originální verze.

1.1. Platnost pokynů

Tento návod platí pro nerezový rozdělovač "Multidis SH" pro připojení otopných těles ve verzích pro 2 až 12 topných/chladicích okruhů.

1.2. Rozsah dodávky

Zkontrolujte zásilku, zda nedošla poškozenáa zda je kompletní.

Rozsah dodávky zahrnuje:
- 2 rozdělovací tyče
- 2 nástěnnédržáky
- 4 šrouby
- 4 hmoždinky
- 2 těsnicí kroužky pro spojení mezi nerezovým rozdělovačem a kulovým kohoutem
- Označení místnosti
- Návod k obsluze

1.3. Kontakt

Adresa sídla:
OVENTROP GmbH & Co. KG
Paul-Oventrop-Straße 1
59939 Olsberg (Německo)

1.4. Autorská a vlastnická práva

Tato příručka je chráněna autorským právem.
Je určen výhradně pro osoby pracující s produktem.

1.5 Prohlášení o shodě

Oventrop GmbH & Co. KG tímto prohlašuje, že tento výrobek vyhovuje základním požadavkům a požadavkům příslušných ustanovení příslušných směrnic EU.
Prohlášení o shodě lze vyžádat u výrobce.

1.6 Symboly v pokynech

1.6.1. Vysvětlení symbolů

i	Označuje důležité informace a další vysvětlení.
▶	Výzva k akce
•	Výčet
1. 2.	Pevné pořadí. Kroky 1 až X
▷	Výsledek akce

2. Informace související se zabezpečením

2.1. Normativní specifikace
Při instalaci dodržujte stavební, obchodní a právní předpisy.

Platí aktuálně platné normy, regule a směrnice:
- DIN 18380
- VDI 2035
- DIN EN 16313

2.2. Použití
Provozní bezpečnost je zaručena pouze tehdy, je-li výrobek používán k určenému účelu.

Nerezový rozdělovač "Multidis SH" slouží k centrálnímu rozvodu topné nebo chladicí vody do různých otopných těles.

Jakékoli jiné a/nebo odlišné použití je považováno za nevhodné.

Nároky jakéhokoli druhu vůči výrobci a/nebo jeho zplnomocněným zástupcům z důvodu poškození v důsledku nesprávného použití, nemohou být uznány.

K určenému použití patří také správné dodržování těchto pokynů.

2.3 Předvídatelné zneužití
Nesprávné montáž nelze zcela vyloučit pouze pomocí konstruktivních prostředků.
Vyhněte se proto následujícímu:
- Provoz s agresivními médii (např. pára nebo olej).

2.4 Změny produktu
Úpravy výrobku jsou zakázány. Úpravy produktu ruší platnost záruky na produkt. Výrobce neručí za škody a poruchy způsobené změnami na výrobku.

2.5 Varování
Různá výstražná upozornění jsou označena různými signálními slovy (NEBEZPEČÍ, VAROVÁNÍ, OPATRNĚ, POZOR).
Signální slova definují závažnost nebezpečí vycházejícího ze situace.

⚠ WARNUNG	Označuje potenciální nebezpečí se střední úrovní rizika. Pokud se této situaci nevyhnete, může to mít za následek smrt nebo vážné zranění.
⚠ VORSICHT	Označuje potenciální nebezpečí s nižší úrovní rizika. Pokud se situaci nevyhnete, dojde k lehkým a vratným fyzickým zraněním.
ACHTUNG	Označuje situaci, která může mít za následek poškození majetku, pokud se jí nevyhnete.

2.6 Bezpečnostní instrukce

Toto zařízení bylo vyrobeno podle nejnovějšího stavu techniky a jeho provoz je bezpečný. Přesto mohou při montáži a provozu vzniknout zbytková nebezpečí pro osoby a majetek. Dodržujte následující bezpečnostní pokyny.

2.6.1 Nebezpečí v důsledku nedostatečné kvalifikace personálu

Práce na tomto výrobku mohou provádět pouze příslušně kvalifikovaní odborníci.

Specialisté na sanitu, topení a vzduchotechniku

Následující práce mohou provádět pouze instalatéři, topenáři a technici vzduchotechniky:

- Montáž
- Instalace
- Odstraňování problémů
- Údržba
- Demontáž a likvidace

Technik instalatérství, topenářství a vzduchotechniky je schopen díky svému technickému vzdělání a zkušenostem i znalostem příslušných norem provádět práce na systémech vytápění a pitné vody. Musí být schopen samostatně rozpoznat možná nebezpečí.

2.6.2 Nebezpečí poranění armaturami pod tlakem

- Veškeré práce provádějte se systémem bez tlaku.
- Během provozu dodržujte přípustné provozní tlaky.

2.6.3 Nebezpečí popálení nekontrolovaným únikem horkého média

- Práce na topném/chladicím okruhu provádějte pouze tehdy, když je systém bez tlaku.
- Po práci zkontrolujte těsnost zařízení.
- Používejte ochranné brýle.

2.6.4 Nebezpečí popálení o horké tvarovky a povrchy

- Před zahájením práce nechte zařízení vychladnout.
- Používejte vhodný ochranný oděv, abyste se vyhnuli nechráněnému kontaktu s horkými armaturami a částmi systému.

2.6.5 Nebezpečí úrazu při neodborné práci

Uložené energie, hranaté součásti, body a rohy na výrobku a v něm mohou způsobit zranění.

- Před zahájením práce se ujistěte, že máte dostatek místa.
- Buďte opatrní s otevřenými nebo ostrými hranami.
- Udržujte pracovní oblast uklizenou a čistou, abyste se vyhnuli zdrojům nehod.

2.6.6 Dostupnost návodu k obsluze

Každý, kdo pracuje s tímto zařízením, si musí přečíst a použít tento návod a všechny další platné pokyny (např. návod k příslušenství).
Návod musí být k dispozici v místě použití zařízení.

- Předejte tyto pokyny a všechny příslušné pokyny (např. pokyny k příslušenství) obsluze.

3. Technické údaje

3.1. Konstrukce

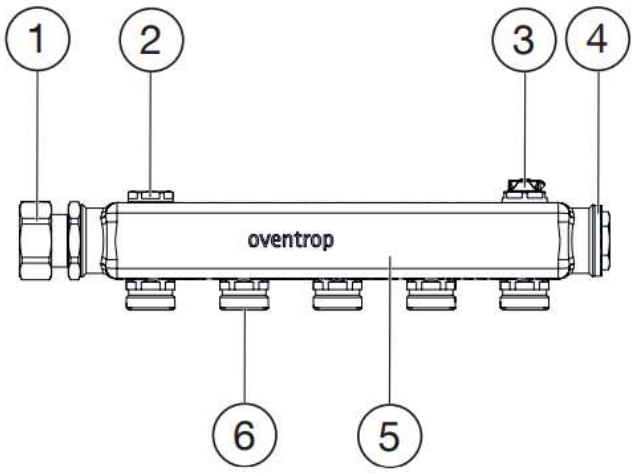

1. Adaptér G 1
2. Záslepka G 1/2
3. Odvzdušňovací zátka G 1/2
4. Záslepka G 1
5. Rozdělovač
6. Spojovací vsuvka G ¾ AG (Eurokonus dle DIN EN 16313)

3.2. Funkce

Nerezový rozdělovač "Multidis SH" rozvádí médium do příslušných otopných těles v bytové jednotce. K nerezovému rozvaděči jsou přiloženy tištěné nálepky pro identifikaci jednotlivých obvodů. Ty můžete připevnit na nerezový rozdělovač.
Topné/chladicí okruhy lze odvzdušňovat přes odvzdušňovací zátku.

Umístěte kulový ventil před tyč rozdělovače, abyste uzavřeli přívodní a zpětné potrubí.

3.3 Technická data

Veškerý obalový materiál musí být zlikvidován ekologicky šetrným způsobem

3.3.1 Údaje o výkonu

Max. provozní teplota	+90°C
Min. provozní teplota	-10°C
Max. provozní tlak	10 bar (1000 kPa)
Hodnota kvs	1,5 m3/h

3.3.2 Rozměry

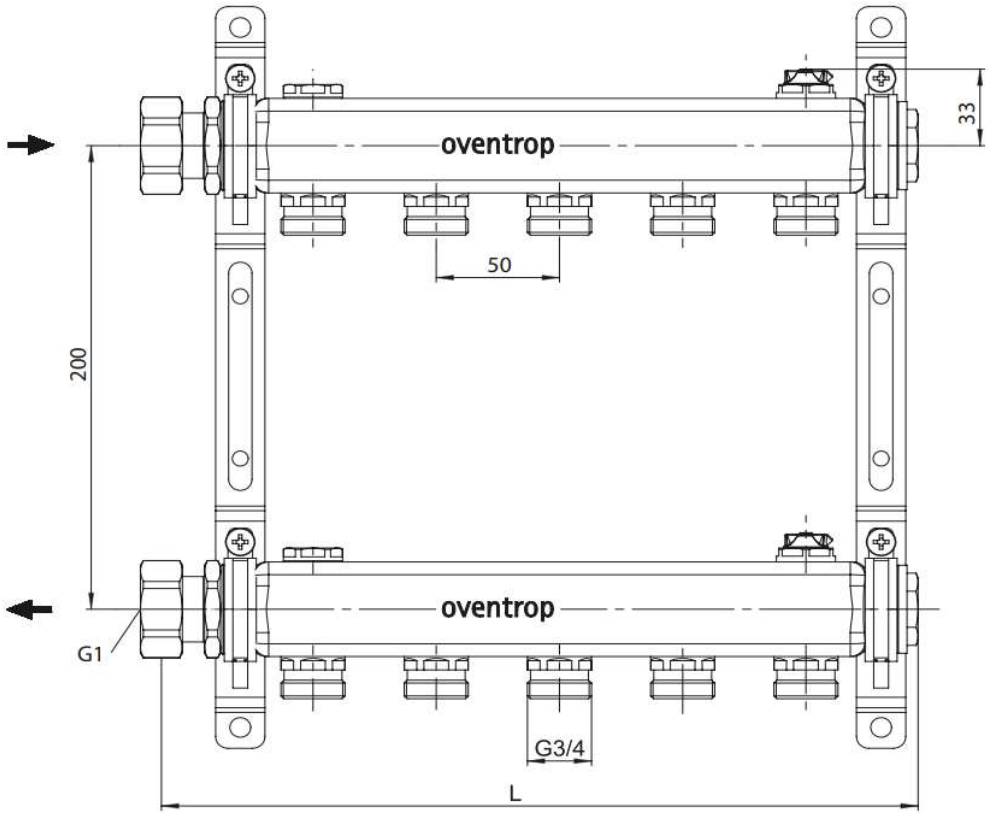

Rozměry v mm, pohled zepředu

Rozměry v mm, boční pohled

Číslo výrobku	Okruhy	Délka (L)
1407252	2	157 mm
1407253	3	207 mm
1407254	4	257 mm
1407255	5	307 mm
1407256	6	357 mm
1407257	7	407 mm
1407258	8	457 mm
1407259	9	507 mm
1407260	10	557 mm
1407261	11	607 mm
1407262	12	657 mm

4. Příslušenství a náhradní díly

Výrobek je dodáván se širokou řadou příslušenství (viz 1.2 na straně 5). Kulové kohouty a měřiče tepla nejsou součástí dodávky.

Náhradní díly a příslušenství jsou k dispozici u specializovaných prodejců.

Při výběru vestavěné skříně berte na vědomí, že hloubka a délka nerezového rozdělovače "Multidis SH" **se zvětšuje**, **pokud používáte příslušenství** jako kulové kohouty nebo měřiče tepla.

4.1 Kulový kohout

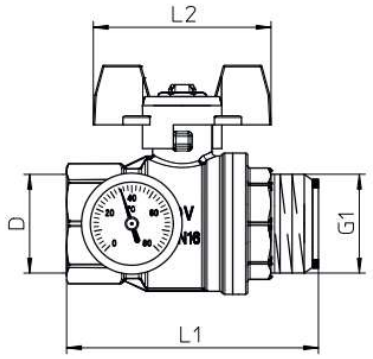

Rozměry kulového kohoutu v mm

Číslo výrobku	Jm. světlost	D	L1	L2
1406383	DN20	G¾	55 mm	57 mm
1406384	DN25	G1	80 mm	60 mm
1406483 (s teploměrem)	DN20	G¾	73 mm	60 mm
1406583 (s teploměrem)	DN20	G¾	73 mm	60 mm
1406484 (s teploměrem)	DN25	G1	85 mm	60 mm
1406584 (s teploměrem)	DN25	G1	85 mm	60 mm

- Kulové kohouty 1406483 a 1406484 mají červenou motýlkovou rukojeť. Červená motýlková rukojeť je určena k označení přívodu.
- Kulové kohouty 1406583 a 1406584 mají modrou motýlkovou rukojeť. Modrá motýlková rukojeť je určena k označení zpátečky.

Chcete-li získat délku s připojeným kulovým kohoutem, přidejte délku nerezového rozdělovače „Multidis SH“ (L) k délce kulového kohoutu (L1).

4.2 Měřič tepla

Je možná instalace komerčně dostupných měřičů tepla G1 a G¾.

Rozměry příslušného měřiče tepla naleznete v příslušném návodu k obsluze.

5. Přeprava a skladování

Výrobek přepravujte v původním obalu.
Výrobek skladujte za následujících podmínek:

Teplotní rozsah	-20°C až +60°C
Relativní vlhkost	max. 95%
Skladovací prostory	Suché a chráněné před prachem
Mechanické vlivy	Chraňte proti mechanickému nárazu
Záření	Chraňte před UV zářením a přímým slunečním zářením
Chemické vlivy	Neskladujte společně s rozpouštědly, chemikáliemi, kyselinami apod.

6. Montáž

Držáky rozdělovačů umožňují připevnění na zeď nebo do vestavěné skříně.

1. Namontujte lištu rozdělovače do držáku tlumiče rozdělovače.
2. Upevněte jej na zeď nebo do vestavěné skříně.

Přívod a zpátečku lze připojit zleva nebo zprava.

ACHTUNG

Materiální škody způsobené mazivy!
Těsnění lze zničit použitím tuků nebo olejů.

- Při montáži nepoužívejte žádné mazivo ani olej.
- V případě potřeby vypláchněte z potrubního systému částice nečistot a zbytky mastnoty a oleje.
- Při výběru provozního média dodržujte obecný stav techniky (např. VDI 2035).
- Pokud je provozní médium znečištěné, použijte v přívodním potrubí filtr nečistot (VDI 2035).

7. Uvedení do provozu

7.1 Plnění, odvzdušňování a testování těsnosti systému

1. Otevřete kulové kohouty.
2. Naplňte systém přes stoupačky až po nerezový rozdělovač "Multidis SH".

K odvzdušnění systému použijte odvzdušňovací zátky. Systém můžete odvzdušnit i za chodu topení.

3. Odvzdušněte jednotlivé topné/chladicí okruhy, např. přes odvzdušňovací zátku.
4. Proveďte zkoušku těsnosti podle DIN18380 (VOB část C).

8. Údržba

V rámci údržby systému pravidelně kontrolujte těsnost a funkci výrobku a jeho spojovacích bodů.

9. Demontáž a likvidace

ACHTUNG

Nebezpečí znečištění životního prostředí!
Nesprávná likvidace (např. do komunálního odpadu) může vést k poškození životního prostředí.

- Obalový materiál zlikvidujte způsobem šetrným k životnímu prostředí.
- Součásti řádně zlikvidujte.

Pokud nebyla uzavřena dohoda o vrácení nebo likvidaci, produkt zlikvidujte.

- Pokud je to možné, recyklujte součásti.
- Nerecyklovatelné součásti zlikvidujte v souladu s místními předpisy. Likvidace do komunálního odpadu není povolena.