oventrop

Premium Armaturen + Systeme

DE

Kugelhahnanschluss-Set
Betriebsanleitung

EN

Ball valve connector block
Operating instructions

FR

Jeu de raccordement avec robinets à tournant sphérique
Notice d'utilisation

Inhalt

Seite

1. Allgemeine Angaben 5
1.1 Gültigkeit der Anleitung 5
1.2 Lieferumfang 5
1.3 Kontakt 5
1.4 Urheber- und Schutzrechte 5
1.5 Verwendete Symbole 5
2. Sicherheitsbezogene Informationen 6
2.1 Normative Vorgaben 6
2.2 Bestimmungsgemäße Verwendung 6
2.3 Änderungen am Produkt 6
2.4 Warnhinweise 6
2.5 Sicherheitshinweise 6
2.5.1 Gefahr durch unzureichende Personalqualifikation 6
2.5.2 Verletzungsgefahr bei unsachgemäßer Arbeit 6
2.5.3 Verfügbarkeit der Betriebsanleitung 6
3. Technische Beschreibung 7
3.1 Aufbau 7
3.2 Funktionsbeschreibung 7
3.3 Technische Daten 7
4. Zubehör und Ersatzteile 8
5. Transport und Lagerung 8
6. Montage 9
6.1 Montage in Einbauschrank 9
6.2 Wandmontage 9
7. Demontage und Entsorgung 10

1. Allgemeine Angaben

Die Originalbetriebsanleitung ist in deutscher Sprache verfasst.

Die Betriebsanleitungen anderer Sprachen wurden aus dem Deutschen übersetzt.

1.1 Gültigkeit der Anleitung

Diese Anleitung gilt für das Kugelhahnanschluss-Set mit der Artikelnummer 1344480 und 1344485.

1.2 Lieferumfang

Prüfen Sie Ihre Lieferung auf Transportschäden und Vollständigkeit.

Der Lieferumfang umfasst:

- Kugelhahnanschluss-Set
- Befestigungsmaterial zur Wandmontage
- Betriebsanleitung

1.3 Kontakt

Kontaktadresse

OVENTROP GmbH & Co. KG

Paul-Oventrop-Straße 1

59939 Olsberg

DEUTSCHLAND

Technischer Kundendienst

Telefon: +49 (0) 29 62 82-234

1.4 Urheber- und Schutzrechte

Diese Anleitung ist urheberrechtlich geschützt. Sie ist ausschließlich für die mit dem Produkt beschäftigten Personen bestimmt.

1.5 Verwendete Symbole

i	Kennzeichnet wichtige Informationen und weiterführende Ergänzungen.
▶	Handlungsaufforderung
•	Aufzählung
1. 2.	Feste Reihenfolge. Handlungsschritte 1 bis X.
▷	Ergebnis der Handlung

2. Sicherheitsbezogene Informationen

2.1 Normative Vorgaben

Beachten Sie die am Installationsort geltenden rechtlichen Rahmenbedingungen.

Es gelten die aktuell gültigen Normen, Regeln und Richtlinien.

2.2 Bestimmungsgemäße Verwendung

Die Betriebssicherheit ist nur bei bestimmungsgemäßer Verwendung des Produktes gewährleistet.

Das Kugelhahnanschluss-Set ermöglicht ihnen alle Anschlüsse der Wohnungsstation „Regudis W-HTE“ abzusperren.

Zusätzlich verfügt die Artikelnummer 1344485 über eine „Flypass-Armatur“ zum Absperren und Spülen des Heizungs-Vorlauf und Heizungs-Rücklauf.

Jede darüber hinausgehende und/oder andersartige Verwendung gilt als nicht bestimmungsgemäß.

Ansprüche jeglicher Art gegen den Hersteller und/oder seine Bevollmächtigten wegen Schäden aus nicht bestimmungsgemäßer Verwendung können nicht anerkannt werden.

Zur bestimmungsgemäßen Verwendung zählt auch die korrekte Einhaltung dieser Anleitung.

2.3 Änderungen am Produkt

Änderungen am Produkt sind untersagt. Bei Änderungen am Produkt erlischt die Produktgarantie. Für Schäden und Betriebsstörungen, die sich aus Änderungen am Produkt ergeben, haftet der Hersteller nicht.

2.4 Warnhinweise

Jeder Warnhinweis enthält folgende Elemente:

Warnsymbol SIGNALWORT	
	Art und Quelle der Gefahr! Mögliche Folgen, wenn die Gefahr eintritt bzw. der Warnhinweis ignoriert wird. ▶ Möglichkeiten zur Vermeidung der Gefahr.

Signalworte definieren die Schwere der Gefahr, die von einer Situation ausgeht.

ACHTUNG	
	Kennzeichnet eine Situation, die möglicherweise Sachschäden zur Folge haben kann, wenn sie nicht vermieden wird.

2.5 Sicherheitshinweise

Dieses Produkt ist so konstruiert, dass es dem gebotenen Sicherheitsstandard von Wissenschaft und Technik entspricht und ist betriebssicher. Dennoch können bei Montage und Betrieb Restgefahren für Personen und Sachwerte entstehen.

2.5.1 Gefahr durch unzureichende Personalqualifikation

Arbeiten an diesem Produkt dürfen nur dafür ausreichend qualifizierte Fachhandwerker ausführen.

2.5.2 Verletzungsgefahr bei unsachgemäßer Arbeit

Kantige Bauteile, Spitzen und Ecken am und im Produkt können Verletzungen verursachen.

- ▶ Sorgen Sie vor Beginn der Arbeiten für ausreichenden Platz.
- ▶ Gehen Sie mit offenen oder scharfkantigen Bauteilen vorsichtig um.

2.5.3 Verfügbarkeit der Betriebsanleitung

Jede Person, die mit diesem Produkt arbeitet, muss diese Anleitung und alle mitgeltenden Anleitungen (z. B. Anleitung des Zubehörs) gelesen haben und anwenden.

Die Anleitung muss am Einsatzort des Produktes verfügbar sein.

- ▶ Geben Sie diese Anleitungen und alle mitgeltenden Anleitungen (z. B. Anleitung des Zubehörs) an den Betreiber weiter.

3. Technische Beschreibung

3.1 Aufbau

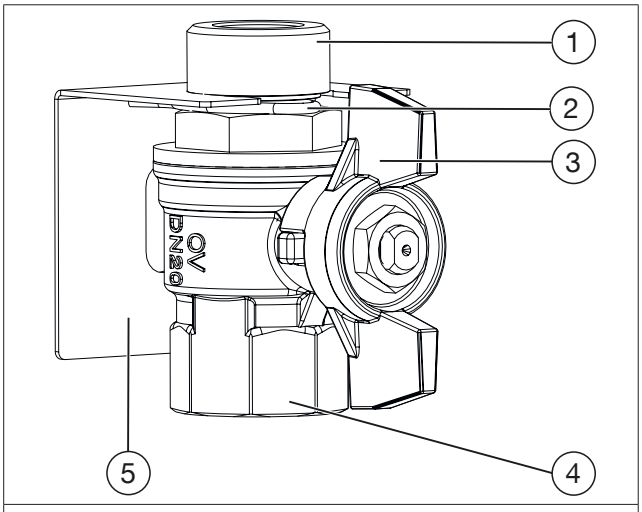

Abb. 1: Kugelhahnanschluss-Set

(1)	Gewindeanschluss G¾ Außengewinde (Anschluss an Station)
(2)	Sicherungsfeder
(3)	Griff
(4)	Gewindeanschluss Rp¾ Innengewinde (Anschluss an Rohrnetz)
(5)	Halteblech

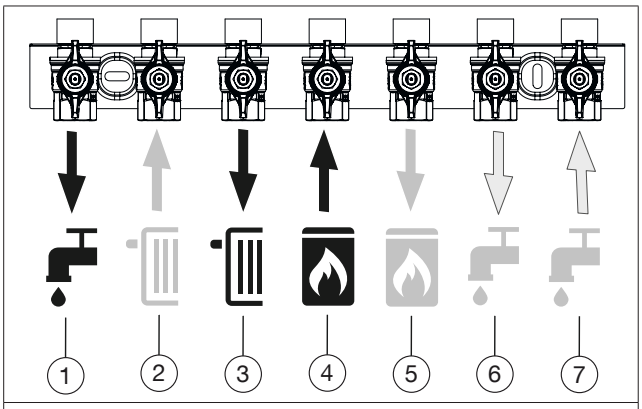

Abb. 2: Anschlussbelegung

(1)	Warmwasser-Ausgang
(2)	Heizkreis-Rücklauf
(3)	Heizkreis-Vorlauf
(4)	Heizungs-Vorlauf vom Pufferspeicher
(5)	Heizungs-Rücklauf zum Pufferspeicher
(6)	Kaltwasser-Ausgang
(7)	Kaltwasser-Zulauf vom Hausanschluss
Schwarz	Heißes Wasser
Grau	Kaltes Wasser

3.2 Funktionsbeschreibung

Durch Betätigung des Griffs wird der Durchfluss durch eine Kugel im Innern des Kugelhahns abgesperrt.

Die „Flypass-Armatur“ ermöglicht Ihnen einen Bypass zwischen Heizungs-Vorlauf und Heizungs-Rücklauf zu öffnen. Dadurch kann der in Durchflussrichtung vorgeschaltete Heizungskreis gespült werden auch ohne montierte „Regudis W-HTE“.

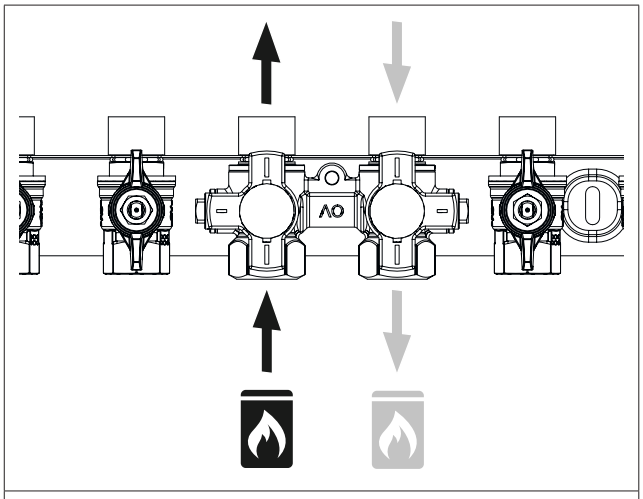

Abb. 3: Durchfluss „Flypass-Armatur“

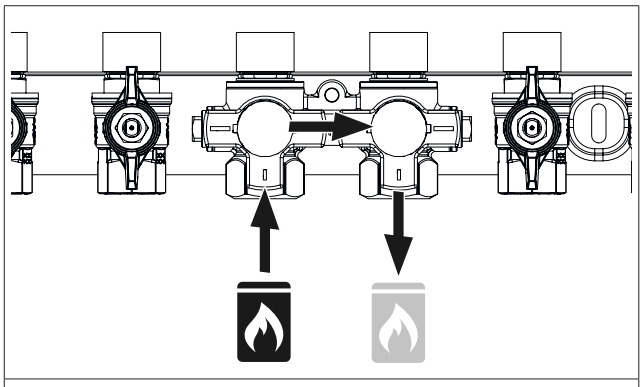

Abb. 4: Durchfluss „Flypass-Armatur“ Spülen

3.3 Technische Daten

Nenndurchmesser	DN20
Nenndruckstufe	PN16
Material	
Gehäuse	Messing
Kugel	Messing verchromt
Dichtung Kugelsitz	PTFE

4. Zubehör und Ersatzteile

Ersatzteile und Zubehör erhalten Sie im Fachhandel.

Folgende Artikel können als Zubehör bezogen werden:

- Ersatzkugelhahn mit Sicherungsfeder (roter Griff/ Artikelnummer 1341980)
- Ersatzkugelhahn mit Sicherungsfeder (blauer Griff/Artikelnummer 1341981)

5. Transport und Lagerung

Transportieren Sie das Produkt in der Originalverpackung.

Lagern Sie das Produkt unter folgenden Bedingungen:

Temperaturbereich	-20°C bis +60°C
Relative Luftfeuchtigkeit	max. 95%
Partikel	Trocken und staubgeschützt
Mechanische Einflüsse	Geschützt vor mechanischer Erschütterung
Strahlung	Geschützt vor UV-Strahlung und direkter Sonneneinstrahlung
Chemische Einflüsse	Nicht zusammen mit Lösungsmitteln, Chemikalien, Säuren, Kraftstoffen u.ä. lagern

6. Montage

Die Kugelhähne sind im Halteblech bereits vormontiert.

6.1 Montage in Einbauschrank

1. Befestigen Sie das Halteblech an der Rückwand des Einbauschrankes. Befestigungsmaterial liegt dem Oventrop Einbauschrank bei.

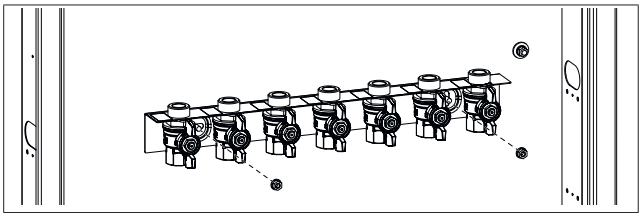

Abb. 5: Befestigung im Einbauschrank

6.2 Wandmontage

Beachten Sie die Abmessungen der Wohnungsstation „Regudis W-HTE“ und der Aufputzhaube bei der Wahl des Montageortes.

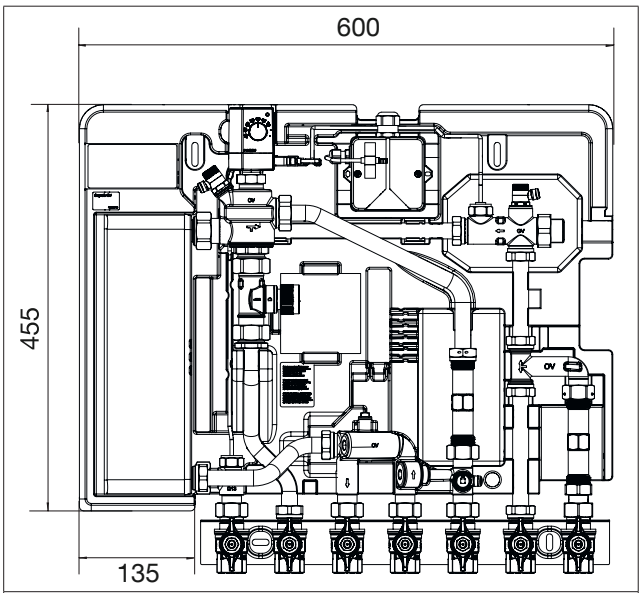

Abb. 6: Abmessungen mit Wohnungsstation „Regudis W-HTE“ in mm

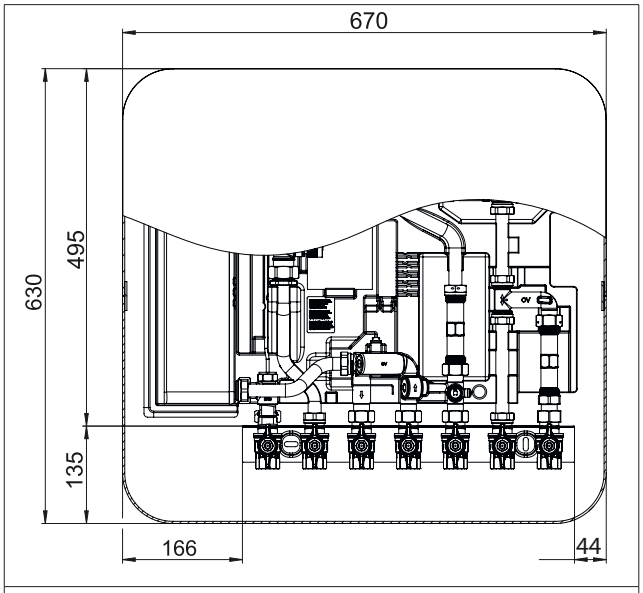

Abb. 7: Abmessungen mit Aufputzhaube in mm

1. Befestigen Sie das Halteblech, mit geeignetem Befestigungsmaterial, an der Wand.

7. Demontage und Entsorgung

ACHTUNG	
	Verschmutzungsgefahr für die Umwelt! Nicht fachgerechte Entsorgung (z. B. im Hausmüll) kann zu Umweltschäden führen. ▶ Entsorgen Sie das Verpackungsmaterial umweltgerecht. ▶ Entsorgen Sie Bauteile fachgerecht.

Sofern keine Rücknahme- oder Entsorgungsvereinbarung getroffen wurde, entsorgen Sie das Produkt.

- ▶ Führen Sie Bestandteile möglichst der Wiederverwertung zu.
- ▶ Entsorgen Sie nicht wiederverwertbare Bestandteile den lokalen Vorschriften entsprechend. Das Entsorgen im Hausmüll ist nicht zulässig.

Content

Page

1. General information 15
1.1 Validity of the operating instructions 15
1.2 Extent of supply 15
1.3 Contact 15
1.4 Copyright and protective rights 15
1.5 Used symbols 15
2. Safety-related information 16
2.1 Normative directives 16
2.2 Correct use 16
2.3 Modifications to the product 16
2.4 Warnings 16
2.5 Safety notes 16
2.5.1 Danger in case of inadequate personnel qualification 16
2.5.2 Risk of injury in case of improper work 16
2.5.3 Availability of the operating instructions 16
3. Technical description 17
3.1 Construction 17
3.2 Functional description 17
3.3 Technical data 17
4. Accessories and spare parts 18
5. Transport and storage 18
6. Installation 19
6.1 Installation into a cabinet 19
6.2 Wall attachment 19
7. Removal and disposal 20

1. General information

The original operating instructions were drafted in German.

The operating instructions in other languages were translated from German.

1.1 Validity of the operating instructions

The operating instructions are valid for the ball valve connector blocks item no. 1344480 and 1344485.

1.2 Extent of supply

Please check the delivery for any damages caused during transit and for completeness.

Extent of supply:

- Ball valve connector block
- Fixing material for wall attachment
- Operating instructions

1.3 Contact

Address

OVENTROP GmbH & Co. KG

Paul-Oventrop-Straße 1

59939 Olsberg

GERMANY

Technical service

Phone: +49 (0) 29 62 82-234

1.4 Copyright and protective rights

These operating instructions are copyrighted. They are exclusively designed for persons involved with the product.

1.5 Used symbols

	Important information and further explanations.
▶	Action required
•	Enumeration
1. 2.	Fixed order. Steps 1 to X.
▷	Result of action

2. Safety-related information

2.1 Normative directives

Observe the legal framework conditions valid at the installation location.

The current standards, rules and guidelines are valid.

2.2 Correct use

Safety in operation is only guaranteed if the product is used correctly.

The ball valve connector block serves the isolation of all connections of the dwelling station "Regudis W-HTE".

Item no. 1344485 additionally features a "Flypass" fitting. The "Flypass" fitting is used for the isolation and flushing of the primary supply and return in the flow direction in front of the fitting.

Any other use of the product will be considered as non-compliant and misuse.

Claims of any kind against the manufacturer and/ or his authorised representatives, due to damages caused by incorrect use cannot be accepted.

The observance of the operating instructions is part of the compliance terms.

2.3 Modifications to the product

Modifications to the product are not allowed. In case of modifications to the product, the warranty will become void. The manufacturer will not accept liability for damages and malfunctions caused by modifications to the product.

2.4 Warnings

Each warning contains the following elements:

Warning symbol	SIGNAL WORD
	Type and source of danger! Possible consequences if the danger occurs or the warning is ignored. ▶ Possibilities of avoiding the danger.

The signal words define the seriousness of the danger which arises from a situation.

NOTICE	
	Indicates a situation which may lead to damage to property if not avoided.

2.5 Safety notes

This product is designed in accordance with the necessary safety standard of science and technology and is fail-safe. Nevertheless, there might still be a residual danger for persons and property during installation and operation.

2.5.1 Danger in case of inadequate personnel qualification

Have all work on this product carried out by qualified tradesmen.

2.5.2 Risk of injury in case of improper work

Angular components points and edges at the outside and inside of the product may cause injuries.

- ▶ Before starting work, make sure that there is enough space.
- ▶ Handle open and hard-edged components with care.

2.5.3 Availability of the operating instructions

Any person working on the product has to read and apply these operating instructions and all other valid documents (e.g. accessory manuals).

The operating instructions have to be kept at the installation location.

- ▶ Hand these operating instructions and all other valid documents (e.g. accessory manuals) over to the user.

3. Technical description

3.1 Construction

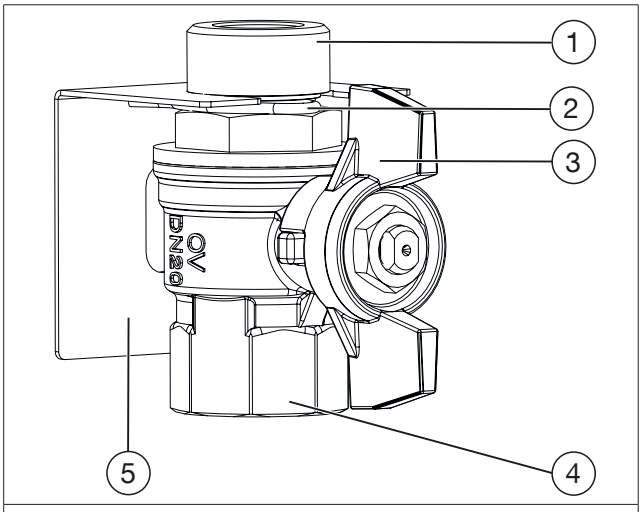

Illustr. 1: Ball valve connector block

(1)	Connection thread G¾ male thread (connection to the station)
(2)	Locking spring
(3)	Handle
(4)	Connection thread Rp¾ female thread (connection to the pipework)
(5)	Fixing plate

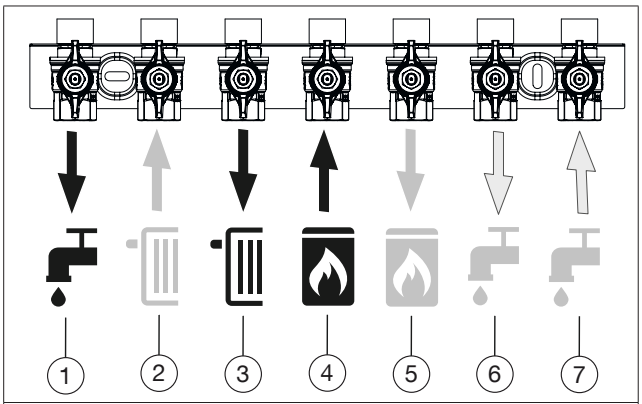

Illustr. 2: Connection assignment

(1)	Hot water outlet
(2)	Heating circuit return
(3)	Heating circuit supply
(4)	Primary supply from buffer storage cylinder
(5)	Primary return to buffer storage cylinder
(6)	Cold water outlet
(7)	Cold water supply from house connection
Black	Hot water
Grey	Cold water

3.2 Functional description

The flow is isolated by a ball inside the ball valve by turning the handle.

A bypass between the primary supply and return can be opened with the help of the "Flypass" fitting. This way, the primary circuit in the flow direction in front of the fitting can be flushed even if the "Regudis W-HTE" is not fitted.

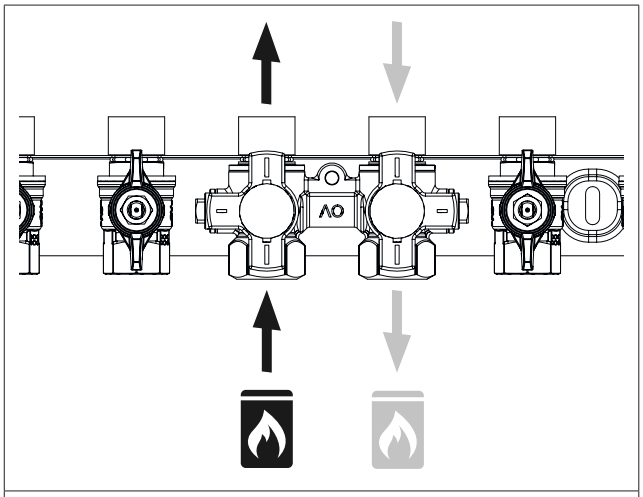

Illustr. 3: Flow direction "Flypass" fitting

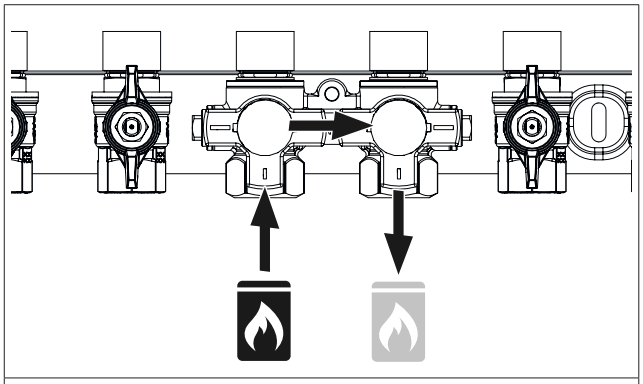

Illustr. 4: Flow direction "Flypass" fitting flushing

3.3 Technical data

Nominal diameter	DN20
Nominal pressure rating	PN 16
Material	
Body	Brass
Ball	Brass chrome plated
Seal ball seat	PTFE

4. Accessories and spare parts

Spare parts and accessories are obtainable from specialist stores.

The following items are available as accessory:

- Replacement ball valve with locking spring (red handle/item no. 1341980)
- Replacement ball valve with locking spring (blue handle/item no. 1341981)

5. Transport and storage

Transport the product in the original packing.

Store the product under the following conditions:

Temperature range	-20°C to +60°C
Relative humidity of air	max. 95%
Particles	Dry and free from dust
Mechanical influences	Protected from mechanical agitation
Radiation	Protected from UV-rays and direct sunlight
Chemical influences	Do not store together with solvents, chemicals, acids, fuels and similar

6. Installation

The ball valves are mounted onto the fixing plate.

6.1 Installation into a cabinet

1. Fix the fixing plate on the rear wall of the cabinet. Fixing material is supplied with the Oventrop cabinet.

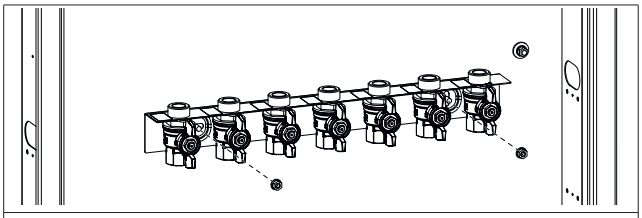

Illustr. 5: Installation into a cabinet

6.2 Wall attachment

Observe the dimensions of the dwelling station "Regudis W-HTE" and of the surface-mounted cover when selecting the installation location.

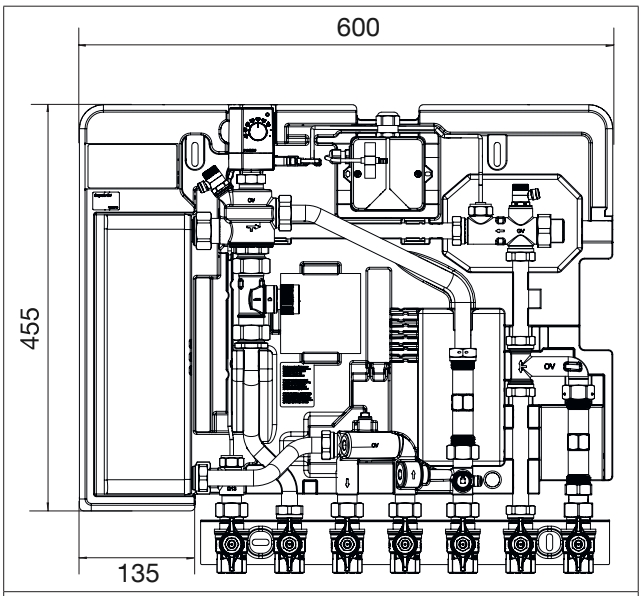

Illustr. 6: Dimension with dwelling station "Regudis W-HTE" in mm

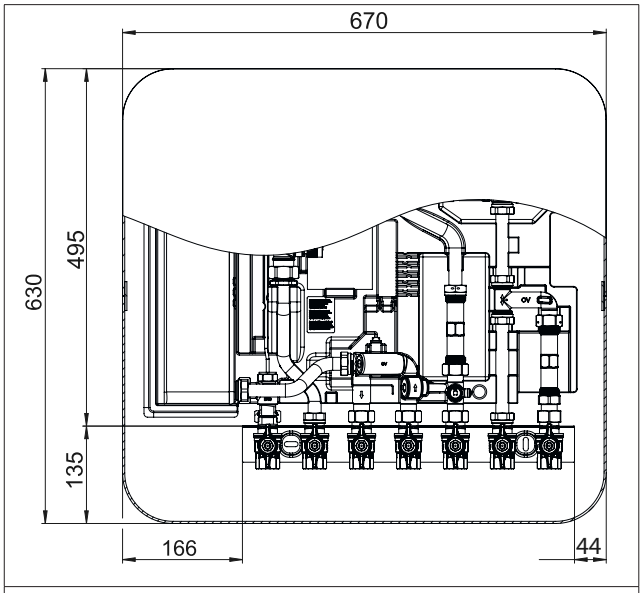

Illustr. 7: Dimensions with surface-mounted bonnet in mm

1. Fix the fixing plate to the wall with the help of suitable fixing material.

7. Removal and disposal

NOTICE	
	Risk of environmental pollution! Incorrect disposal (for instance with the standard waste) may lead to environmental damage. ▶ Dispose of the packing material in an environmentally friendly manner. ▶ Dispose of the components professionally

If no return or disposal agreement has been made, the product has to be disposed of.

- ▶ If possible, the components are to be recycled.
- ▶ Components, which cannot be recycled, are to be disposed of according to the local regulations. Disposal with the standard waste is inadmissible.

Contenu

Page

1. Généralités ... 25
1.1 Validité de la notice ... 25
1.2 Fourniture ... 25
1.3 Contact ... 25
1.4 Protection de la propriété intellectuelle ... 25
1.5 Symboles utilisés ... 25
2. Informations relatives à la sécurité ... 26
2.1 Prescriptions normatives ... 26
2.2 Utilisation conforme ... 26
2.3 Modifications sur le produit ... 26
2.4 Avertissements ... 26
2.5 Consignes de sécurité ... 26
2.5.1 Danger en cas de qualification insuffisante ... 26
2.5.2 Risque de blessure en cas de travaux non conformes ... 26
2.5.3 Disponibilité de la notice d'utilisation ... 26
3. Description technique ... 27
3.1 Construction ... 27
3.2 Description du fonctionnement ... 27
3.3 Données techniques ... 27
4. Accessoires et pièces de rechange ... 28
5. Transport et stockage ... 28
6. Montage ... 29
6.1 Montage dans un coffret ... 29
6.2 Montage mural ... 29
7. Démontage et traitement des déchets ... 30

1. Généralités

La notice d’utilisation originale est rédigée en allemand.

Les notices d’utilisation dans les langues étrangères ont été traduites de l’allemand.

1.1 Validité de la notice

Cette notice d'utilisation s'applique aux jeux de raccordement avec robinets à tournant sphérique réf. 1344480 et 1344485.

1.2 Fourniture

Veuillez contrôler la livraison. Veillez à ce qu'elle soit complète et sans dommages liés au transport.

Les composants fournis sont les suivants :

- Jeu de raccordement avec robinets à tournant sphérique
- Matériel de fixation pour montage mural
- Notice d'utilisation

1.3 Contact

Adresse

OVENTROP S.à.r.l.

«Parc d’Activités Les Coteaux de la Mossig»
1 rue Frédéric Bartholdi

F-67310 Wasselonne

FRANCE

Service technique

Téléphone : 03 88 59 13 13

Lu.-Je. : 8:00 - 12.15 h / 14.30 - 18.00 h
Ve. : 8:00 - 12.15 h / 13.30 - 17.00 h

1.4 Protection de la propriété intellectuelle

Cette notice d’utilisation est protégée par le droit de la propriété intellectuelle. Elle est uniquement destinée aux personnes travaillant avec ce produit.

1.5 Symboles utilisés

i	Informations et explications utiles.
▶	Appel à l'action
•	Énumération
1. 2.	Ordre fixe. Étapes 1 à X.
▷	Résultat de l'action

2. Informations relatives à la sécurité

2.1 Prescriptions normatives

Respecter le cadre juridique du lieu d'installation.

Les normes, règles et directives actuelles sont à appliquer.

2.2 Utilisation conforme

La sécurité d'exploitation n'est garantie que si le produit est affecté à l'utilisation prévue à cet effet.

Le jeu de raccordement avec robinets à tournant sphérique sert à la fermeture de tous les raccordements de la station d'appartement «Regudis W-HTE».

La référence 1344485 est de plus équipée d'un raccord «Flypass». Le raccord «Flypass» est utilisé pour l'isolement et le rinçage de l'aller primaire et du retour primaire montés en amont dans le sens de circulation.

Toute autre utilisation est interdite et réputée non conforme.

Les revendications de toutes natures à l'égard du fabricant et/ou ses mandataires, pour des dommages résultant d'une utilisation non conforme ne seront pas acceptées.

L'utilisation conforme inclut notamment l'application des recommandations de la notice d'utilisation.

2.3 Modifications sur le produit

Des modifications sur le produit sont interdites. Toute modification sur le produit entraîne l'annulation de la garantie. Le fabricant décline toute responsabilité en cas de dommages et pannes résultant de modifications sur le produit.

2.4 Avertissements

Chaque avertissement comprend les éléments suivants :

Symbole d'avertissement MOT DE SIGNALISATION	
	Nature et source du danger ! Conséquences possibles en cas de survenue d'un danger ou ignorance de l'avertissement. ▶ Moyens pour éviter le danger.

Les mots de signalisation indiquent la gravité du danger résultant d'une situation.

ATTENTION	
	Signifie une situation qui peut mener à des dégâts matériels si elle n'est pas évitée.

2.5 Consignes de sécurité

Ce produit est construit selon les normes de sécurité requises de la science et de la technique et son utilisation est réputée sans danger. Cependant, des risques de dommages corporels et matériels peuvent se présenter lors du montage et de l'utilisation.

2.5.1 Danger en cas de qualification insuffisante

Ne faire effectuer des travaux sur le produit que par un professionnel qualifié.

2.5.2 Risque de blessure en cas de travaux non conformes

Des composants avec arêtes vives, pointes et angles à l'extérieur et à l'intérieur du produit peuvent entraîner des blessures.

- ▶ Veiller à prévoir de la place avant le début des travaux.
- ▶ Manipuler les composants ouverts ayant des arêtes vives avec précaution.

2.5.3 Disponibilité de la notice d'utilisation

Chaque personne travaillant avec ce produit doit lire et appliquer cette notice ainsi que tous les autres documents de référence (tels que les notices des accessoires).

La notice doit être disponible sur le lieu d'utilisation du produit.

- ▶ Remettre cette notice ainsi que tous les autres documents de référence (tels que les notices des accessoires) à l'utilisateur de l'installation.

3. Description technique

3.1 Construction

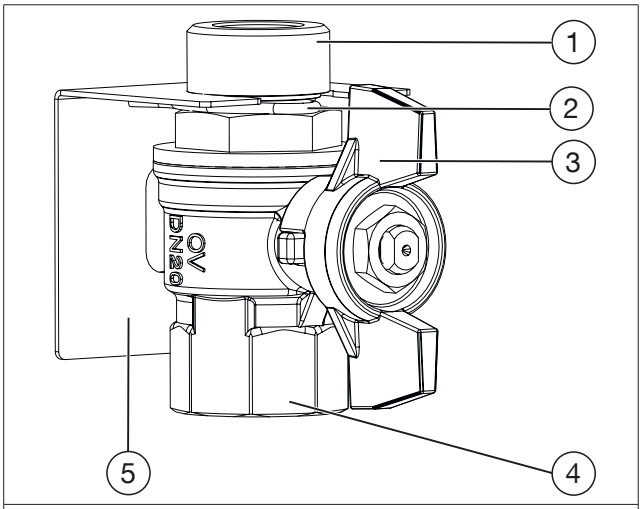

Fig. 1: Jeu de raccordement avec robinets à tournant sphérique

(1)	Raccordement fileté G¾ filetage mâle (raccordement à la station)
(2)	Clips d'arrêt
(3)	Manette
(4)	Raccordement fileté Rp¾ filetage femelle (raccordement à la tuyauterie)
(5)	Plaque de fixation

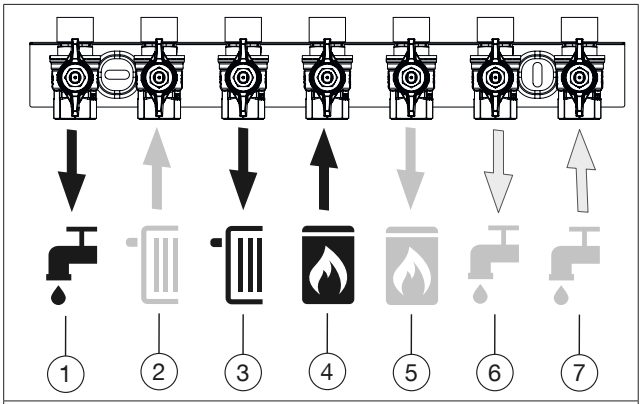

Fig. 2: Disposition des raccordements

(1)	Sortie d'E.C.S.
(2)	Retour du circuit de chauffage
(3)	Aller du circuit de chauffage
(4)	Aller primaire du ballon tampon
(5)	Retour primaire vers le ballon tampon
(6)	Sortie d'eau froide
(7)	Arrivée d'eau froide du branchement d'immeuble
Noir	Eau chaude
Gris	Eau froide

3.2 Description du fonctionnement

Le débit est coupé par une sphère à l'intérieur du robinet à tournant sphérique en tournant la manette.

Un bypass entre l'aller primaire et le retour primaire peut être ouvert à l'aide du raccord «Flypass». Cela permet de rincer le circuit primaire monté en amont dans le sens de circulation même si la station «Regudis W-HTE» n'est pas montée.

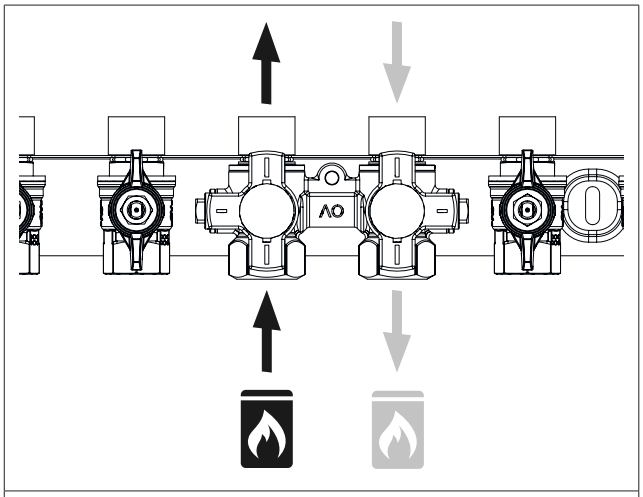

Fig. 3: Débit raccord «Flypass»

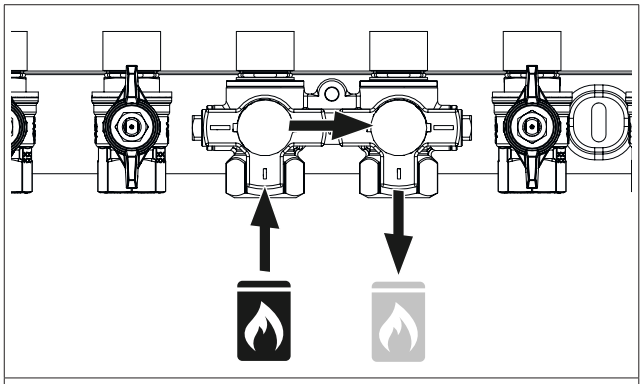

Fig. 4: Débit raccord «Flypass» rinçage

3.3 Données techniques

Diamètre nominal	DN20
Niveau de pression nominale	PN16
Matériaux	
Corps	Laiton
Sphère	Laiton chromé
Portées de la sphère	PTFE

4. Accessoires et pièces de rechange

Les pièces de rechange et accessoires sont en vente chez les grossistes.

Les articles suivants sont disponibles en accessoire :

- Robinet à tournant sphérique de rechange avec clips d'arrêt (manette rouge/réf. 1341980)
- Robinet à tournant sphérique de rechange avec clips d'arrêt (manette bleue/réf. 1341981)

5. Transport et stockage

Transporter le produit dans l'emballage d'origine.

Stocker le produit dans les conditions suivantes :

Plage de température	-20 °C à +60 °C
Humidité relative max. de l'air	95%
Particules	Sec, propre et abrité
Influences mécaniques	Protégé de vibrations mécaniques
Rayonnement	À l'abri de rayons UV et du rayonnement solaire
Influences chimiques	Ne pas stocker avec des détergents, substances chimiques, acides, carburants ou équivalents

6. Montage

Les robinets à tournant sphérique sont montés dans la plaque de fixation.

6.1 Montage dans un coffret

1. Fixer la plaque de fixation à la paroi arrière du coffret. Le matériel de fixation est fourni avec le coffret Oventrop.

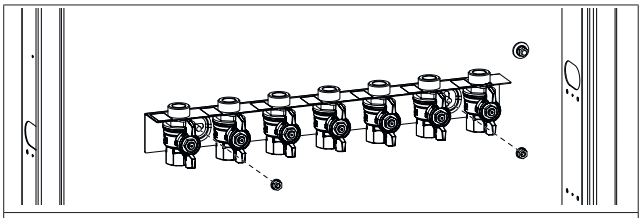

Fig. 5: Montage dans un coffret

6.2 Montage mural

Tenir compte des encombrements de la station d'appartement «Regudis W-HTE» et du capot pour pose en applique lors du choix du lieu de montage.

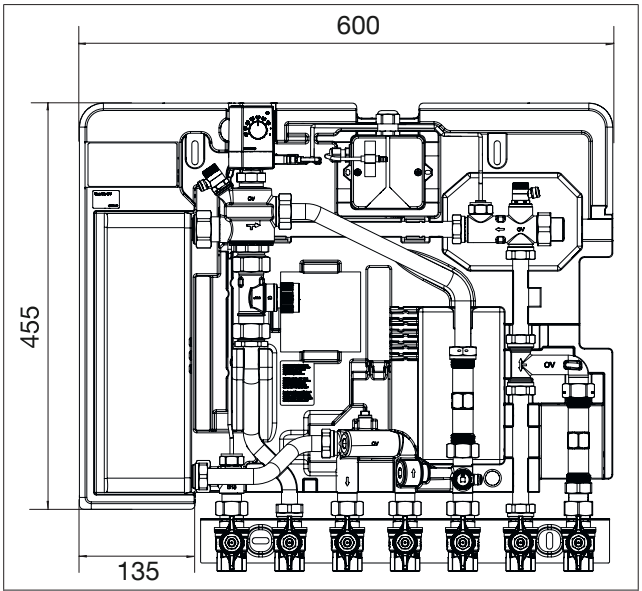

Fig. 6: Encombrements avec station d'appartement «Regudis W-HTE» en mm

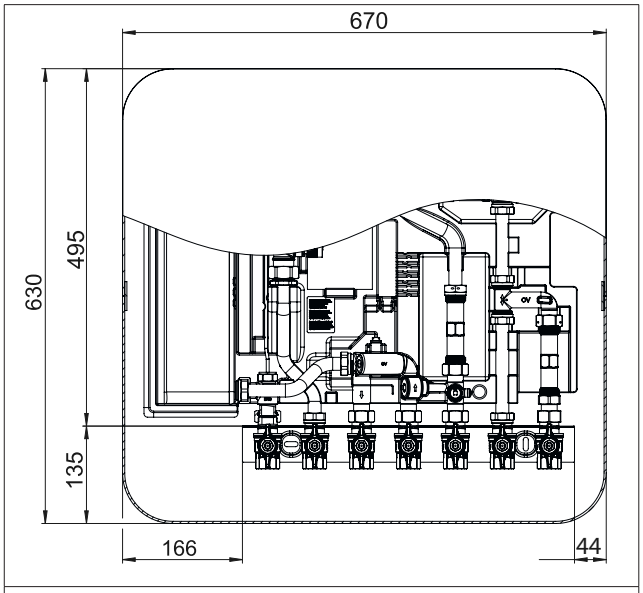

Fig. 7: Encombrements avec capot pour pose en applique en mm

1. Fixer la plaque de fixation au mur à l'aide de matériel de fixation adéquat.

7. Démontage et traitement des déchets

ATTENTION	
	Risque de pollution ! Une mauvaise élimination (par ex. avec les déchets ménagers) peut entraîner des dommages environnementaux. ▶ Éliminer l'emballage dans le respect de l'environnement. ▶ Éliminer les composants dans le respect de la réglementation.

Si un accord de reprise ou d'élimination n'a pas été conclu, éliminer le produit.

- ▶ Si possible, amener les composants au recyclage.
- ▶ Éliminer les composants non recyclables selon les réglementations locales. L'élimination avec les déchets ménagers est interdite.

OVENTROP GmbH & Co. KG
Paul-Oventrop-Straße 1
D-59939 Olsberg
Telefon +49 (0) 29 62 82-0
Telefax +49 (0) 29 62 82-400
E-Mail mail@oventrop.de
Internet **www.oventrop.com**

134448080

V03.02.2019