Bypass-tussenstuk met vaste instelling DN 25

Toepassingsgebied:

Onthardingsinstallaties voor drinkwater PN 10 voor industrie, handel, en particulier gebruik. Watertemperatuur max. 90 °C.

Beschrijving:

Het bypasstussenstuk wordt gebruikt als een gecombineerde aansluitappendage voor onthardingsinstallaties met geïntegreerd mengapparaat. Het tussenstuk beschikt over twee ventielen (1 en 2) waarmee de toe- en afvoer van de ontharder kan worden afgesloten voor bijvoorbeeld onderhoudswerkzaamheden. In dat geval wordt voor de toevoer van niet-onthard water het bypassventiel gebruikt. In tegenstelling tot uitvoering art.nr 610 51 08 geldt voor uitvoering art.nr. 610 50 08 dat het bypassventiel (3) in plaats van met een draaiknop alleen kan worden geopend met een steeksleutel, dit om te voorkomen dat het ventiel per ongeluk wordt geopend. Om de waterhardheid te kunnen testen, is het bypasstussenstuk voorzien van een aftapventiel. Daarnaast is een met een blinde stop afgesloten aansluiting G ½ verkrijgbaar waarop een aftapventiel kan worden gemonteerd voor het aftappen van niet-onthard water (bijvoorbeeld voor de tuin). U kunt beide ventielen naar keuze aan weerszijden van de appendage monteren.

Voordelen:

Compacte appendage met alle functies om aansluiting op een onthardingsinstallatie met geïntegreerd mengapparaat mogelijk te maken.

Uitvoering:

Huis en inwendige onderdelen zijn van messing, voor de zachte afdichtingen is een speciale Perbunan-compound gebruikt.

Artikelnr.: 610 50 08
Bypass-tussenstuk PN 10, grootte 1"
Bypass-ventiel, met steeksleutel te bedienen

Artikelnr.: 610 51 08
Bypass-tussenstuk PN 10, grootte 1"
Bypass-ventiel, met draaiknop te bedienen

kv-waarden:

Ventielen 1 en 2 gesloten, ventiel 3 geopend:
610 50 08 kv-waarde = 7,2
610 51 08 kv-waarde = 6,4

Ventielen 1 en 2 geopend, ventiel 3 gesloten:
610 50 08 und 610 51 08 kv-waarde = 8,8

De kv-waarde drukt de massastroom in m³/h bij een drukvermindering van 1 bar uit.

Debiet berekenen (voorbeeld):

$Q = k_V \times \sqrt{\Delta p}$

kv = 8,8 Δp = 0,1 bar $Q = 8{,}8 \times \sqrt{0{,}1}$ m³/h = 2,78 m³/h

Afmetingen:

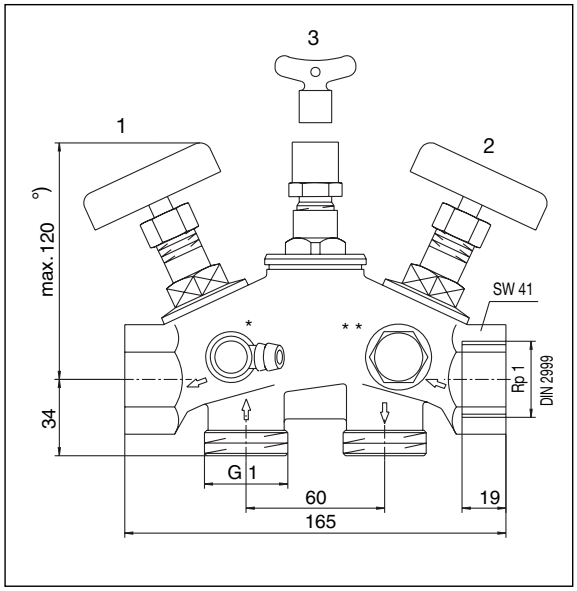

* Aftapventiel voor bepalen waterhardheid

** Aansluiting voor aftapventiel G ½

°) Bypass-ventiel met draaiknop: max. 132

Technische wijzigingen voorbehouden.
Productserie 13
ti 38-0/10/4.2002/MW