oventrop

Hydrocor WM

Instrucțiuni de operare RO

Operating instructions EN

Notice d'utilisation FR

Hydrocor WM

Cuprins

		Pagina
1.	**Informații generale**	**5**
1.1	Destinația instrucțiunilor	5
1.2	Furnitura	5
1.3	Contact	5
1.4	Declarația de conformitate	5
1.5	Simboluri folosite	5
2.	**Informații referitoare la siguranță**	**5**
2.1	Utilizarea conformă cu destinația	5
2.2	Avertismente	5
2.3	Instrucțiuni de siguranță	5
2.3.1	Construcția instalațiilor de preparare a apei calde menajere	5
2.3.2	Pericol datorat calificării insuficiente a personalului	6
2.3.3	Păstrarea instrucțiunilor de operare	6
3.	**Descriere tehnică**	**7**
3.1	Structură	7
3.2	Descrierea funcționării	10
3.3	Date tehnice	10
4.	**Transportul și depozitarea**	**11**
5.	**Montajul**	**11**
6.	**Punerea în funcțiune**	**12**
7.	**Mentenanța**	**12**
7.1	Anodul	12
8.	**Demontarea și eliminarea deșeurilor**	**12**

1. Informații generale

Instrucțiunile de operare originale sunt în limba germană.

Instrucțiunile de operare în alte limbi sunt traduse din limba germană.

1.1 Destinația instrucțiunilor

Aceste instrucțiuni se aplică pentru stocatorul de apă caldă menajeră Hydrocor WM în următoarele versiuni:

Model	Cod articol
120	1395010
160	1395011
200	1395012

1.2 Furnitura

Verificați dacă produsul livrat este complet și dacă nu a suferit pagube la transport.

Furnitura include:

- Stocator apă caldă menajeră Hydrocor WM
- Plăcuță indicatoare (se aplică pe stocatorul pentru apă caldă menajeră)
- Logo-ul Oventrop (se aplică pe stocatorul pentru apă caldă menajeră)
- Schema de racordare (se aplică pe stocatorul pentru apă caldă menajeră)
- Eticheta ErP de eficiență energetică (se aplică pe stocatorul pentru apă caldă menajeră)
- Instrucțiuni de operare (se predau utilizatorului final)
- Fișă tehnică ErP (se predă utilizatorului final)

1.3 Contact

Adresa de contact

OVENTROP GmbH & Co. KG
Paul-Oventrop-Straße 1 59939
Olsberg
GERMANIA
www.oventrop.com

Serviciu tehnic clienți
Telefon: +49 (0) 29 62 82-234

1.4 Declarație de conformitate

Prin prezenta, firma Oventrop GmbH & Co. KG declară că acest produs a fost fabricat în conformitate cu cerințele de bază și prevederile relevante ale directivelor UE corespunzătoare.

1.5 Simboluri folosite

ⓘ	Indică informații importante și alte explicații suplimentare.
▶	Necesită efectuarea unei acțiuni
•	Enumerare
1 2	Ordine fixă. Indică pașii care trebuie efectuați de la 1 la X.
▷	Rezultatul acțiunii

2. Informații referitoare la siguranță

2.1 Utilizarea conformă cu destinația

Siguranța în funcționare a produsului este garantată numai în cazul utilizării conform destinației sale.

Stocatorul Hydrocor WM servește la prepararea și înmagazinarea apei calde menajere.

Orice altă utilizare suplimentară și/sau diferită față de cea specificată este interzisă și este considerată neconformă cu destinația. Pretențiile de orice fel emise față de producător și/sau față de reprezentanții acestuia cu privire la pagubele produse în urma utilizării neconforme cu destinația nu vor fi recunoscute.

Utilizarea conformă cu destinația include și aplicarea corectă a instrucțiunilor de instalare și operare.

2.2 Avertismente

Fiecare avertisment include următoarele elemente:

Simbol de avertizare CUVÂNT-SEMNAL

Tipul și sursa pericolului!
Consecințele posibile ale apariției pericolului sau ale ignorării avertismentului.

! Posibilități de evitare a pericolului.

Cuvintele-semnal definesc gravitatea pericolului care decurge dintr-o anumită situație.

⚠ PERICOL

Semnalează un pericol iminent cu grad mare de risc. Dacă nu se iau măsuri de prevenție, consecințele sunt moartea sau accidentarea foarte gravă.

ATENȚIE

Semnalează posibilitatea producerii unor pagube materiale în cazul în care nu se iau măsuri de prevenție.

2.3 Instrucțiuni de siguranță

Acest produs a fost conceput în conformitate cu standardele actuale de siguranță în funcționare.

Vă rugăm să respectați următoarele instrucțiuni pentru a utiliza produsul în condiții de siguranță.

2.3.1 Construcția instalațiilor de preparare a apei calde menajere

La construirea unei instalații de preparare a apei calde menajere trebuie respectare normele, regulamentele tehnice și prevederile locale aplicabile!

În special în cazul operării unei instalații de recirculare a apei calde menajere, trebuie respectate normele de igienă prescrise conform DVGW, fișa de lucru W551!

2.3.2 Pericol datorat calificării insuficiente a personalului

Lucrările la acest produs trebuie executate numai de către un instalator suficient de calificat în acest scop.

Datorită pregătirii sale profesionale și experienței în domeniu, precum și datorită cunoașterii normativelor aplicabile, instalatorul este capabil să execute corect lucrări la produsul descris.

Utilizatorul
Utilizatorul trebuie instruit de către instalator cu privire la operarea corectă a stocatorului.

2.3.3 Păstrarea instrucțiunilor de operare

Fiecare persoană care lucrează cu acest produs trebuie să citească în prealabil și să respecte aceste instrucțiuni, precum și toate celelalte instrucțiuni conexe.

Instrucțiunile trebuie să fie disponibile la locul de instalare.

! Aceste instrucțiuni, precum și toate celelalte instrucțiuni conexe, trebuie predate utilizatorului.

3. Descriere tehnică

3.1 Structură

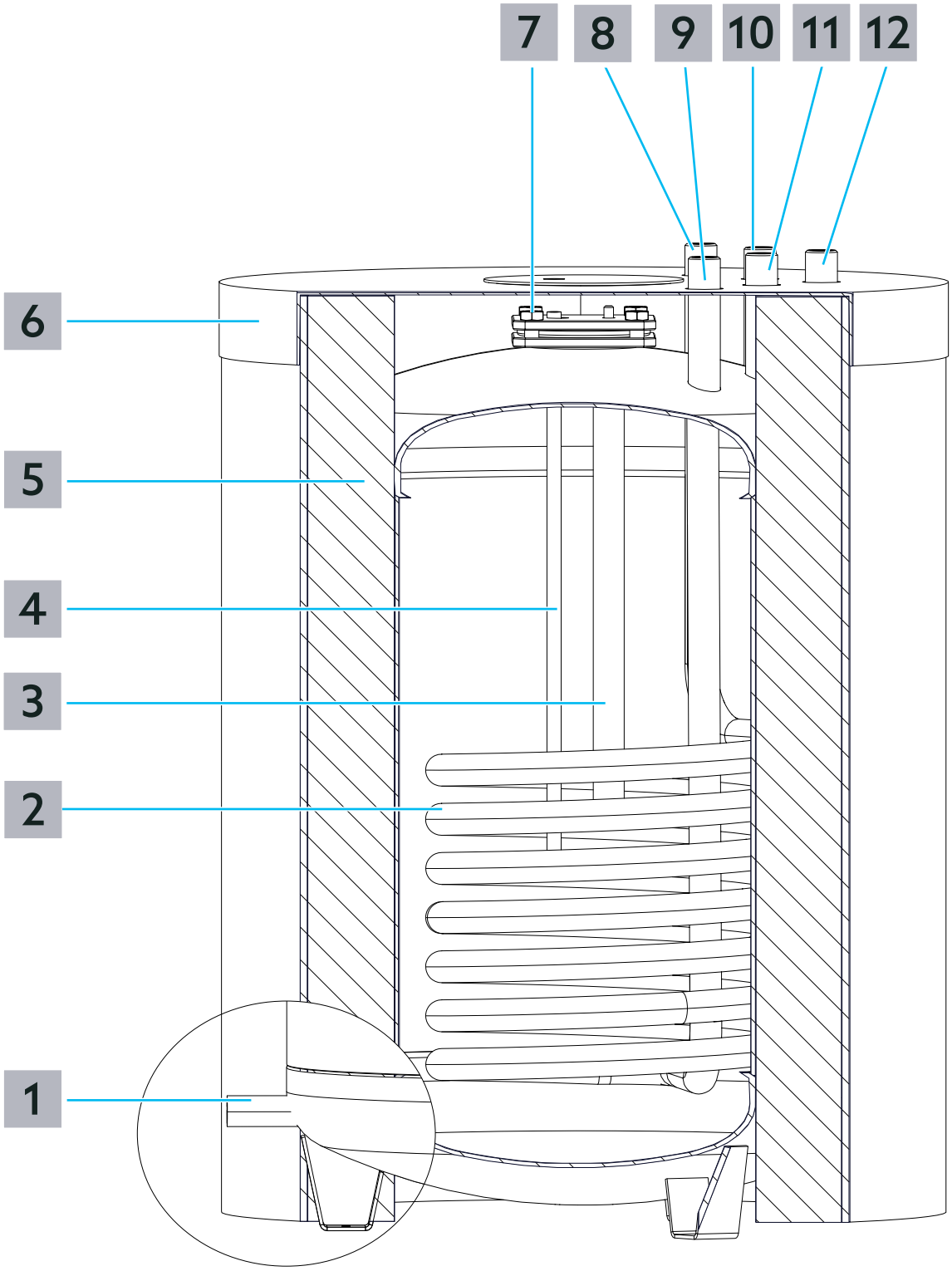

Fig. 1: Structura modelului 120 și a modelului 160

1	Ștuțuri de golire cu filet interior F1/2" FI
2	Schimbător de căldură în formă de serpentină

3	Anod
4	Țeavă senzor (diametru interior 8 mm)
5	Termoizolație
6	Capac
7	Flanșă (diametrul deschiderii 80 mm)
8	Racord tur apă de încălzire cu filet exterior F 3/4" FE
9	Racord retur apă de încălzire cu filet exterior F 3/4" FE
10	Racord apă caldă menajeră cu filet exterior R 3/4" FE
11	Racord apă potabilă rece cu filet exterior R 3/4" FE
12	Racord recirculare apă caldă menajeră cu filet exterior R 3/4" FE

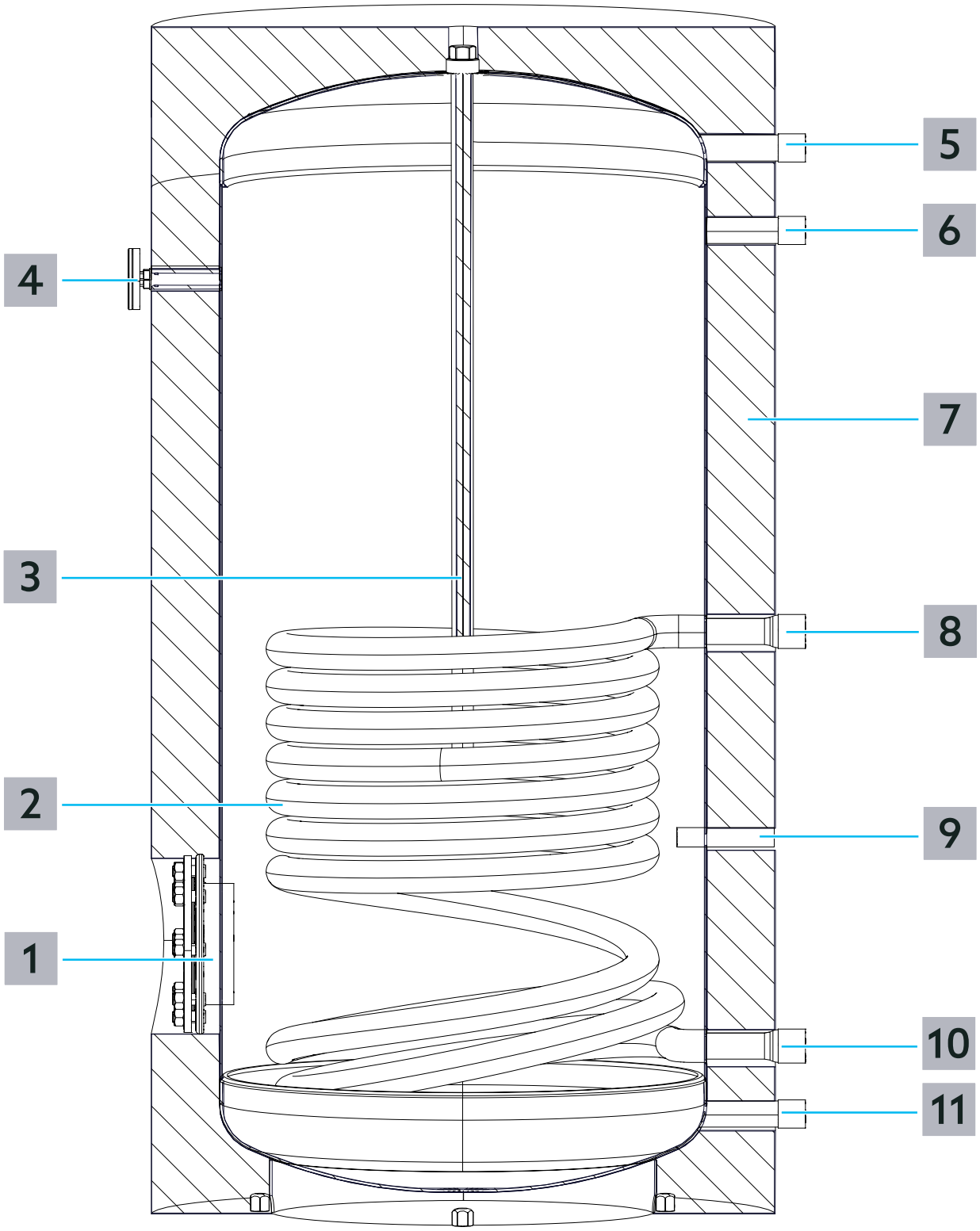

Fig. 2: Structura modelului 200

1	Flanșă (diametrul deschiderii 110 mm)
2	Schimbător de căldură în formă de serpentină
3	Anod
4	Termometru

5	Racord apă caldă menajeră cu filet exterior R 1" FE
6	Racord de recirculare cu filet exterior R 3/4" FE
7	Termoizolație
8	Racord tur apă de încălzire cu filet exterior F 1" FE
9	Țeavă senzor (diametru interior 15 mm)
10	Racord retur apă de încălzire cu filet exterior F 1" FE
11	Racord apă potabilă rece cu filet exterior F 1" FE
12	Racord recirculare apă caldă menajeră R 3/4" FE

3.2 Descrierea funcționării

Stocatorul pentru apă caldă menajeră Hydrocor WM dispune de un schimbător de căldură intern în formă de serpentină. O instalație de încălzire și preparare a apei calde menajere cu circuit închis alimentează serpentina cu apă de încălzire. Energia termică a serpentinei încălzite este cedată apei potabile. Anodul din interior protejează stocatorul împotriva coroziunii.

3.3 Date tehnice

	Model		
	120	160	200
Informații generale			
Cod articol	1395010	1395011	1395012
Capacitate stocator	118 l	158 l	202 l
Greutate	53 kg	62 kg	97 kg
Suprafață de încălzire	1,0 m^2	1,2 m^2	1,2 m^2
Putere continuă 80 °C / 45 °C / 10 °C	31 kW	36 kW	36 kW
Indicator de performanță NL	2,1	3,2	4
Temperatură max. de funcționare stocator / serpentină	95 °C		
Presiune max. de funcționare stocator / serpentină	10 / 16 bar		10 / 6 bar
Dimensiuni			
Diametru cu termoizolație	610 mm		650 mm
Înălțime cu termoizolație	825 mm	1035 mm	1200 mm
Înălțime de basculare cu termoizolație	1000 mm	1180 mm	1365 mm
Lungime anod	390 mm	480 mm	705 mm
Diametru anod	26 mm	26 mm	22 mmm

Racord cu filet anod	M8	M8	F 3/4" FE
Material			
Izolație	Spumă dură PU fără conținut de FCKW		
Izolație înveliș din folie	PVC		
Izolație capac	PS		
Stocator	Oțel S235JR emailat conform DIN 4753		
Anod	Magneziu		
Agenți termici			
Partea circuitului ACM	Apă potabilă conform TrinkwV		
Partea circuitului de încălzire	Apă de încălzire conform VDI 2035 Amestecuri de apă și glicol		

4. Transportul și depozitarea

Transportați produsul în ambalajul original.

Depozitați produsul în următoarele condiții:

Interval de temperatură	-20°C la +60°C
Umiditate relativă a aerului	Max. 95% fără condens
Particule	A se feri de praf și umiditate
Factori mecanici	A se proteja de șocuri mecanice
Radiații	A se proteja de radiația UV și de acțiunea directă a razelor solare
Factori chimici	A nu se depozita împreună cu solvenți, chimicale, acizi, combustibili ș.a.m.d.

5. Montaj

PERICOL

Pericol de accidentare cu armături sub presiune!

- ! Executați lucrările la circuitul de încălzire sau la circuitul ACM numai când instalația nu se află sub presiune.
- ! În timpul funcționării, respectați presiunile de funcționare admise.

ATENȚIE

Pagube materiale cauzate de lubrifianți!
Garniturile se pot distruge în urma aplicării de lubrifianți sau uleiuri.

- ! Eventualele impurități, precum și reziduurile de lubrifiant sau ulei trebuie spălate de pe instalația de țevi.

Atenție la înălțimea max. de basculare (vezi 3.3 de la pag. 10) a stocatorului în timpul transportării lui prin deschiderile ușilor sau prin spații înguste.

La amplasarea stocatorului trebuie menținută o distanță suficientă față de perete. O distanță de 300 mm față de perete este suficientă pentru montaj și pentru lucrările ulterioare de mentenanță.

Asigurați-vă că există suficientă distanță până la tavan pentru a permite înlocuirea periodică a anodului. Distanța necesară până la tavan depinde de dimensiunea anodului (vezi 3.3 de la pag. 10).

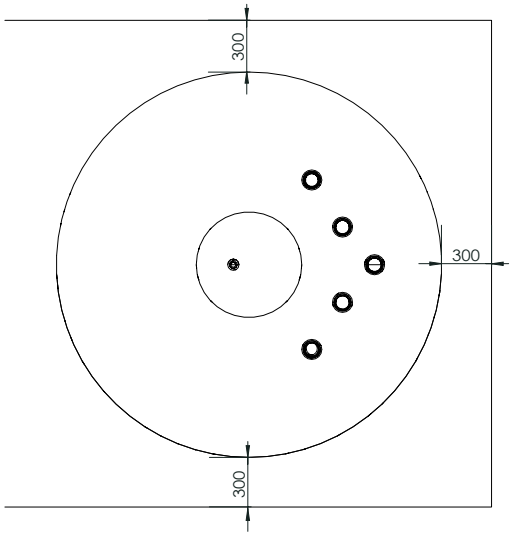

Fig. 3: Distanța în mm la modelul 120 și 160

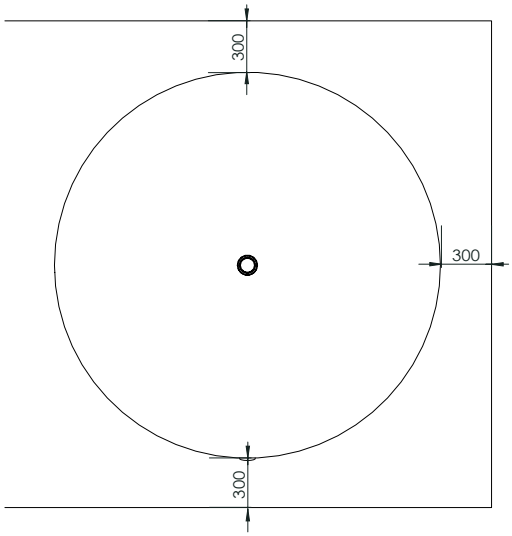

Fig. 4: Distanța în mm la modelul 200

1 Așezați stocatorul pe o suprafață plană suficient de

rezistentă pentru a susține greutatea stocatorului (și când este plin cu apă). Ușoarele denivelări pot fi compensate cu ajutorul picioruşelor reglabile ale stocatorului.

2 Racordați tubulatura conform fig. 1 de la pag. 7 și fig. 2 de la pag. 9.

3 Efectuați o probă de etanșeitate. Proba de etanșeitate se face conform DIN EN 14336 pe partea instalației de încălzire și conform DIN EN 806-4 pe partea circuitului apei calde menajere.

6. Punerea în funcțiune

Pentru a pune instalația în funcțiune, aceasta trebuie spălată, umplută și aerisită. Respectați presiunile de funcționare admise.

Pentru punerea în funcțiune procedați astfel:

Spălați stocatorul pe partea circuitului ACM conform DIN EN 806-4.

Umpleți stocatorul pe partea circuitului ACM.

1 Deschideți încet alimentarea cu apă rece a stocatorului.

2 Aerisiți stocatorul la fiecare dintre robineții de apă ai instalației.

Umpleți stocatorul pe partea circuitului de încălzire.

1 Deschideți încet alimentarea conductei de tur cu apă de încălzire până când se umple stocatorul pe partea circuitului de încălzire.

2 Aerisiți întreaga instalație de încălzire.

3 Puneți în funcțiune întregul sistem și reglați temperatura nominală.

4 După prima încălzire, verificați cuplurile de strângere ale șuruburilor flanșelor (17-18 Nm). Dacă este cazul, strângeți mai tare șuruburile.

5 După încălzire, efectuați un control de funcționalitate.

7. Mentenanța

7.1 Anodul

Durata medie de viață a unui anod (vezi fig. 1 de la pag. 7 (3)) este de 2-3 ani.

Înlocuiți anodul atunci când diametrul acestuia s-a redus la 1/3 din diametrul original. Diametrul original se găsește în datele tehnice (vezi 3.3 de la pag. 10).

Pentru înlocuirea anodului, procedați astfel:

1 Deșurubați racordul exterior al anodului de pe carcasa stocatorului pentru apă caldă menajeră.

2 Scoateți anodul afară din stocator.

3 Introduceți noul anod în stocator.

4 Strângeți bine racordul de pe carcasa stocatorului.

8. Demontarea și eliminarea deșeurilor

La sfârșitul ciclului de viață al produsului sau în cazul unei defecțiuni ireparabile, stocatorul trebuie demontat și eliminat conform normelor de protecție a mediului, respectiv componentele sale trebuie reciclate.

ATENȚIE

Pericol de poluare a mediului!

Eliminarea necorespunzătoare a deșeurilor poate duce la poluarea mediului înconjurător.

! Eliminați ambalajul respectând normele de protecție a mediului.

! Pe cât posibil, dați componentele la reciclare.

! Eliminați componentele nereciclabile în conformitate cu prevederile locale.

Contents

		Page
1.	**General information**	**17**
1.1	Validity of the operating instructions	17
1.2	Extent of supply	17
1.3	Contact	17
1.4	Declaration of conformity	17
1.5	Symbols used	17
2.	**Safety-related information**	**17**
2.1	Correct use	17
2.2	Warnings	17
2.3	Safety notes	17
2.3.1	Design of potable water heating systems	17
2.3.2	Danger caused by inadequately qualified personnel	18
2.3.3	Availability of the operating instructions	18
3.	**Technical description**	**19**
3.1	Design	19
3.2	Functional description	22
3.3	Technical data	22
4.	**Transport and storage**	**23**
5.	**Installation**	**23**
6.	**Commissioning**	**24**
7.	**Maintenance**	**24**
7.1	Anode	24
8.	**Removal and disposal**	**24**

1. General information

The original operating instructions were drafted in German.

The operating instructions in other languages have been translated from German.

1.1 Validity of the operating instructions

These operating instructions are valid for the following models of the Hydrocor WM potable water storage cylinder:

Type	Item no.
120	1395010
160	1395011
200	1395012

1.2 Extent of supply

Please check your delivery for any damage caused during transit and for completeness.

Items included in the delivery:

- Hydrocor WM potable water storage cylinder
- Type plate (to be affixed to the potable water storage cylinder)
- Oventrop logo (to be affixed to the potable water storage cylinder)
- Connection scheme (to be affixed to the potable water storage cylinder)
- ErP label (to be affixed to the potable water storage cylinder)
- Operating instructions (to be handed over to the end customer)
- ErP data sheet (to be handed over to the end customer)

1.3 Contact

Contact address
OVENTROP GmbH & Co. KG
Paul-Oventrop-Straße 1
59939 Olsberg
GERMANY
www.oventrop.com

Technical services
Phone: +49 (0) 29 62 82-234

1.4 Declaration of conformity

OVENTROP GmbH & Co. KG hereby declares that this product complies with the basic requirements and other relevant provisions of the EU Directives concerned.

1.5 Symbols used

ⓘ	Highlights important information and further explanations.
▶	Action required
•	List
1 2	Fixed order. Steps 1 to X.
▷	Result of action

2. Safety-related information

2.1 Correct use

Operating safety is only guaranteed if the product is used correctly.

The Hydrocor WM potable water storage cylinder is used to heat and store potable water.

Any other use of the product will be considered incorrect use.

Claims of any kind against the manufacturer and/or its authorised representatives due to damage caused by incorrect use will not be accepted.

Observance of the operating instructions is part of compliance with correct use.

2.2 Warnings

Each warning contains the following elements:

Warning symbol SIGNAL WORD

Type and source of danger
Possible consequences if the danger occurs or the warning is ignored.

! Ways to avoid the danger.

The signal words identify the severity of the danger arising from a situation.

⚠ DANGER

Indicates an imminent danger with high risk. The situation will lead to death or serious injury if not avoided.

NOTICE

Indicates a situation that may lead to damage to property if not avoided.

2.3 Safety notes

We have developed this product in accordance with current safety requirements.

Please observe the following notes concerning safe use.

2.3.1 Design of potable water heating systems

When designing a potable water heating system, the

applicable standards, the recognised rules of technology and the local regulations must be observed!

Especially when operating a circulation system, the hygiene regulations according to DVGW worksheet W551 must be observed!

2.3.2 Danger caused by inadequately qualified personnel

Any work on this product must only be carried out by qualified tradespeople.

As a result of their professional training and experience as well as their knowledge of the relevant legal regulations, qualified tradespeople are able to carry out any work on the described product professionally.

User
The user must be instructed in the operation of the product by qualified tradespeople.

2.3.3 Availability of the operating instructions

Any person working on the product has to read and apply these operating instructions and all other valid documents (e.g. accessory manuals).

The operating instructions must be available at the installation location of the product.

- Hand these operating instructions and all other relevant documents (e.g. accessory manuals) over to the user.

3. Technical description

3.1 Design

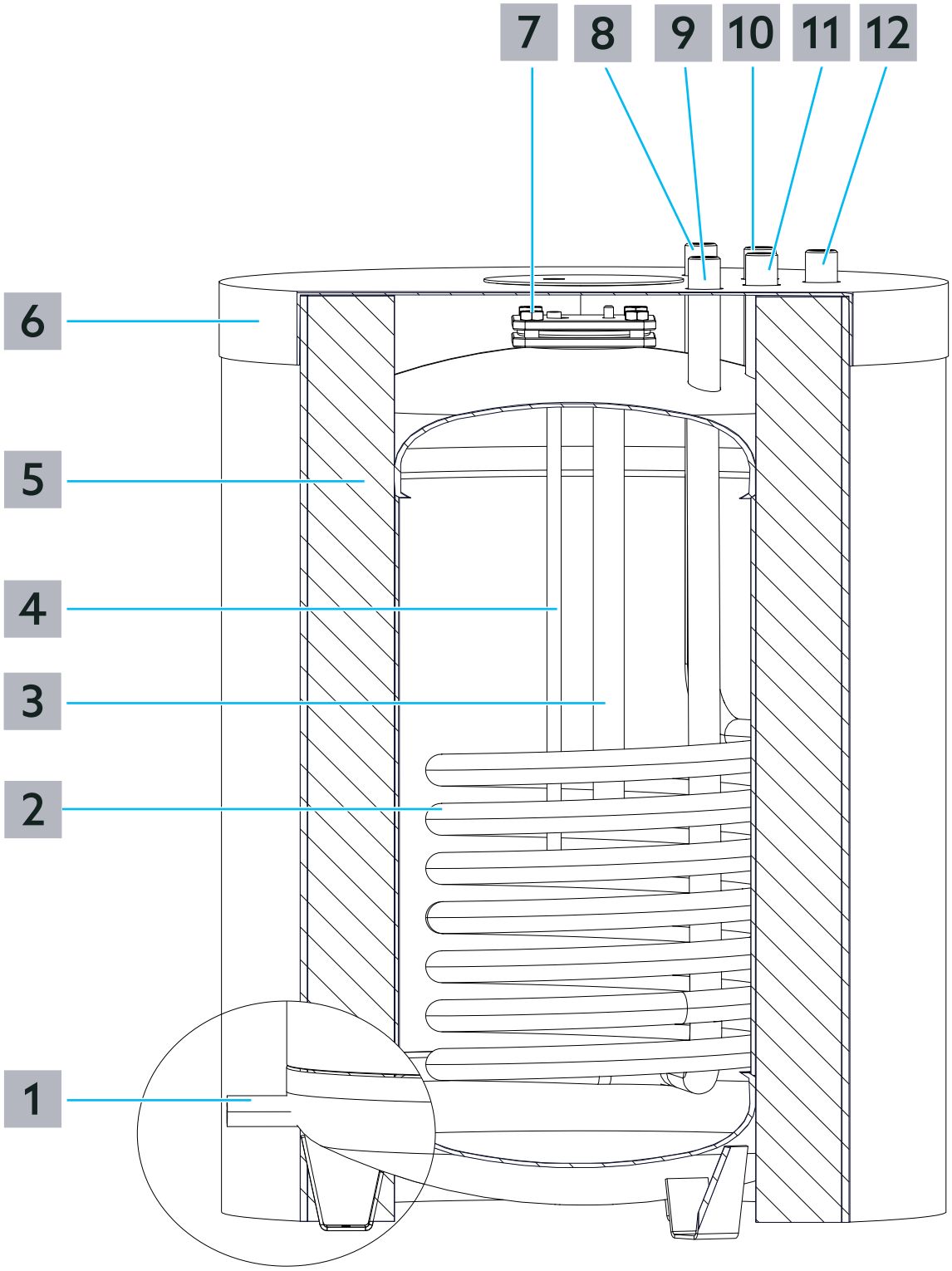

Fig. 1: Design of type 120 and type 160

1	Draining connection G 1/2 female thread
2	Tube heat exchanger

3	Anode
4	Sensor tube (inner diameter 8 mm)
5	Thermal insulation
6	Cover
7	Flange (diameter of opening 80 mm)
8	Connection for heating water supply G 3/4 male thread
9	Connection for heating water return G 3/4 male thread
10	Connection for potable water hot R 3/4 male thread
11	Connection for potable water cold R 3/4 male thread
12	Connection for circulation R 3/4 male thread

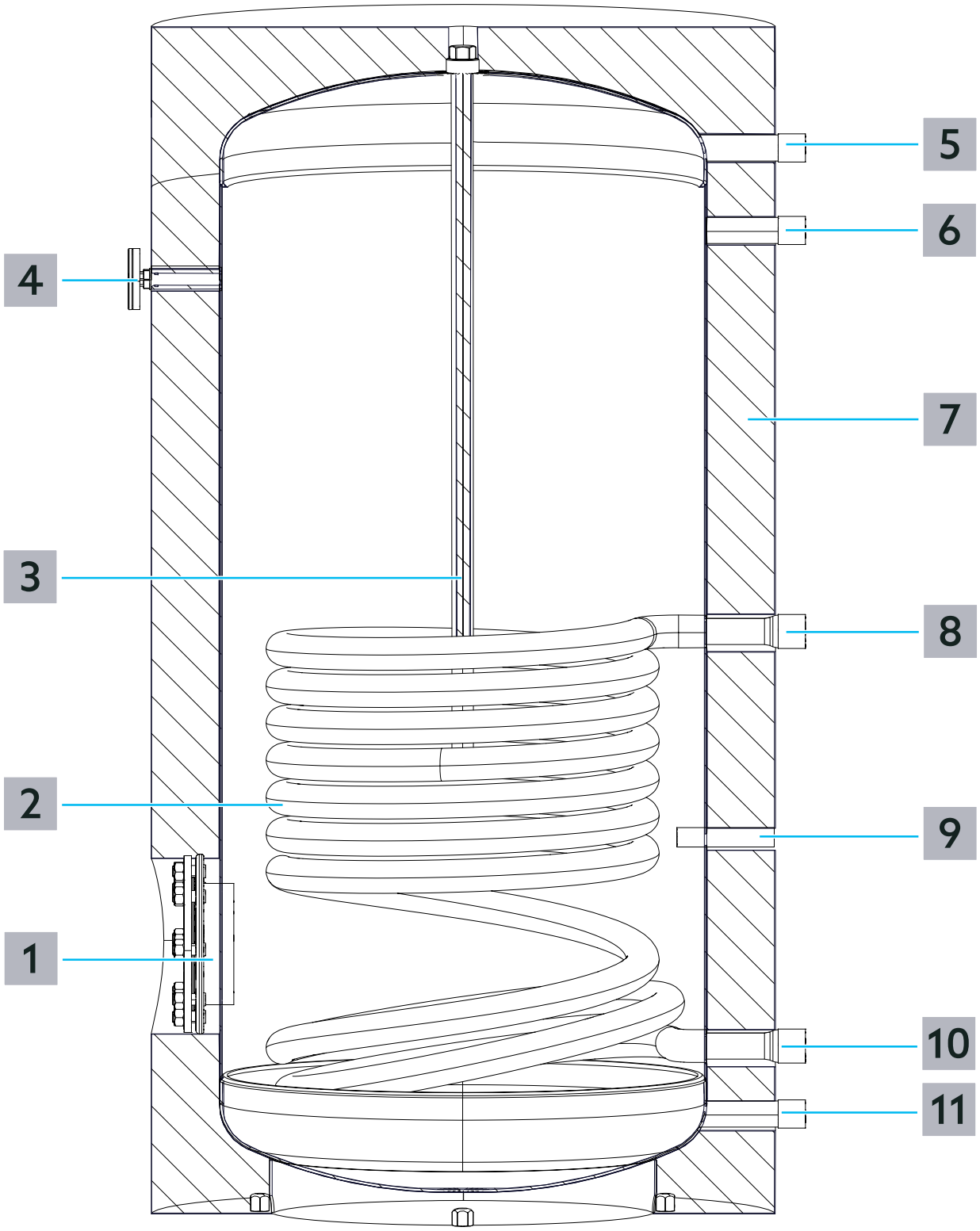

Fig. 2: Design of type 200

1	Flange (diameter of opening 110 mm)
2	Tube heat exchanger
3	Anode
4	Thermometer

5	Connection for potable water hot R 1 male thread
6	Connection for circulation R 3/4 male thread
7	Thermal insulation
8	Connection for heating water supply G 1 male thread
9	Sensor tube (inner diameter 15 mm)
10	Connection for heating water return G 1 male thread
11	Connection for potable water cold G 1 male thread
12	Anschluss Zirkulation R 3/4" AG

3.2 Functional description

The Hydrocor WM potable water storage tank has an internal tube heat exchanger. Hot heating water supplied by a closed hot water heating system flows through the tube heat exchanger. The heat of the tube heat exchanger is transferred to the potable water. The internal anode protects the potable water storage cylinder against corrosion.

3.3 Technical data

	Type		
	120	160	200
General information			
Storage cylinder content	118 l	158 l	202 l
Weight	53 kg	62 kg	97 kg
Heating surface	1.0 m^2	1.2 m^2	1.2 m^2
Performance 80 °C / 45 °C / 10 °C	31 kW	36 kW	36 kW
Heat output	2.1	3.2	4
max. Betriebstemperatur Speicher / Wärmetauscher	95 °C		
max. Betriebsdruck Speicher / Wärmetauscher	10 / 16 bar		10 / 6 bar
Dimensions			
Diameter with thermal insulation	610 mm		650 mm
Height with thermal insulation	825 mm	1035 mm	1200 mm
Tilting dimension with thermal insulation	1000 mm	1180 mm	1365 mm
Length of the anode	390 mm	480 mm	705 mm
Diameter of the anode	26 mm	26 mm	22 mmm
Connection thread of the anode	M8	M8	G 3/4 male thread

Material	
Insulation	CFC-free PU rigid foam
Insulation of the foil coating	PVC
Insulation of the cover	PS
Storage cylinder	Steel S235JR enamelled according to DIN 4753
Anode	Magnesium
Operating fluids	
Potable water side	Potable water according to the German Potable Water Ordinance (TrinkwV)
Heating side	Heating water according to VDI 2035 Mixtures of water and glycol

4. Transport and storage

Transport the product in its original packaging.
Store the product under the following conditions:

Temperature range	-20°C to +60°C
Relative air humidity	max. 95% not condensing
Particles	Store dry and free from dust
Mechanical influences	Protected from mechanical agitation
Radiation	Protected from UV rays and direct sunlight
Chemical influences	Do not store together with solvents, chemicals, acids, fuels or similar substances

5. Installation

DANGER

Risk of injury from pressurised components

- ! Only carry out work on the heating circuit or the potable water circuit when the system is depressurised.
- ! Observe the permissible operating pressures during operation.

NOTICE

Damage to property due to lubricants
Seals can be destroyed by the use of grease or oils.

- ! If necessary, flush dirt particles and grease and oil residues out of the pipework.

Observe the maximum tilting height (see section 3.3 on page 22) of the storage cylinder when transporting through doors and narrowings.

Keep a sufficient distance from the wall when setting up the cylinder. A distance of 300 mm from the wall is sufficient for assembly and subsequent maintenance work.

Make sure there is a sufficient distance from the ceiling to ensure regular replacement of the anode. The required distance from the ceiling depends on the size of the anode (see section 3.3 on page 22).

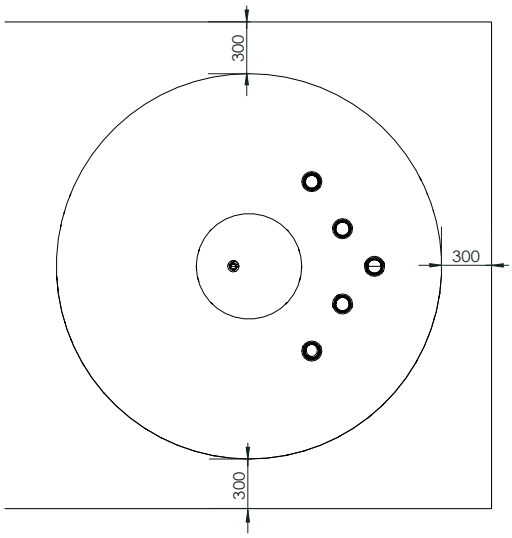

Fig. 3: Distance in mm for type 120 and 160

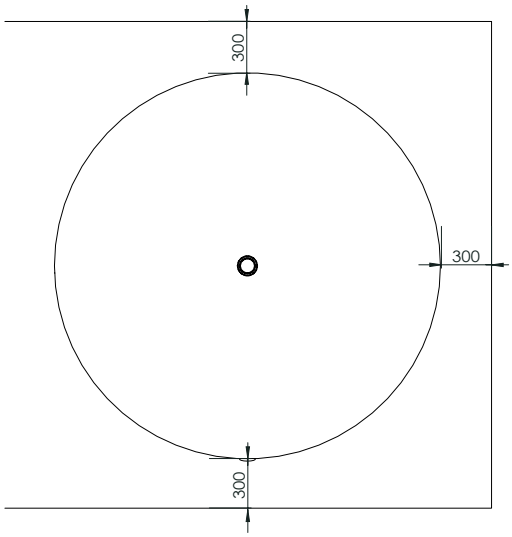

Fig. 4: Distance in mm for type 200

1 cient load-bearing capacity (even when the storage cylinder is full). You can compensate for slight

unevenness using the adjustable feet.

2 Connect the pipework according to Fig. 1 on page 19 and Fig. 2 on page 21.

3 Carry out a leakage test. Carry out the leak test on the heating side according to DIN EN 14336. Carry out the leak test on the potable water side according to DIN EN 806-4.

6. Commissioning

To commission the system, it must be flushed, filled and bled. Observe the permissible operating pressures.

Proceed as follows during commissioning:

Flush the potable water side of the potable water storage cylinder according to DIN EN 806-4.

Fill the potable water side of the potable water storage cylinder.

1 Slowly open the cold water inlet of the potable water storage cylinder.

2 Bleed the potable water storage cylinder at the individual draw off points of the installation.

Fill the heating side of the potable water storage cylinder.

1 Slowly open the inlet of the heating water supply until the heating side of the potable water storage cylinder is filled.

2 Bleed the complete heating system.

3 Put the heating system into operation and set the nominal temperature.

4 After initial heating-up, check the torque of the flange screws (17 -18 Nm). Retighten the flange screws if necessary.

5 Carry out a functional control after heating-up.

7. Maintenance

7.1 Anode

The average service life of an anode (see Fig. 1 on page 19 (3)) is 2-3 years.

Replace the anode when the diameter reduces to 1/3 of the original diameter. Refer to the technical data (see section 3.3 on page 22) for the original diameter.

To replace the anode, proceed as follows:

1 Loosen the external coupling of the anode at the potable water storage cylinder housing.

2 Remove the anode from the potable water storage cylinder.

3 Fit the new anode to the potable water storage cylinder.

4 Tighten the coupling at the potable water storage cylinder.

8. Removal and disposal

If no return or disposal agreement has been made, dispose of the product yourself.

- If possible, recycle the components.
- Dispose of components which cannot be recycled according to the local regulations. Disposal with domestic waste is not permitted.

NOTICE

Risk of environmental pollution

Incorrect disposal (for instance with domestic waste) may lead to environmental damage.

- ! Dispose of packaging material in an environmentally friendly manner.
- ! Dispose of the components properly.

Hydrocor WM
Contenu

		Page
1.	**Généralités**	**29**
1.1	Validité de la notice	29
1.2	Composants fournis	29
1.3	Contact	29
1.4	Déclaration de conformité	29
1.5	Symboles utilisés	29
2.	**Informations relatives à la sécurité**	**29**
2.1	Utilisation conforme	29
2.2	Avertissements	29
2.3	Consignes de sécurité	29
2.3.1	Réalisation d'un installation d'eau potable	29
2.3.2	Danger lié à un manque de qualification	30
2.3.3	Disponibilité de la notice d'utilisation	30
3.	**Description technique**	**31**
3.1	Construction	31
3.2	Description du fonctionnement	34
3.3	Données techniques	34
4.	**Transport et stockage**	**35**
5.	**Montage**	**35**
6.	**Mise en service**	**36**
7.	**Maintenance**	**36**
7.1	Anode	36
8.	**Démontage et traitement des déchets**	**36**

1. Généralités

La notice d'utilisation originale est rédigée en allemand.

Les notices d'utilisation rédigées dans les autres langues ont été traduites de l'allemand.

1.1 Validité de la notice

Cette notice s'applique au modèles suivants du ballon d'eau chaude sanitaire Hydrocor WM :

Type	Réf.
120	1395010
160	1395011
200	1395012

1.2 Composants fournis

Contrôler la livraison. Veiller à ce qu'elle soit complète et sans dommages liés au transport.

Les composants fournis sont les suivants :

- Ballon d'eau chaude sanitaire Hydrocor WM
- Plaque signalétique (à apposer sur le ballon d'eau chaude sanitaire)
- Logo Oventrop (à apposer sur le ballon d'eau chaude sanitaire)
- Schéma de raccordement (à apposer sur le ballon d'eau chaude sanitaire)
- Étiquette énergétique ErP (à apposer sur le ballon d'eau chaude sanitaire)
- Notice d'utilisation (à remettre à l'exploitant final)
- Fiche technique ErP (à remettre à l'exploitant final)

1.3 Contact

Adresse
OVENTROP GmbH & Co. KG
Paul-Oventrop-Straße 1
59939 Olsberg
ALLEMAGNE
www.oventrop.com

Service technique
Téléphone : +49 (0) 29 62 82-234

1.4 Déclaration de conformité

Par la présente, la société OVENTROP GmbH & Co. KG déclare que ce produit est en conformité avec les exigences fondamentales et les dispositions applicables des directives UE concernées.

1.5 Symboles utilisés

ⓘ	Informations et explications utiles.
▶	Appel à l'action
•	Énumération
1 2	Ordre fixe. Étapes 1 à X.
▷	Résultat de l'action

2. Informations relatives à la sécurité

2.1 Utilisation conforme

La sécurité d'exploitation n'est garantie que si le produit est affecté à l'utilisation prévue.

Le ballon d'eau chaude sanitaire sert au chauffage et stockage d'eau potable.

Toute autre utilisation est interdite et réputée non conforme.

Les revendications de toutes natures à l'égard du fabricant et/ou ses mandataires, pour des dommages résultant d'une utilisation non conforme ne seront pas acceptées.

L'utilisation conforme inclut notamment l'application des recommandations de cette notice d'utilisation.

2.2 Avertissements

Chaque avertissement comprend les éléments suivants :

Symbole d'avertissement
MOT DE SIGNALISATION

Nature et source du danger
Conséquences possibles en cas de survenue d'un danger ou de la non-observation de l'avertissement.

! Moyens de prévention du danger.

Les mots de signalisation indiquent la gravité du danger résultant d'une situation.

⚠ **DANGER**

Signale un danger imminent de niveau élevé. La situation, si elle n'est pas évitée, mènera à la mort ou provoquera des blessures graves.

AVIS

Signale une situation pouvant, si elle n'est pas évitée, entraîner des dégâts matériels.

2.3 Consignes de sécurité

Nous avons développé ce produit conformément aux exigences de sécurité actuelles.

Respecter les consignes suivantes pour une utilisation en toute sécurité.

2.3.1 Réalisation d'un installation d'eau potable

Les normes en vigueur, les règles de l'art et les prescriptions locales sont à respecter lors de la réalisation d'une installation d'eau potable !

Notamment lors de l'exploitation d'un bouclage d'E.C.S.,

les directives d'hygiène selon la fiche technique DVGW W551 sont à respecter !

2.3.2 Danger lié à un manque de qualification

Réserver les interventions sur ce produit à un professionnel qualifié.

De par sa formation professionnelle, son expérience ainsi que sa connaissance des réglementations légales pertinentes, le professionnel qualifié est en mesure d'effectuer correctement les interventions sur le produit décrit.

Exploitant
L'exploitant doit être instruit par un professionnel qualifié quant à l'utilisation du produit.

2.3.3 Disponibilité de la notice d'utilisation

Chaque personne travaillant avec ce produit doit lire et appliquer cette notice ainsi que tous les autres documents de référence (tels que les notices des accessoires).

La notice doit être disponible sur le lieu d'utilisation du produit.

- Remettre cette notice ainsi que tous les autres documents de référence (tels que les notices des accessoires) à l'exploitant de l'installation.

3. Description technique

3.1 Construction

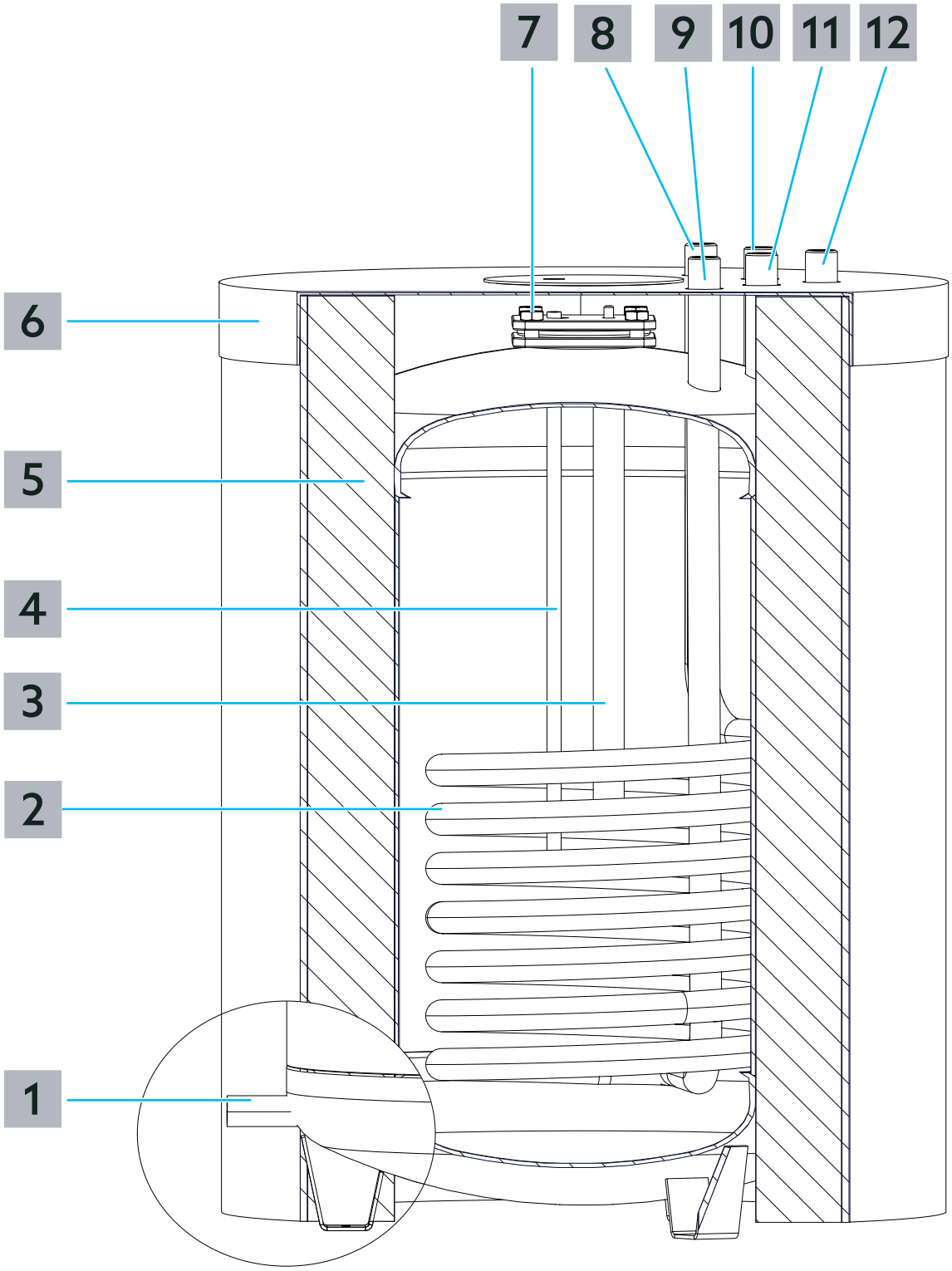

Fig. 1: Construction type 120 et type 160

1	Raccordement de vidange, filetage femelle G 1/2
2	Échangeur de chaleur à serpentin

3	Anode
4	Tube de capteur (diamètre intérieur 8 mm)
5	Isolation thermique
6	Couvercle
7	Bride (diamètre de l'ouverture 80 mm)
8	Raccordement eau de chauffage - aller, filetage mâle G 3/4
9	Raccordement eau de chauffage - retour, filetage mâle G 3/4
10	Raccordement E.C.S., filetage mâle R 3/4
11	Raccordement eau potable froide, filetage mâle R 3/4
12	Raccordement bouclage d'E.C.S., filetage mâle R 3/4

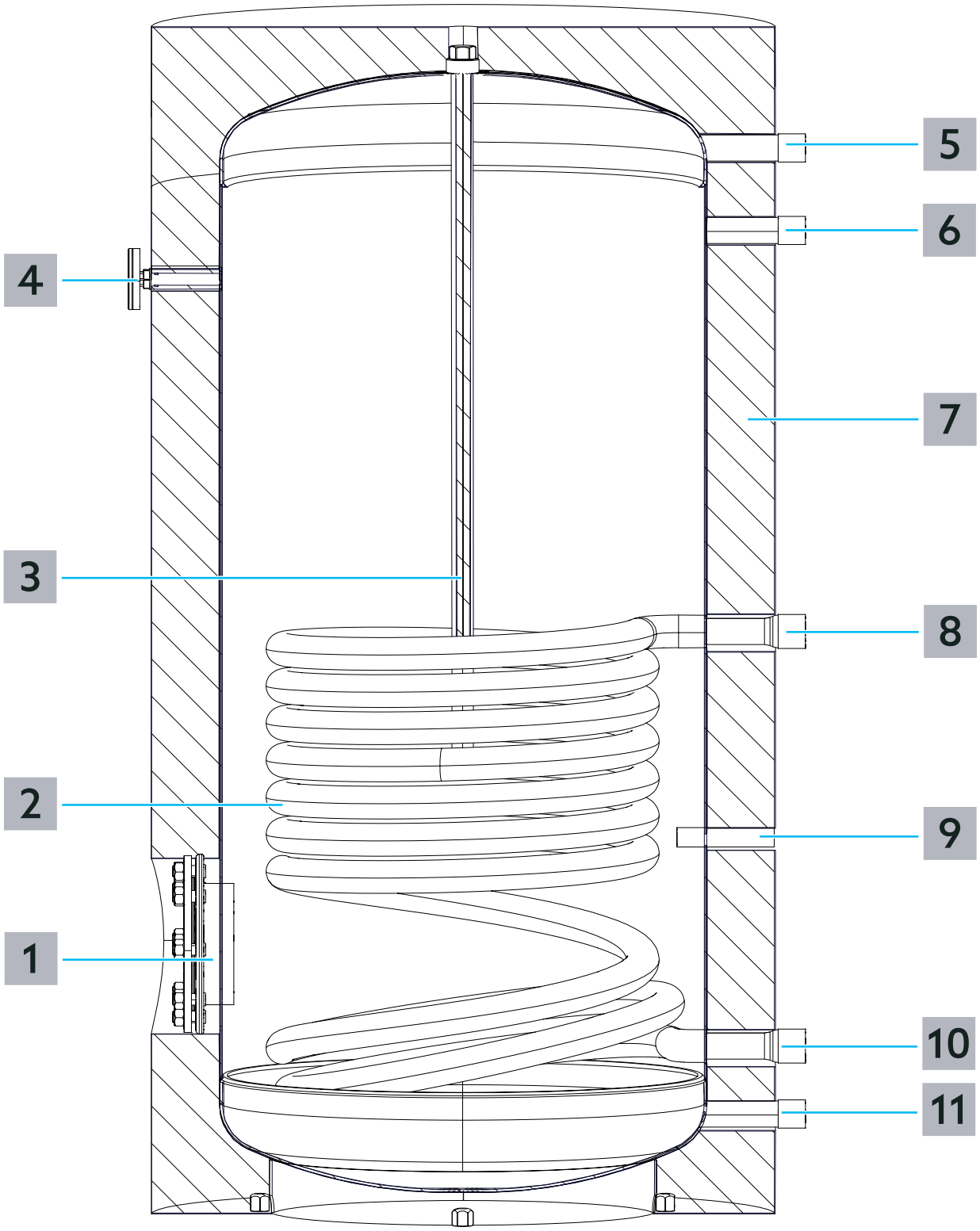

Fig. 2: Construction type 200

1	Bride (diamètre de l'ouverture 110 mm)
2	Échangeur de chaleur à serpentin
3	Anode
4	Thermomètre

5	Raccordement E.C.S. filetage mâle R 1
6	Raccordement bouclage d'E.C.S., filetage mâle R 3/4
7	Isolation thermique
8	Raccordement eau de chauffage - aller, filetage mâle G 1
9	Tube de capteur (diamètre intérieur 15 mm)
10	Raccordement eau de chauffage - retour, filetage mâle G 1
11	Raccordement eau potable froide, filetage mâle G 1
12	Anschluss Zirkulation R 3/4" AG

3.2 Description du fonctionnement

Le ballon d'eau chaude sanitaire Hydrocor WM est équipe d'un échangeur de chaleur à serpentin situé à l'intérieur. De l'eau chaude fournie par une installation de chauffage fermée à eau chaude passe par l'échangeur de chaleur à serpentin. La chaleur de l'échangeur de chaleur est transférée à l'eau potable. L'anode à l'intérieur protège le ballon d'eau chaude sanitaire contre la corrosion.

3.3 Données techniques

	Type		
	120	160	200
Généralités			
Capacité du ballon d'eau chaude sanitaire	118 l	158 l	202 l
Poids	53 kg	62 kg	97 kg
Surface chauffante	1,0 m²	1,2 m²	1,2 m²
Capacité 80 °C / 45 °C / 10 °C	31 kW	36 kW	36 kW
Coefficient de performance NL	2,1	3,2	4
Température de service max. ballon / échangeur de chaleur	95 °C		
Pression de service max. ballon / échangeur de chaleur	10 / 16 bar		10 / 6 bar
Encombrements			
Diamètre avec isolation thermique	610 mm		650 mm
Hauteur avec isolation thermique	825 mm	1035 mm	1200 mm
Cote de basculement avec isolation thermique	1000 mm	1180 mm	1365 mm
Longueur de l'anode	390 mm	480 mm	705 mm
Diamètre de l'anode	26 mm	26 mm	22 mmm

Raccordement fileté de l'anode	M8	M8	Filetage mâle G 3/4
Matériaux			
Isolation	Mousse rigide exempte de CFC		
Isolation du revêtement de film plastique	PVC		
Isolation du couvercle	PS		
Ballon d'eau chaude sanitaire	Acier S235JR émaillé selon DIN 4753		
Anode	Magnésium		
Fluides de service			
Côte E.C.S.	Eau potable selon l'ordonnance allemande relative à l'eau potable (TrinkwV)		
Côté chauffage	Eau de chauffage selon VDI 2035 Mélanges eau-glycol		

4. Transport et stockage

ransporter le produit dans son emballage d'origine.
Stocker le produit dans les conditions suivantes :

Plage de température	-20°C à +60°C
Humidité relative de l'air	Max. 95% non condensant
Particules	Au sec et à l'abri de la poussière
Influences mécaniques	Protégé des vibrations mécaniques
Rayonnement	Protégé du rayonnement UV et du rayonnement solaire direct
Influences chimiques	Ne pas stocker avec des détergents, substances chimiques, acides, carburants ou équivalents

5. Montage

DANGER

Risque de blessure lié aux robinetteries sous pression

- ! N'effectuer les interventions sur le circuit de chauffage et le circuit E.C.S. que lorsque l'installation n'est pas sous pression.
- ! En fonctionnement, respecter les pressions de service admissibles.

AVIS

Dégâts matériels liés aux lubrifiants
Les joints peuvent être endommagés par l'utilisation de graisse ou d'huile.

- ! Si nécessaire, éliminer les impuretés ou résidus de graisse ou d'huile de la tuyauterie par rinçage.

Respecter la hauteur de basculement maximale (voir section 3.3 en page 34) du ballon d'eau chaude sanitaire durant son passage dans les ouvertures de portes et les rétrécissements.

Garder une distance suffisante du mur lors de la mise en place du ballon d'eau chaude sanitaire. Une distance du mur de 300 mm est suffisante pour le montage et les travaux d'entretien ultérieurs.

S'assurer qu'il y a une distance suffisante du plafond pour garantir le remplacement régulier de l'anode. La distance nécessaire du plafond dépend de la taille de l'anode (voir section 3.3 en page 34).

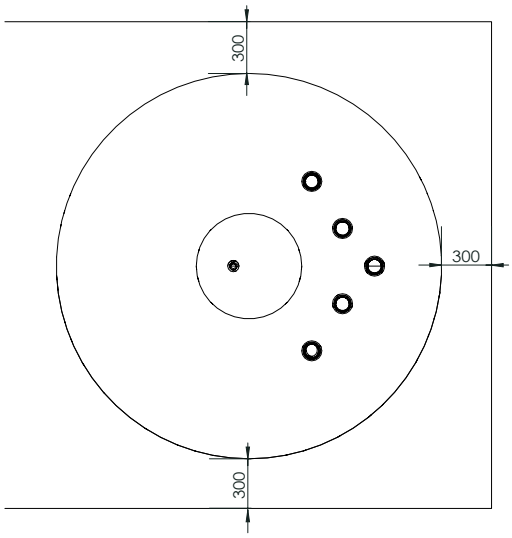

Fig. 3: Distance en mm pour types 120 et 160

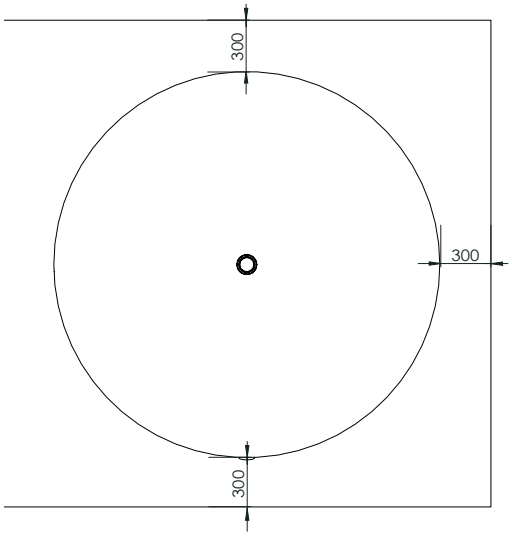

Fig. 4: Distance en mm pour type 200

1 Installer le ballon d'eau chaude sanitaire sur une surface plane ayant une portance suffisante (même lorsque le ballon d'eau chaude sanitaire est rempli). Vous pouvez compenser les légères inégalités grâce au pieds réglables.

2 Procéder au raccordement de la tuyauterie selon Fig. 1 en page 31 et Fig. 2 en page 33.

3 Procéder aux tests d'étanchéité. Procéder à un test d'étanchéité du côte chauffage selon DIN EN 14336. Procéder à un test d'étanchéité du côte E.C.S. selon DIN EN 806-4.

6. Mise en service

Pour la mise en service, l'installation doit être rincée, remplie et purgée. Respecter les pressions de service admissibles.

Procéder comme suit pendant la mise en service :

Rincer le côté E.C.S. du ballon d'eau chaude sanitaire selon DIN EN 806-4.

Remplir le côté E.C.S. du ballon d'eau chaude sanitaire.

1 Ouvrir lentement l'arrivée d'eau froide du ballon d'eau chaude sanitaire.

2 Purger le ballon d'eau chaude sanitaire aux points de puisage individuels de l'installation.

Remplir le côté chauffage du ballon d'eau chaude sanitaire.

1 Ouvrir lentement l'arrivée de l'eau de chauffage - aller jusqu'à ce que le côté chauffage du ballon d'eau chaude sanitaire est rempli.

2 Purger l'installation de chauffage complète.

3 Mettre l'installation de chauffage en service et régler la température de consigne.

4 Après la première mise en chauffe, vérifier les couples des vis de bride (17-18 Nm). Resserrer les vis de bride si nécessaire.

5 Après la mise en chauffe, procéder à un test du fonctionnement.

7. Maintenance

7.1 Anode

La durée de service moyenne d'une anode (voir Fig. 1 en page 31 (3)) est de 2-3 ans.

Remplacer l'anode lorsque le diamètre se réduit à 1/3 du diamètre d'origine. Consulter les données techniques (voir section 3.3 en page 34) pour le diamètre d'origine.

Procéder comme suit pour remplacer l'anode :

1 Desserrer le vissage extérieur de l'anode au ballon d'eau chaude sanitaire.

2 Retirer l'anode du ballon d'eau chaude sanitaire.

3 Insérer la nouvelle anode dans le ballon d'eau chaude sanitaire.

4 Serrer à fond le vissage au ballon d'eau chaude sanitaire.

8. Démontage et traitement des déchets

Si aucun accord de reprise ou d'élimination n'a été conclu, mettre le produit au rebut.

▶ Si possible, amener les composants au recyclage.

▶ Éliminer les composants non recyclables selon les réglementations locales. L'élimination avec les déchets ménagers est interdite.

AVIS

Risque de pollution

Une élimination non conforme (par ex. avec les déchets ménagers) peut entraîner des dommages environnementaux.

! Éliminer l'emballage dans le respect de l'environnement.

! Éliminer les composants dans le respect de la réglementation.

139501080 V02.09.2021

oventrop
Wir regeln das. Seit 1851.

Oventrop GmbH & Co. KG · Paul-Oventrop-Str. 1 · 59939 Olsberg
Tel. +49 2962 820 · Fax +49 2962 82400 · mail@oventrop.com · www.oventrop.com