Domaine d'application:

Adoucisseurs d'eau potable PN 10 pour l'industrie, l'artisanat et des installations domestiques. Température max. d'eau 90°C.

Description:

La vanne bypass fixe est un appareil combiné pour adoucisseurs d'eau avec vanne bypass intégrée. Elle est équipée de deux robinets d'arrêt (1 et 2) servant à fermer l'entrée et la sortie de l'adoucisseur afin que celui-ci puisse être démonté pour des travaux d'entretien. Pendant ces travaux, une alimentation en eau non-adoucie se fait par l'intermédiaire du robinet bypass. Comparé au modèle 610 51 08, le robinet bypass (3) de la vanne 610 50 08 ne peut être manœuvré qu'à l'aide d'une clé à pipe au lieu d'une poignée manuelle pour éviter chaque ouverture non voulue.

Afin de pouvoir soutirer de l'eau pour en déterminer la dureté, la vanne bypass fixe est équipée d'un robinet de soutirage. La vanne dispose également d'un taraudage ½" fermé par un bouchon permettant la pose éventuelle d'un robinet d'écoulement pouvant servir à soutirer de l'eau non-adoucie (par ex. pour le jardin). Les deux robinets peuvent être montés sur l'un ou l'autre côté de la vanne bypass fixe.

Avantage:

Appareil compact avec toutes les fonctions nécessaires pour le raccordement d'un adoucisseur d'eau avec vanne bypass intégrée.

Modèle:

Corps et pièces intérieures en laiton, joint souple d'une qualité spéciale à base de Perbunan.

Réf. 610 50 08
Vanne bypass fixe PN 10, dimension 1"
Robinet bypass à manœuvrer à l'aide d'une clé à pipe

Réf. 610 51 08
Vanne bypass fixe PN 10, dimension 1"
Robinet bypass à manœuvrer à l'aide de la poignée manuelle

Valeurs k_V:

Robinets 1 et 2 fermés, robinet 3 ouvert:
610 50 08 valeur k_V = 7,2
610 51 08 valeur k_V = 6,4

Robinets 1 et 2 ouverts, robinet 3 fermé:
610 50 08 et 610 51 08 valeur k_V = 8,8

La valeur kv signifie le débit en m³/h avec une perte de charge de 1 bar.

Calcul du débit (exemple):

$Q = k_V \times \sqrt{\Delta p}$

kv = 8,8 Δp = 0,1 bar $8{,}8 \times \sqrt{0{,}1} = 2{,}78$ m³

Encombrements:

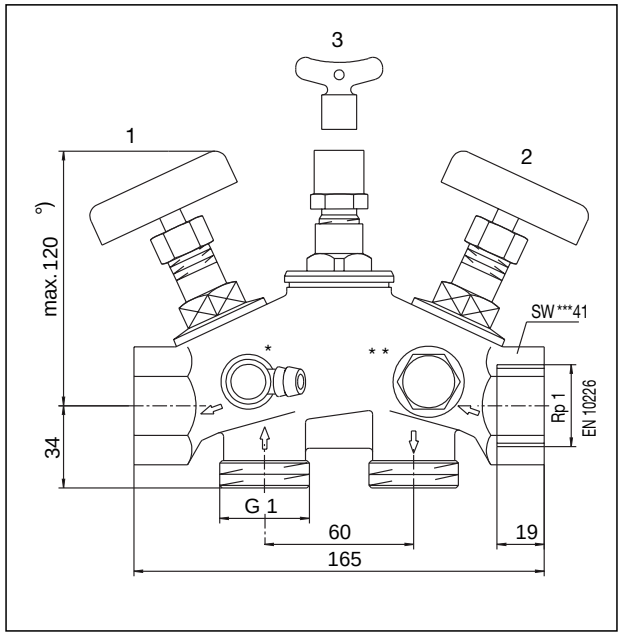

* Robinet de soutirage pour la détermination de la dureté de l'eau
** Possibilité de raccordement d'un robinet d'écoulement ½"
°) Robinet bypass avec poignée manuelle: 132 max.
*** SW = Dimension de la clé

Sous réserve de modifications techniques.

Gamme de produits 12
ti 38-2/10/MW
Edition 2008