oventrop

Anschluss- und Absperrset für Regudis W-HTE

Betriebsanleitung DE

Operating instructions EN

Notice d'utilisation FR

Anschluss- und Absperrset für Regudis W-HTE

Inhaltsverzeichnis

Seite

1. Allgemeine Angaben ... 5
1.1 Gültigkeit der Anleitung ... 5
1.2 Lieferumfang ... 5
1.3 Kontakt ... 5
1.4 Verwendete Symbole ... 5

2. Sicherheitsbezogene Informationen ... 5
2.1 Bestimmungsgemäße Verwendung ... 5
2.2 Warnhinweise ... 5
2.3 Sicherheitshinweise ... 5
2.3.1 Gefahr durch unzureichende Personalqualifikation ... 5
2.3.2 Verletzungsgefahr bei unsachgemäßer Arbeit ... 5
2.3.3 Verfügbarkeit der Betriebsanleitung ... 5

3. Technische Beschreibung ... 6
3.1 Aufbau ... 6
3.2 Funktionsbeschreibung ... 6
3.3 Technische Daten ... 7

4. Zubehör und Ersatzteile ... 7

5. Transport und Lagerung ... 7

6. Montage ... 7
6.1 Montage in Einbauschrank ... 7
6.2 Wandmontage ... 7

7. Demontage und Entsorgung ... 8

1. Allgemeine Angaben

Die Originalbetriebsanleitung ist in deutscher Sprache verfasst.

Die Betriebsanleitungen anderer Sprachen wurden aus dem Deutschen übersetzt.

1.1 Gültigkeit der Anleitung

Diese Anleitung gilt für das Anschluss- und Absperrset für die Wohnungsstation Regudis W-HTE.

1.2 Lieferumfang

- Anschluss- und Absperrset
- Befestigungsmaterial zur Wandmontage
- Betriebsanleitung

1.3 Kontakt

OVENTROP GmbH & Co. KG
Paul-Oventrop-Straße 1
59939 Olsberg
DEUTSCHLAND
www.oventrop.com

Technischer Kundendienst
Telefon: +49 (0) 29 62 82-234

1.4 Verwendete Symbole

ⓘ	Kennzeichnet wichtige Informationen und weiterführende Ergänzungen.
▶	Handlungsaufforderung
•	Aufzählung
1 2	Feste Reihenfolge. Handlungsschritte 1 bis X.
▷	Ergebnis der Handlung

2. Sicherheitsbezogene Informationen

2.1 Bestimmungsgemäße Verwendung

Die Betriebssicherheit ist nur bei bestimmungsgemäßer Verwendung des Produktes gewährleistet.

Das Anschluss- und Absperrset ermöglicht Ihnen, alle Anschlüsse der Wohnungsstation Regudis W-HTE abzusperren.

Zusätzlich verfügt die Artikelnummer 1344685 über eine Flypass-Armatur zum Absperren und Spülen des Heizungs-Vorlaufs und Heizungs-Rücklaufs.

Jede darüber hinausgehende und/oder andersartige Verwendung gilt als nicht bestimmungsgemäß.

Ansprüche jeglicher Art gegen den Hersteller und/oder seine Bevollmächtigten wegen Schäden aus nicht bestimmungsgemäßer Verwendung können nicht anerkannt werden.

Zur bestimmungsgemäßen Verwendung zählt auch die korrekte Einhaltung dieser Anleitung.

2.2 Warnhinweise

Jeder Warnhinweis enthält folgende Elemente:

Warnsymbol SIGNALWORT

Art und Quelle der Gefahr!
Mögliche Folgen, wenn die Gefahr eintritt bzw. der Warnhinweis ignoriert wird.

! Möglichkeiten zur Vermeidung der Gefahr.

Signalworte definieren die Schwere der Gefahr, die von einer Situation ausgeht.

ACHTUNG

Kennzeichnet eine Situation, die möglicherweise Sachschäden zur Folge haben kann, wenn sie nicht vermieden wird.

2.3 Sicherheitshinweise

Wir haben dieses Produkt gemäß aktueller Sicherheitsanforderungen entwickelt.

Beachten Sie folgende Hinweise zum sicheren Gebrauch.

2.3.1 Gefahr durch unzureichende Personalqualifikation

Arbeiten an diesem Produkt dürfen nur dafür ausreichend qualifizierte Fachhandwerker ausführen.

Qualifizierte Fachhandwerker sind aufgrund ihrer fachlichen Ausbildung und Erfahrungen sowie Kenntnisse der einschlägigen rechtlichen Vorschriften in der Lage, Arbeiten am beschriebenen Produkt fachgerecht auszuführen.

Betreiber
Der Betreiber muss von einem Fachhandwerker in die Bedienung eingewiesen werden.

2.3.2 Verletzungsgefahr bei unsachgemäßer Arbeit

Kantige Bauteile, Spitzen und Ecken am und im Produkt können Verletzungen verursachen.

! Sorgen Sie vor Beginn der Arbeiten für ausreichenden Platz.

! Gehen Sie mit offenen oder scharfkantigen Bauteilen vorsichtig um.

2.3.3 Verfügbarkeit der Betriebsanleitung

Jede Person, die mit diesem Produkt arbeitet, muss diese Anleitung und alle mitgeltenden Anleitungen gelesen haben und anwenden.

Die Anleitung muss am Einsatzort des Produktes verfügbar sein.

! Geben Sie diese Anleitung und alle mitgeltenden Anleitungen an den Betreiber weiter.

3. Technische Beschreibung

3.1 Aufbau

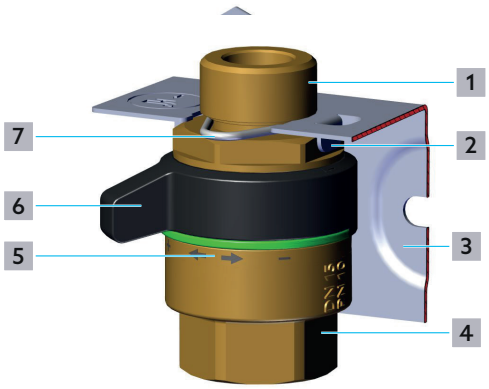

Abb. 1: Aufbau Anschluss- und Absperrset

1	Gewindeanschluss G¾ Außengewinde (Anschluss an Station)
2	Aufkantung zur Montagehilfe
3	Halteblech
4	Gewindeanschluss Rp¾ Innengewinde (Anschluss an Rohrnetz)
5	Farbring zur Markierung des Anschlusses
6	Griff
7	Sicherungsfeder

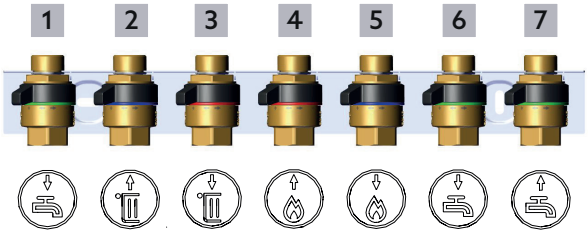

Abb. 2: Anschlussbelegung

1	Warmwasser-Ausgang
2	Heizkreis-Rücklauf
3	Heizkreis-Vorlauf
4	Heizungs-Vorlauf vom Pufferspeicher
5	Heizungs-Rücklauf zum Pufferspeicher
6	Kaltwasser-Ausgang
7	Kaltwasser-Zulauf vom Hausanschluss

3.2 Funktionsbeschreibung

Durch Betätigung des Griffs wird der Durchfluss durch eine Keramikscheibe im Innern des Ventils abgesperrt. Die Markierung auf dem Gehäuse zeigt an, in welcher Richtung der Durchfluss geöffnet oder geschlossen wird.

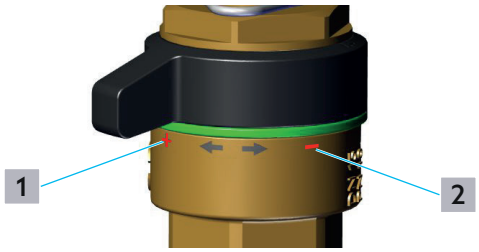

Abb. 3: Griffstellung geöffnet / geschlossen

1	Griffstellung geöffnet
2	Griffstellung geschlossen

Die Aufkantung im Halteblech (Abb. 1 auf Seite 6 (2)) erleichtert den Einbau der Ventile. Richten Sie den Sechskant am Ventil so aus, dass Sie das Ventil entlang der Aufkantung in das Halteblech einführen können (siehe Abb. 1).

Die Flypass-Armatur ermöglicht Ihnen, einen Bypass zwischen Heizungs-Vorlauf und Heizungs-Rücklauf zu öffnen. Dadurch kann der in Durchflussrichtung vorgeschaltete Heizungskreis gespült werden auch ohne montierte Regudis W-HTE.

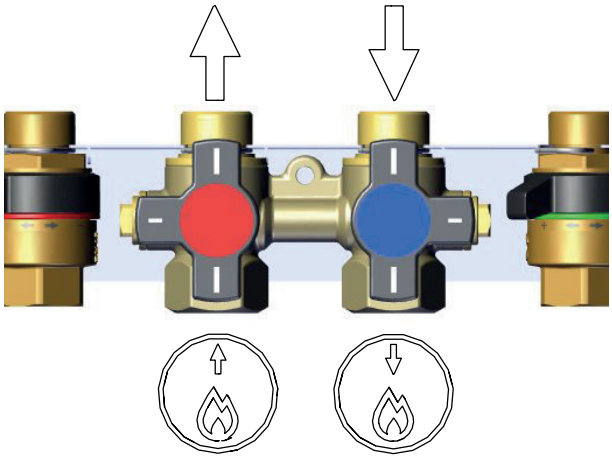

Abb. 4: Durchfluss Flypass-Armatur

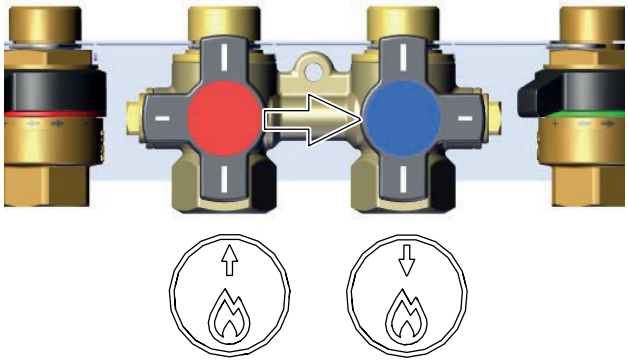

Abb. 5: Durchfluss Flypass-Armatur Spülen

3.3 Technische Daten

Allgemein	
Nenndurchmesser	DN15
max. Betriebsdruck p_s	10 bar
max. Betriebstemperatur t_s	90 °C
Material	
Gehäuse	Messing
Kugel	Messing verchromt
Scheibe	Keramik
Dichtung	PTFE / EPDM / Silikon

4. Zubehör und Ersatzteile

Ersatzteile und Zubehör erhalten Sie im Fachhandel.
Folgende Artikel können als Zubehör bezogen werden:

- Ersatz-Ventil mit Sicherungsfeder und drei Farbringen (Artikelnummer 1344780)

5. Transport und Lagerung

Transportieren Sie das Produkt in der Originalverpackung.
Lagern Sie das Produkt unter folgenden Bedingungen:

Temperaturbereich	-20°C bis +60°C
Relative Luftfeuchtigkeit	max. 95%
Partikel	Trocken und staubgeschützt
Mechanische Einflüsse	Geschützt vor mechanischer Erschütterung
Strahlung	Geschützt vor UV-Strahlung und direkter Sonneneinstrahlung
Chemische Einflüsse	Nicht zusammen mit Lösungsmitteln, Chemikalien, Säuren, Kraftstoffen u.ä. lagern

6. Montage

Die Ventile sind im Halteblech bereits vormontiert.

6.1 Montage in Einbauschrank

1 Befestigen Sie das Halteblech an der Rückwand des Einbauschrankes. Befestigungsmaterial liegt dem Oventrop Einbauschrank bei.

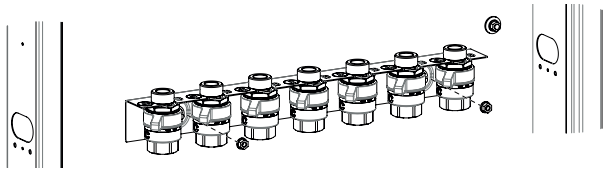

Abb. 6: Befestigung im Einbauschrank

6.2 Wandmontage

Beachten Sie die Abmessungen der Wohnungsstation Regudis W-HTE und der Aufputzhaube bei der Wahl des Montageortes.

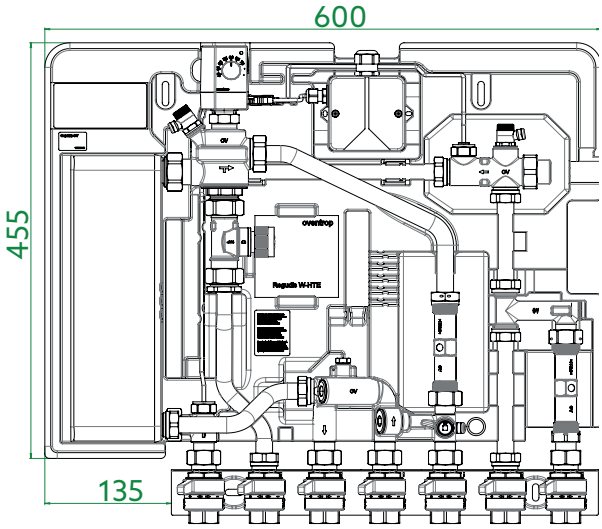

Abb. 7: Abmessungen mit Wohnungsstation Regudis W-HTE in mm

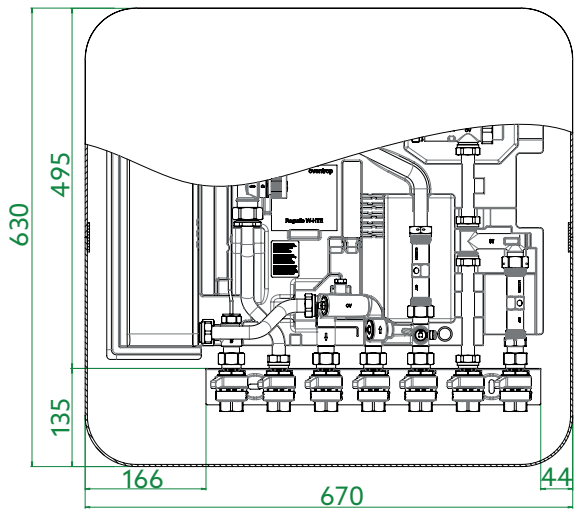

Abb. 8: Abmessungen mit Aufputzhaube in mm

1 Befestigen Sie das Halteblech mit geeignetem Befestigungsmaterial an der Wand.

7. Demontage und Entsorgung

Wenn das Gebrauchsende des Produktes erreicht oder ein irreparabler Defekt vorliegt, muss es demontiert und umweltgerecht entsorgt bzw. müssen die Bestandteile wiederverwertet werden.

ACHTUNG

Verschmutzungsgefahr für die Umwelt!
Nicht fachgerechte Entsorgung kann zu Umweltschäden führen.

- ! Entsorgen Sie Verpackungsmaterial umweltgerecht.
- ! Führen Sie Bestandteile möglichst der Wiederverwertung zu.
- ! Entsorgen Sie nicht wiederverwertbare Bestandteile den lokalen Vorschriften entsprechend.

Connection and shutoff set for Regudis W-HTE

Contents

		Page
1.	**General information**	**13**
1.1	Validity of the instructions	13
1.2	Scope of delivery	13
1.3	Contact	13
1.4	Symbols used	13
2.	**Safety-related information**	**13**
2.1	Intended use	13
2.2	Warnings	13
2.3	Safety instructions	13
2.3.1	Danger due to insufficient personnel qualification	13
2.3.2	Risk of injury from improper work	13
2.3.3	Availability of the operating instructions	13
3.	**Technical description**	**14**
3.1	Design	14
3.2	Functional description	14
3.3	Technical data	15
4.	**Accessories and spare parts**	**15**
5.	**Transport and storage**	**15**
6.	**Installation**	**15**
6.1	Mounting in a cabinet	15
6.2	Wall mounting	15
7.	**Removal and disposal**	**16**

1. General information

The original operating instructions are written in German.

The operating instructions in other languages have been translated from German.

1.1 Validity of the instructions

These instructions are valid for the connection and shutoff set for the dwelling station Regudis W-HTE.

1.2 Scope of delivery

- Connection and shutoff set
- Fixing material for wall mounting
- Operating instructions

1.3 Contact

OVENTROP GmbH & Co. KG
Paul-Oventrop-Straße 1
59939 Olsberg
GERMANY
www.oventrop.com

Technical service
Phone: +49 (0) 29 62 82-234

1.4 Symbols used

ⓘ	Highlights important information and further additions.
▶	Action required
•	List
1 2	Fixed order. Steps 1 to X.
▷	Result of action

2. Safety-related information

2.1 Intended use

Operational safety is only guaranteed if the product is used as intended.

The connection and shutoff set allows you to shut off all connections of the Regudis W-HTE dwelling station.

In addition, item no. 1344685 has a Flypass fitting for shutting off and flushing the primary supply and primary return.

Any use beyond and/or different from this is considered improper use.

Claims of any kind against the manufacturer and/or his authorised representatives for damage resulting from improper use cannot be recognised.

Proper use also includes correct compliance with these instructions.

2.2 Warnings

Each warning contains the following elements:

Warning symbol SIGNAL WORD

Type and source of danger!
Possible consequences if the danger occurs or the warning is ignored.

! Ways to avoid the danger.

Signal words define the severity of the danger posed by a situation.

NOTICE

Indicates a situation that can potentially result in damage to property if not avoided.

2.3 Safety instructions

We have developed this product in accordance with current safety requirements.

Observe the following instructions for safe use.

2.3.1 Danger due to insufficient personnel qualification

Work on this product may only be carried out by suitably qualified specialist tradespeople.

Due to their professional training and experience as well as knowledge of the relevant legal regulations, qualified specialist tradespeople are able to carry out work on the described product in a professional manner.

Operator
The operator must be instructed in the operation of the product by specialist tradespeople.

2.3.2 Risk of injury from improper work

Angular components, points and corners on and in the product can cause injuries.

! Ensure there is sufficient space before starting work.

! Handle open or sharp-edged components with care.

2.3.3 Availability of the operating instructions

Every person who works with this product must have read and apply this manual and all applicable instructions.

The instructions must be available at the place of use of the product.

! Pass on these instructions and all applicable instructions to the operator.

3. Technical description

3.1 Design

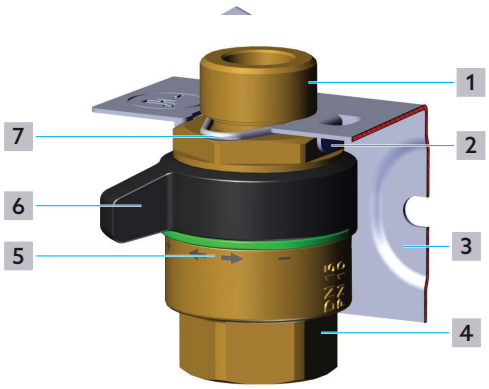

Fig. 1: Design of the connection and shutoff set

1 Connection thread G ¾ external thread (connection to the station)

2 Upstand for mounting aid

3 Retaining plate

4 Connection thread Rp ¾ internal thread (connection to the pipe network)

5 Colour ring for marking the connection

6 Handle

7 Retaining spring

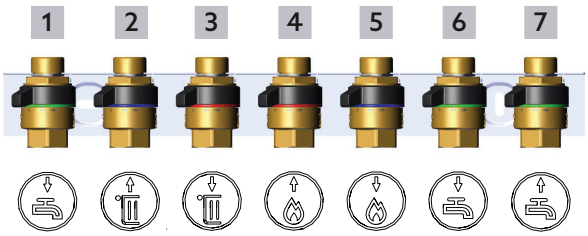

Fig. 2: Connection assignment

1 Hot water outlet

2 Heating circuit return

3 Heating circuit supply

4 Primary supply from the buffer storage cylinder

5 Primary return to the buffer storage cylinder

6 Cold water outlet

7 Cold water inlet from the house connection

3.2 Functional description

By operating the handle, the flow is shut off by a ceramic disc inside the valve. The marking on the housing shows in which direction the flow is opened or closed.

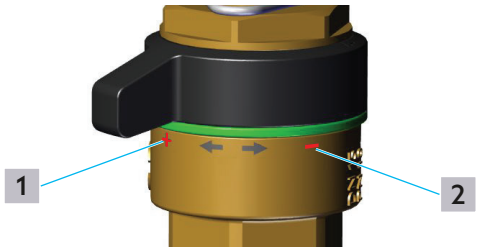

Fig. 3: Handle position open / closed

1 Handle position open

2 Handle position closed

The upstand in the retaining plate ((2) in Fig. 1 on page 14) facilitates the installation of the valves. Align the hexagon on the valve so that you can insert the valve along the upstand into the retaining plate (see Fig. 1).

The Flypass fitting allows you to open a bypass between the primary supply and the primary return. This allows the primary circuit upstream in the flow direction to be flushed, even without the Regudis W-HTE installed.

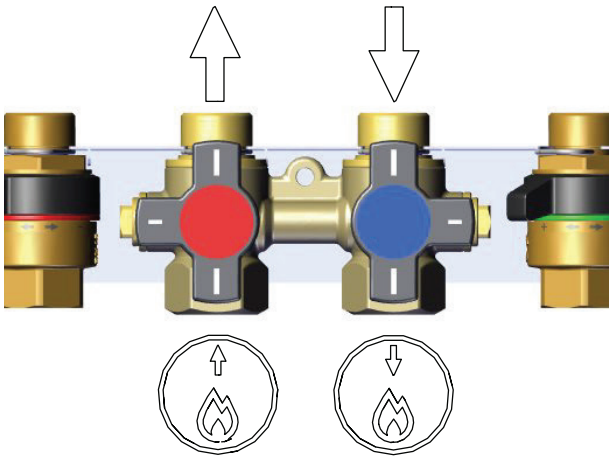

Fig. 4: Flow direction of the Flypass fitting

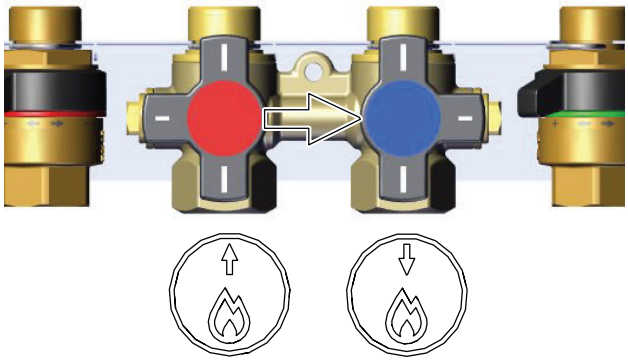

Fig. 5: Flow direction of the Flypass fitting during flushing

3.3 Technical data

General information	
Nominal diameter	DN 15
Max. operating pressure p_s	10 bar
Max. operating temperature t_s	90 °C
Material	
Housing	Brass
Ball	Chrome plated brass
Disc	Ceramic
Seal	PTFE / EPDM / Silicon

4. Accessories and spare parts

You can obtain spare parts and accessories from specialist stores.

The following item is available as accessory:

- Replacement valve with retaining spring and colour rings (item no. 1344780)

5. Transport and storage

Transport the product in its original packaging.

Store the product under the following conditions:

Temperature range	-20 °C to +60 °C
Relative air humidity	max. 95 %
Particles	Store in a dry and dust-protected place
Mechanical influences	Protected from mechanical shock
Radiation	Protected from UV rays and direct sunlight
Chemical influences	Do not store together with solvents, chemicals, acids, fuels or similar substances

6. Installation

The valves are already pre-assembled in the retaining plate.

6.1 Mounting in a cabinet

1 Attach the retaining plate to the rear wall of the cabinet. Fixing material is included with the Oventrop cabinet.

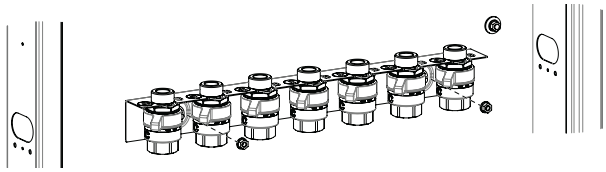

Fig. 6: Fixing in the cabinet

6.2 Wall mounting

Observe the dimensions of the Regudis W-HTE dwelling station and the surface-mounted bonnet when selecting the installation location.

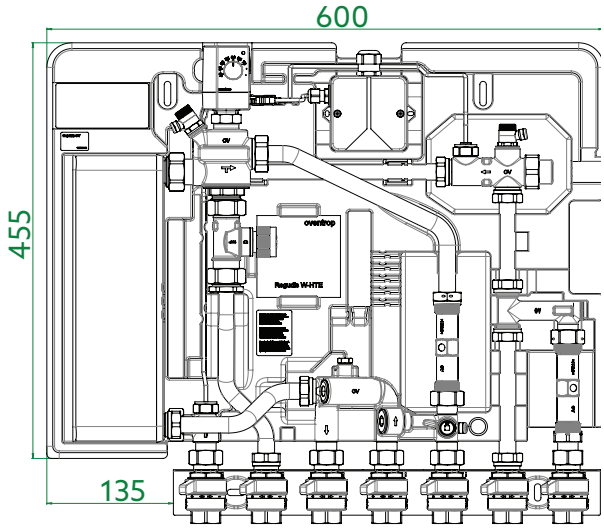

Fig. 7: Dimensions with Regudis W-HTE dwelling station in mm

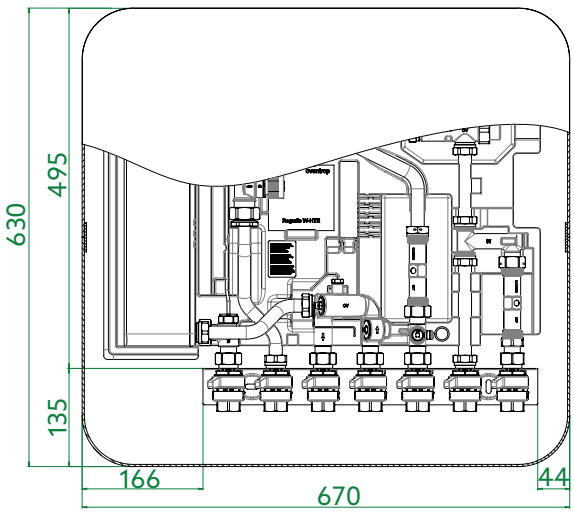

Fig. 8: Dimensions with surface-mounted bonnet in mm

1 Fix the retaining plate to the wall with suitable fixing material.

7. Removal and disposal

When the product reaches the end of its service life or has an irreparable defect, it must be dismantled and disposed of in an environmentally friendly manner or the components must be recycled.

NOTICE

Risk of environmental pollution!
Incorrect disposal can lead to environmental damage.

- ! Dispose of packaging materials in an environmentally friendly manner.
- ! If possible, recycle the components.
- ! Dispose of non-recycable components according to local regulations.

Jeu de raccordement et d'arrêt pour Regudis W-HTE

Contenu

		Page
1.	**Généralités**	**21**
1.1	Validité de la notice	21
1.2	Composants fournis	21
1.3	Contact	21
1.4	Symboles utilisés	21
2.	**Informations relatives à la sécurité**	**21**
2.1	Utilisation conforme	21
2.2	Avertissements	21
2.3	Consignes de sécurité	21
2.3.1	Danger dû à une qualification insuffisante du personnel	21
2.3.2	Risque de blessure en cas de travail non conforme	21
2.3.3	Disponibilité de la notice d'utilisation	21
3.	**Description technique**	**22**
3.1	Construction	22
3.2	Description du fonctionnement	22
3.3	Données techniques	23
4.	**Accessoires et pièces de rechange**	**23**
5.	**Transport et stockage**	**23**
6.	**Montage**	**23**
6.1	Montage dans un coffret	23
6.2	Montage mural	23
7.	**Démontage et traitement des déchets**	**24**

1. Généralités

La notice d'utilisation originale est rédigée en allemand.

Les notices d'utilisation rédigées dans les autres langues ont été traduites de l'allemand.

1.1 Validité de la notice

Cette notice s'applique au jeu de raccordement et d'arrêt pour la station d'appartement Regudis W-HTE.

1.2 Composants fournis

- Jeu de raccordement et d'arrêt
- Matériel de fixation pour le montage mural
- Notice d'utilisation

1.3 Contact

OVENTROP GmbH & Co. KG
Paul-Oventrop-Straße 1
59939 Olsberg
ALLEMAGNE
www.oventrop.com

Service technique
Téléphone : +49 (0) 29 62 82-234

1.4 Symboles utilisés

ⓘ	Indique des informations importantes et des explications complémentaires.
▶	Appel à l'action
•	Énumération
1 2	Ordre fixe. Étapes 1 à X.
▷	Résultat de l'action

2. Informations relatives à la sécurité

2.1 Utilisation conforme

La sécurité d'exploitation n'est garantie que si le produit est affecté à l'utilisation prévue.

Le jeu de raccordement et d'arrêt vous permet de fermer tous les raccordements de la station d'appartement Regudis W-HTE.

De plus, la réf. 1344685 dispose d'un raccord Flypass pour la fermeture et le rinçage de l'aller primaire et du retour primaire.

Toute utilisation au-delà et/ou toute autre utilisation est réputée non conforme.

Les revendications de toute nature à l'encontre du fabricant et/ou de ses représentants autorisés pour des dommages résultant d'une utilisation non conforme ne peuvent pas être reconnues.

L'utilisation conforme inclut notamment l'application des recommandations de cette notice.

2.2 Avertissements

Chaque avertissement comprend les éléments suivants :

Symbole d'avertissement MOT DE SIGNALISATION

Nature et source du danger !
Conséquences possibles en cas de survenue du danger ou d'ignorance de l'avertissement.

! Moyens de prévention du danger.

Les mots de signalisation définissent la gravité du danger que représente une situation.

AVIS

Signale une situation pouvant, si elle n'est pas évitée, entraîner des dégâts matériels.

2.3 Consignes de sécurité

Nous avons développé ce produit conformément aux exigences de sécurité actuelles.

Respecter les consignes suivantes pour une utilisation en toute sécurité.

2.3.1 Danger dû à une qualification insuffisante du personnel

Les travaux sur ce produit ne doivent être effectuées que par des professionnels dûment qualifiés.

De par leur formation et leur expérience professionnelles ainsi que leur connaissance des dispositions légales en vigueur, les professionnels qualifiés sont en mesure d'effectuer les travaux sur le produit décrit de manière professionnelle.

Exploitant
L'exploitant doit être formé à l'utilisation par un professionnel qualifié.

2.3.2 Risque de blessure en cas de travail non conforme

Les composants anguleux, les pointes et les coins sur et dans le produit peuvent provoquer des blessures.

! Prévoir un espace suffisant avant de débuter les travaux.

! Manipuler avec précaution les composants ouverts ou à arêtes vives.

2.3.3 Disponibilité de la notice d'utilisation

Toute personne qui travaille avec ce produit doit avoir lu et appliquer cette notice et toutes les autres notices applicables.

La notice doit être disponible sur le lieu d'utilisation du produit.

! Transmettre cette notice et toutes les notices applicables à l'exploitant.

3. Description technique

3.1 Construction

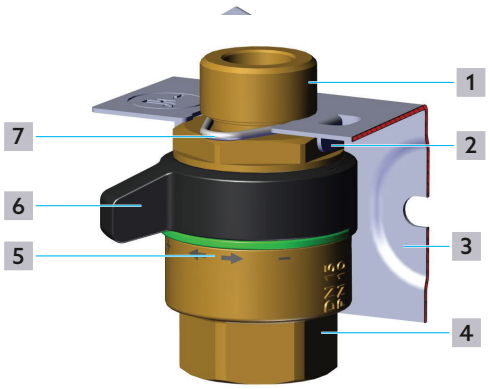

Fig. 1: Construction du jeu de raccordement et d'arrêt

1 Raccordement fileté mâle G ¾ (raccordement à la station)

2 Rebord pour l'aide au montage

3 Tôle de maintien

4 Raccordement fileté femelle Rp ¾ (raccordement à la tuyauterie)

5 Bague colorée pour le marquage du raccordement

6 Poignée

7 Circlip

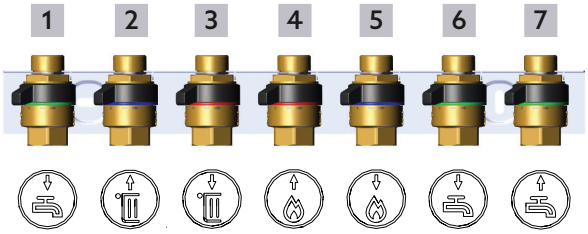

Fig. 2: Affectation des raccordements

1 Sortie E.C.S.

2 Retour du circuit de chauffage

3 Aller du circuit de chauffage

4 Aller primaire venant du ballon tampon

5 Retour primaire vers le ballon tampon

6 Sortie d'eau froide

7 Arrivée d'eau froide venant du branchement d'immeuble

3.2 Description du fonctionnement

En actionnant la poignée, le débit est bloqué par un disque en céramique à l'intérieur du robinet. Le marquage sur le corps indique dans quel sens le débit est ouvert ou fermé.

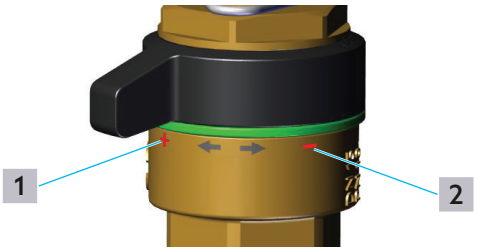

Fig. 3: Position de la poignée ouverte / fermée

1 Position de la poignée ouverte

2 Position de la poignée fermée

Le rebord de la tôle de maintien ((2) sur la Fig. 1 en page 22) facilite l'installation des robinets. Aligner l'hexagone du robinet de manière à pouvoir introduire le robinet dans la tôle de maintien le long du rebord (voir Fig. 1).

Le raccord Flypass vous permet d'ouvrir un bypass entre l'aller primaire et le retour primaire. Cela permet de rincer le circuit primaire en amont dans le sens du débit, même sans station Regudis W-HTE montée.

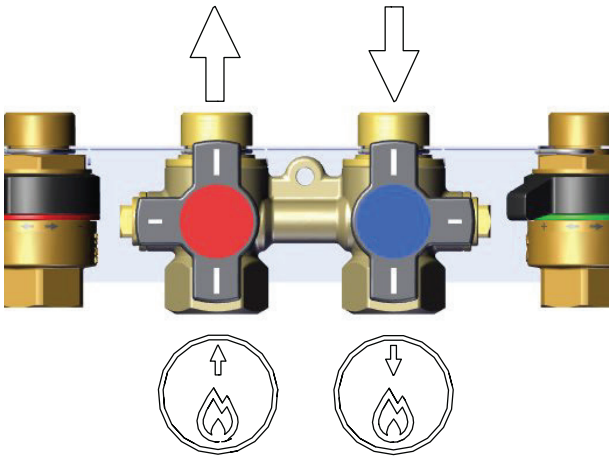

Fig. 4: Sens du débit du raccord Flypass

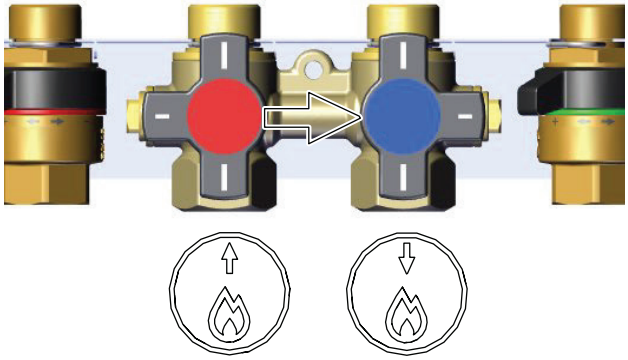

Fig. 5: Sens du débit du raccord Flypass pendant le rinçage

3.3 Données techniques

Généralités	
Diamètre nominal	DN 15
Pression de service max. p_s	10 bar
Température de service max. t_s	90 °C

Matériaux	
Corps	Laiton
Sphère	Laiton chromé
Disque	Céramique
Joint	PTFE / EPDM / Silicone

4. Accessoires et pièces de rechange

Vous pouvez acheter des pièces de rechange et des accessoires dans les magasins spécialisés.

L'article suivant est disponible en accessoire :

- Robinet de rechange avec circlip et trois bagues colorées (réf. 1344780)

5. Transport et stockage

Transporter le produit dans son emballage d'origine.

Stocker le produit dans les conditions suivantes :

Plage de température	-20 °C à +60 °C
Humidité relative de l'air	max. 95 %
Particules	Stocker dans un endroit sec et protégé de la poussière
Influences mécaniques	Protégé contre les chocs mécaniques
Rayonnement	Protégé du rayonnement UV et du rayonnement solaire direct
Influences chimiques	Ne pas stocker avec des détergents, substances chimiques, acides, carburants ou équivalents

6. Montage

Les robinets sont déjà prémontés dans la tôle de maintien.

6.1 Montage dans un coffret

1 Fixer la tôle de maintien à la paroi arrière du coffret. Le matériel de fixation est fourni avec le coffret.

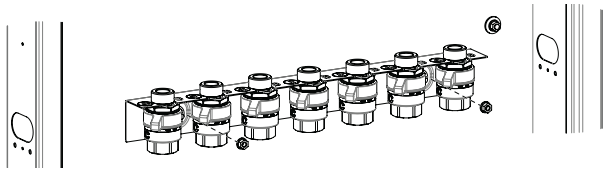

Fig. 6: Fixation dans le coffret

6.2 Montage mural

Tenir compte des dimensions de la station d'appartement Regudis W-HTE et du capot pour pose en applique lors du choix du lieu de montage.

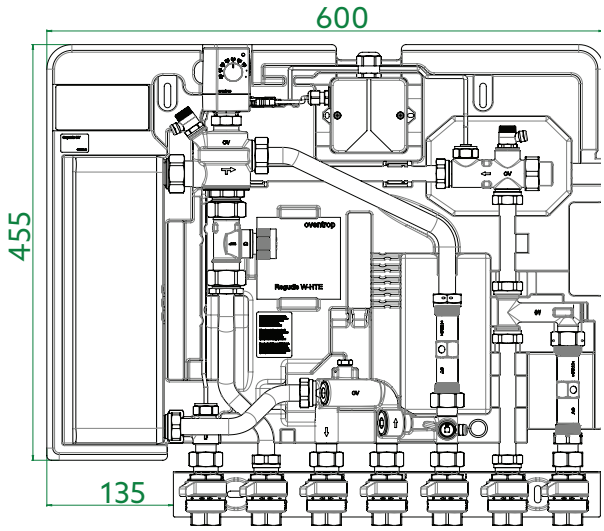

Fig. 7: Dimensions de la station d'appartement Regudis W-HTE en mm

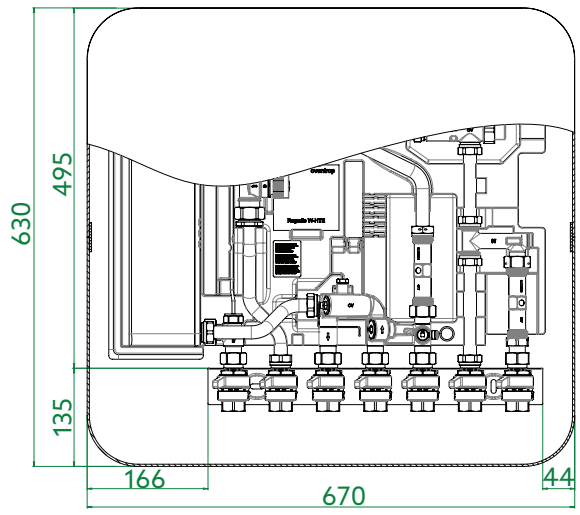

Fig. 8: Dimension avec capot pour pose en applique en mm

1 Fixer la tôle de maintien au mur à l'aide de matériel de fixation approprié.

7. Démontage et traitement des déchets

Lorsque le produit atteint la fin de sa durée de vie ou présente un défaut irréparable, il doit être démonté et éliminé dans le respect de l'environnement ou ses composants doivent être recyclés.

AVIS

Risque de pollution pour l'environnement !
Une élimination non conforme peut entraîner des dommages environnementaux.

- ! Éliminer les matériaux d'emballage d'une manière respectueuse de l'environnement.
- ! Si possible, recycler les composants.
- ! Éliminer les composants non recyclables conformément aux réglementations locales.

134468080 V01.11.2021

oventrop
Wir regeln das. Seit 1851.

Oventrop GmbH & Co. KG · Paul-Oventrop-Str. 1 · 59939 Olsberg
Tel. +49 2962 820 · Fax +49 2962 82400 · mail@oventrop.com · www.oventrop.com