Domaine d'application:

Dispositif de compensation de pression selon DIN EN 12514-2 pour conduites mazout selon DIN 4755 dans lesquelles une augmentation du volume causée par un échauffement peut se produire.

Description:

Le mazout se dilate fortement par échauffement ce qui mène à une augmentation de la pression dans des sections fermées de la tuyauterie pouvant provoquer une charge considérable ou même destruction des composants. De plus, des dysfonctionnements des dispositifs à fermeture rapide, membranes anti-siphonages et robinets magnétiques peuvent se produire ce qui peut entraîner une panne de brûleur.
Le piston avec clapet à ressort du dispositif de compensation de pression «Olex» fonctionne de manière à absorber le volume de mazout dilatant.
La dilatation est indiquée par une broche sortante.

Données techniques:

Référence:	210 70 03
Raccordement:	filetage femelle ⅜" des deux côtés pour raccords à bourrage 6, 8, 10 et 12 mm (raccords à bourrage à commander séparément)
Fluides:	mazout EL
Matière:	laiton
Pression d'essai max:	pour aspiration, augmentation de la pression jusqu'à environ 2 bars en respectant le contenu compensable de la tuyauterie
Pression d'essai max.:	6 bars
Contenu compensable de la tuyauterie:	730 cm³ au max. avec une augmentation de la température de 40 K (par ex. de 0 °C à 40 °C)

Pour une conduite selon DIN EN 1057 cela correspond à:

Dimension de tube [mm]	Longueur max. de la conduite [m]
Ø 6 x 1	58
Ø 8 x 1	27
Ø 10 x 1	15,5
Ø 12 x 1	10

Le contenu d'autres composants est à respecter!

Installation:

Le dispositif de compensation de pression «Olex» se monte dans n'importe quelle position mais la place nécessaire à l'indicateur de compensation (broche) est à respecter.
Sens de circulation indifférent.

Accessoires:

Jeu de raccordement
(jeu, se composant de deux raccords à bourrage)

6	mm	Réf. 212 70 50
8	mm	Réf. 210 70 51
10	mm	Réf. 210 70 52
12	mm	Réf. 210 70 53

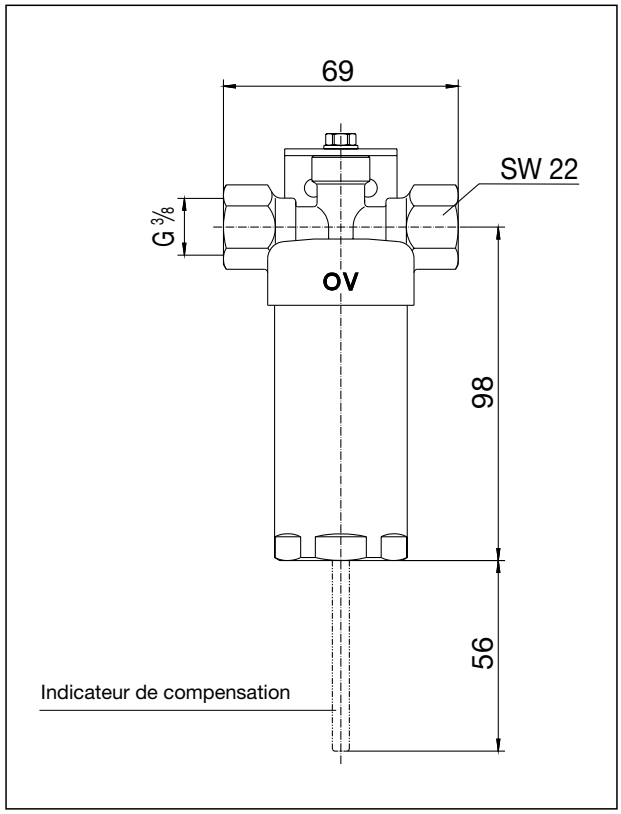

Dispositif de compensation de pression «Olex»

* SW = Dimension de la clé

Sous réserve de modifications techniques.

Gamme de produits 9
ti 145-2/10/MW
Edition 2008