Set de racordare și închidere pentru Regudis W-HTE

Instrucțiuni de utilizare RO

Operating instructions EN

Notice d'utilisation FR

Set de racordare și închidere pentru Regudis W-HTE

Cuprins

Pagina

1. Informații generale ... 5

1.1 Destinația instrucțiunilor ... 5

1.2 Conținutul livrat ... 5

1.3 Contact ... 5

1.4 Simboluri folosite ... 5

2. Informații referitoare la siguranță ... 5

2.1 Utilizarea conformă cu destinația ... 5

2.2 Avertismente ... 5

2.3 Instrucțiuni de siguranță ... 5

2.3.1 Pericol datorat calificării insuficiente a personalului ... 5

2.3.2 Pericol de accidentare în cazul manipulării incorecte ... 5

2.3.3 Păstrarea instrucțiunilor de utilizare ... 5

3. Descriere tehnică ... 6

3.1 Structură ... 6

3.2 Descrierea funcționării ... 6

3.3 Date tehnice ... 7

4. Accesorii și piese de schimb ... 7

5. Transport și depozitare ... 7

6. Montaj ... 7

6.1 Instalarea în cutia de montaj ... 7

6.2 Montajul pe perete ... 7

7. Demontarea și eliminarea deșeurilor ... 8

1. Informații generale

Instrucțiunile de utilizare originale sunt în limba germană.

Instrucțiunile de utilizare în alte limbi sunt traduse din limba germană.

1.1 Destinația instrucțiunilor

Aceste instrucțiuni de utilizare se aplică pentru setul de racordare și închidere pentru modulul termic Regudis W-HTE.

1.2 Conținutul livrat

- Set de racordare și închidere
- Material de fixare pentru montajul pe perete
- Instrucțiuni de utilizare

1.3 Contact

OVENTROP GmbH & Co. KG
Paul-Oventrop-Straße 1
59939 Olsberg
GERMANIA
www.oventrop.com

Serviciu de asistență tehnică clienți
Telefon: +49 (0) 29 62 82-234 (Germania)

1.4 Simboluri folosite

ⓘ	Indică informații importante și alte explicații suplimentare.
▶	Necesită efectuarea unei acțiuni.
•	Enumerare
1 2	Ordine fixă. Indică pașii care trebuie efectuați de la 1 la X.
▷	Rezultatul acțiunii

2. Informații referitoare la siguranță

2.1 Utilizarea conformă cu destinația

Siguranța în funcționare a setului de racordare și închidere este garantată numai în cazul utilizării conform destinației sale.

Setul de racordare și închidere vă permite izolarea tuturor racordurilor modulului termic Regudis W-HTE.

În plus, articolul cod 1344685 dispune de o armătură Flypass pentru izolarea și spălarea țevii de tur a circuitului primar și de retur a circuitului primar.

Orice altă utilizare suplimentară și/sau diferită față de cea specificată este interzisă și este considerată neconformă cu destinația. Pretențiile de orice fel emise față de producător și/sau față de reprezentanții acestuia cu privire la pagubele produse în urma utilizării neconforme cu destinația nu vor fi recunoscute.

Utilizarea conformă cu destinația include și aplicarea corectă a acestor instrucțiuni.

2.2 Avertismente

Fiecare avertisment include următoarele elemente:

Simbol de avertizare CUVÂNT-SEMNAL

Tipul și sursa pericolului!
Consecințele posibile ale apariției pericolului sau ale ignorării avertismentului.

! Posibilități de evitare a pericolului.

Cuvintele-semnal definesc gravitatea pericolului care decurge dintr-o anumită situație.

ATENȚIE

Indică riscul producerii de pagube materiale în cazul în care nu se iau măsuri de prevenție.

2.3 Instrucțiuni de siguranță

Acest produs a fost conceput în conformitate cu standardele actuale de siguranță în funcționare.
Vă rugăm să respectați următoarele instrucțiuni pentru a utiliza produsul în condiții de siguranță.

2.3.1 Pericol datorat calificării insuficiente a personalului

Lucrările la această armătură trebuie executate numai de către un instalator suficient de calificat în acest scop.

Datorită pregătirii sale profesionale și experienței în domeniu, precum și datorită cunoașterii normativelor aplicabile, instalatorul este capabil să execute corect lucrări la produsul descris.

Utilizatorul
Utilizatorul trebuie instruit de către instalator cu privire la operarea corectă a produsului.

2.3.2 Pericol de accidentare în cazul manipulării incorecte

Piesele tăioase, vârfurile și colțurile de pe suprafața și din interiorul armăturii pot provoca leziuni.

! Înainte de începerea lucrului, asigurați-vă că există suficient spațiu.

! Manevrați cu atenție componentele deschise sau tăioase.

2.3.3 Păstrarea instrucțiunilor de utilizare

Fiecare persoană care lucrează cu acest produs trebuie să citească în prealabil și să respecte aceste instrucțiuni, precum și toate celelalte instrucțiuni conexe.

Instrucțiunile trebuie să fie disponibile la locul de instalare.

! Aceste instrucțiuni, precum și celelalte instrucțiuni conexe, trebuie predate utilizatorului.

3. Descriere tehnică

3.1 Structură

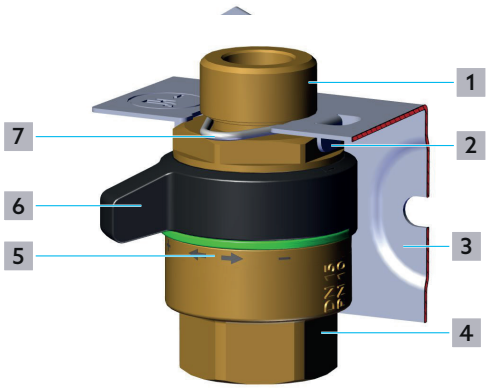

Fig. 1: Set de racordare și închidere

1	Racord cu filet exterior F ¾ (racord la modulul termic)
2	Rebord vertical pentru ajutor la montaj
3	Suport de tablă
4	Racord cu filet interior Rp ¾ (racord la instalația de țevi)
5	Inel colorat pentru marcarea racordului
6	Mâner
7	Arc de siguranță

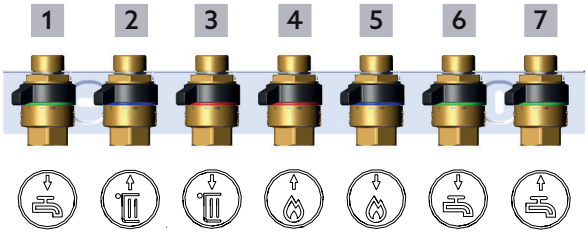

Fig. 2: Dispunerea racordurilor

1	Ieșire apă caldă menajeră
2	Retur circuit încălzire
3	Tur circuit de încălzire
4	Tur circuit primar de la stocator
5	Retur circuit primar la stocator
6	Ieșire apă rece
7	Alimentare apă rece de la racordul locuinței

3.2 Descrierea funcționării

Prin acționarea mânerului, debitul este oprit de către un disc ceramic din interiorul ventilului. Marcajul de pe corpul robinetului indică în ce direcție se deschide și se închide debitul.

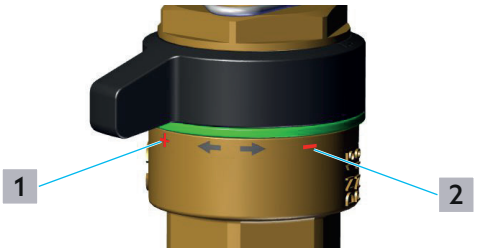

Fig. 3: Poziția deschisă / închisă a mânerului

1	Poziția deschisă a mânerului
2	Poziția închisă a mânerului

Rebordul vertical de sub suportul de tablă (fig. 1 de la pag. 6 (2)) facilitează montajul ventilelor. Aliniați hexagonul ventilului astfel încât să puteți introduce ventilul de-a lungul rebordului în suportul de tablă (vezi fig. 1).

Armătura Flypass vă permite să deschideți un baipas între turul și returul circuitului primar. Astfel, circuitul primar, instalat în amonte, în sensul de curgere, poate fi spălat chiar și dacă modulul termic Regudis nu este montat.

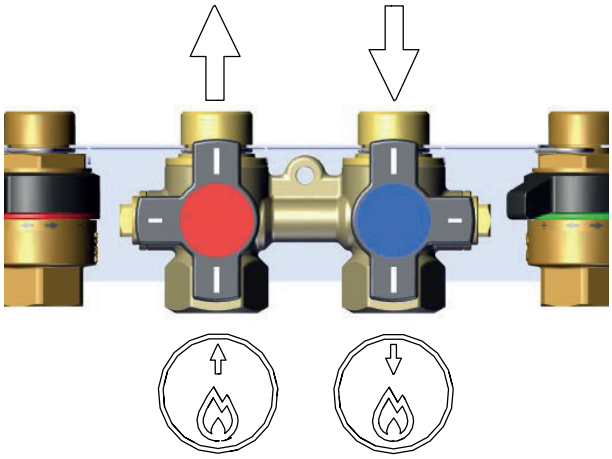

Fig. 4: Sensul de curgere prin armătura Flypass

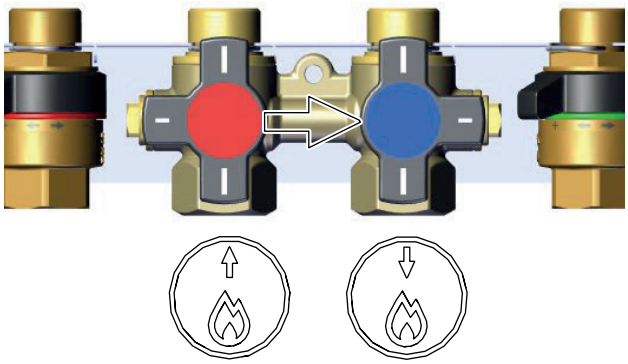

Fig. 5: Sensul de curgere prin armătura Flypass în timpul spălării

3.3 Date tehnice

Informații generale	
Diametru nominal	DN15
Presiune max. de funcționare p_s	10 bar
Temp. max. de funcționare t_s	90 °C
Material	
Corp	Alamă
Sferă	Alamă cromată
Disc	Ceramică
Garnitură	PTFE / EPDM / silicon

4. Accesorii și piese de schimb

Piesele de schimb și accesoriile se pot procura din comerțul de specialitate.

Următoarele articole se pot achiziționa ca accesorii:

- Ventil de schimb cu arc de siguranță și trei inele colorate (cod art. 1344780)

5. Transport și depozitare

Transportați produsul în ambalajul original. Depozitați produsul în următoarele condiții:

Interval de temperatură	-20°C la +60°C
Umiditatea relativă a aerului	max. 95%
Particule	A se feri de praf și umiditate
Factori mecanici	A se proteja de șocuri mecanice
Radiații	A se proteja de radiațiile UV și de acțiunea directă a razelor solare
Factori chimici	A nu se depozita împreună cu solvenți, chimicale, acizi, combustibili ș.a.m.d.

6. Montaj

Ventilele sunt gata montate pe suportul de tablă.

6.1 Instalarea în cutia de montaj

1 Fixați suportul de tablă pe peretele posterior al cutiei de montaj. Materialul de fixare se livrează împreună cu cutia de montaj de la Oventrop.

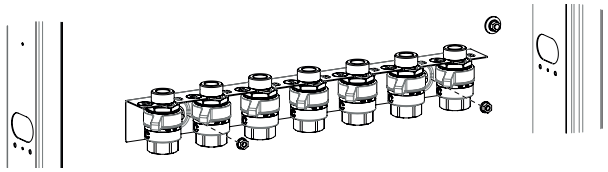

Fig. 6: Fixarea în cutia de montaj

6.2 Montajul pe perete

La alegerea locului de montaj, țineți cont de dimensiunile modulului termic Regudis W-HTE și ale măștii aparente.

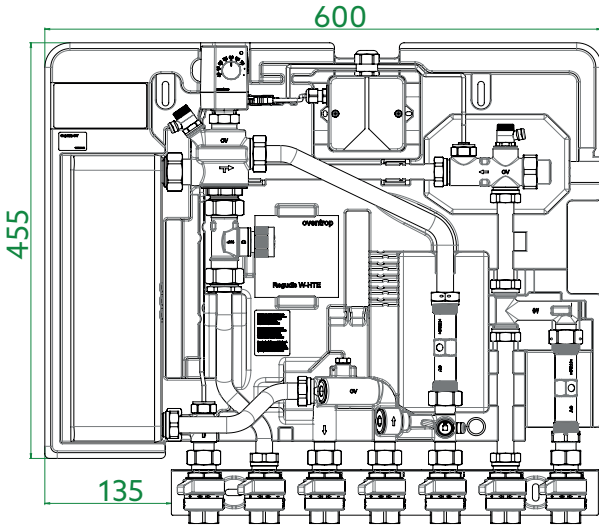

Fig. 7: Dimensiuni în mm cu modulul termic Regudis W-HTE

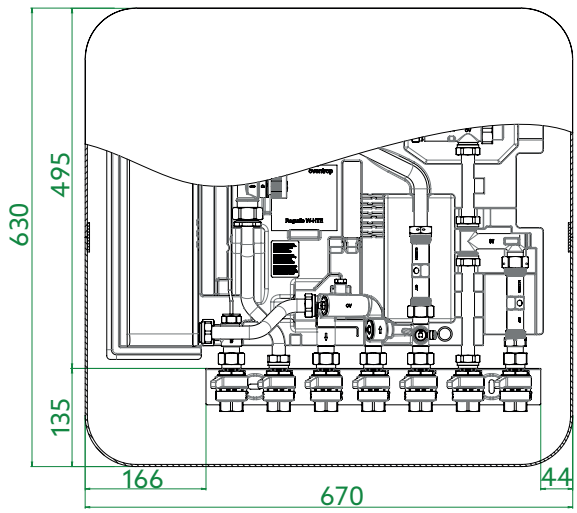

Fig. 8: Dimensiuni în mm cu masca aparentă

1 Fixați pe perete suportul de tablă folosind materialul de fixare adecvat.

7. Demontarea și eliminarea deșeurilor

La sfârșitul ciclului de viață al produsului sau în cazul unei defecțiuni ireparabile, armătura trebuie demontată și eliminată conform normelor de protecție a mediului, respectiv componentele sale trebuie reciclate.

ATENȚIE

Pericol de poluare a mediului!
Eliminarea necorespunzătoare a deșeurilor poate duce la poluarea mediului înconjurător.

- ! Eliminați ambalajul respectând normele de protecție a mediului.
- ! Pe cât posibil, dați componentele la reciclare.
- ! Eliminați componentele nereciclabile în conformitate cu prevederile locale.

Connection and shutoff set for Regudis W-HTE

Contents

		Page
1.	**General information**	**13**
1.1	Validity of the instructions	13
1.2	Scope of delivery	13
1.3	Contact	13
1.4	Symbols used	13
2.	**Safety-related information**	**13**
2.1	Intended use	13
2.2	Warnings	13
2.3	Safety instructions	13
2.3.1	Danger due to insufficient personnel qualification	13
2.3.2	Risk of injury from improper work	13
2.3.3	Availability of the operating instructions	13
3.	**Technical description**	**14**
3.1	Design	14
3.2	Functional description	14
3.3	Technical data	15
4.	**Accessories and spare parts**	**15**
5.	**Transport and storage**	**15**
6.	**Installation**	**15**
6.1	Mounting in a cabinet	15
6.2	Wall mounting	15
7.	**Removal and disposal**	**16**

1. General information

The original operating instructions are written in German.

The operating instructions in other languages have been translated from German.

1.1 Validity of the instructions

These instructions are valid for the connection and shutoff set for the dwelling station Regudis W-HTE.

1.2 Scope of delivery

- Connection and shutoff set
- Fixing material for wall mounting
- Operating instructions

1.3 Contact

OVENTROP GmbH & Co. KG
Paul-Oventrop-Straße 1
59939 Olsberg
GERMANY
www.oventrop.com

Technical service
Phone: +49 (0) 29 62 82-234

1.4 Symbols used

ⓘ	Highlights important information and further additions.
▶	Action required
•	List
1 2	Fixed order. Steps 1 to X.
▷	Result of action

2. Safety-related information

2.1 Intended use

Operational safety is only guaranteed if the product is used as intended.

The connection and shutoff set allows you to shut off all connections of the Regudis W-HTE dwelling station.

In addition, item no. 1344685 has a Flypass fitting for shutting off and flushing the primary supply and primary return.

Any use beyond and/or different from this is considered improper use.

Claims of any kind against the manufacturer and/or his authorised representatives for damage resulting from improper use cannot be recognised.

Proper use also includes correct compliance with these instructions.

2.2 Warnings

Each warning contains the following elements:

Warning symbol SIGNAL WORD

Type and source of danger!
Possible consequences if the danger occurs or the warning is ignored.

! Ways to avoid the danger.

Signal words define the severity of the danger posed by a situation.

NOTICE

Indicates a situation that can potentially result in damage to property if not avoided.

2.3 Safety instructions

We have developed this product in accordance with current safety requirements.

Observe the following instructions for safe use.

2.3.1 Danger due to insufficient personnel qualification

Work on this product may only be carried out by suitably qualified specialist tradespeople.

Due to their professional training and experience as well as knowledge of the relevant legal regulations, qualified specialist tradespeople are able to carry out work on the described product in a professional manner.

Operator
The operator must be instructed in the operation of the product by specialist tradespeople.

2.3.2 Risk of injury from improper work

Angular components, points and corners on and in the product can cause injuries.

! Ensure there is sufficient space before starting work.

! Handle open or sharp-edged components with care.

2.3.3 Availability of the operating instructions

Every person who works with this product must have read and apply this manual and all applicable instructions.

The instructions must be available at the place of use of the product.

! Pass on these instructions and all applicable instructions to the operator.

3. Technical description

3.1 Design

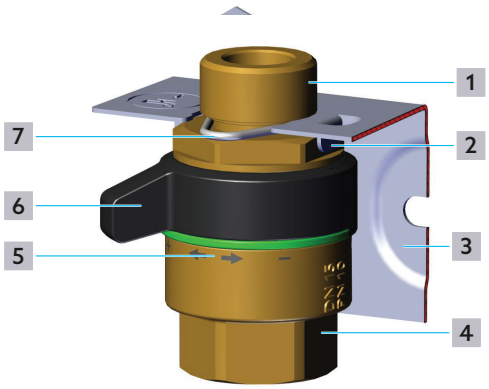

Fig. 1: Design of the connection and shutoff set

1 Connection thread G ¾ external thread (connection to the station)

2 Upstand for mounting aid

3 Retaining plate

4 Connection thread Rp ¾ internal thread (connection to the pipe network)

5 Colour ring for marking the connection

6 Handle

7 Retaining spring

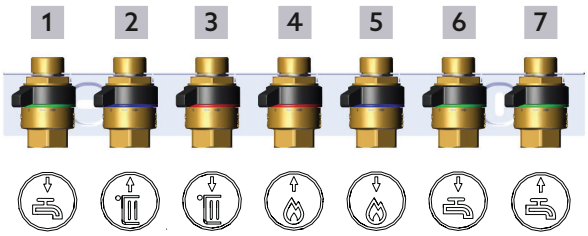

Fig. 2: Connection assignment

1 Hot water outlet

2 Heating circuit return

3 Heating circuit supply

4 Primary supply from the buffer storage cylinder

5 Primary return to the buffer storage cylinder

6 Cold water outlet

7 Cold water inlet from the house connection

3.2 Functional description

By operating the handle, the flow is shut off by a ceramic disc inside the valve. The marking on the housing shows in which direction the flow is opened or closed.

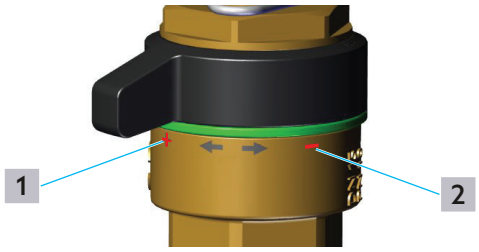

Fig. 3: Handle position open / closed

1 Handle position open

2 Handle position closed

The upstand in the retaining plate ((2) in Fig. 1 on page 14) facilitates the installation of the valves. Align the hexagon on the valve so that you can insert the valve along the upstand into the retaining plate (see Fig. 1).

The Flypass fitting allows you to open a bypass between the primary supply and the primary return. This allows the primary circuit upstream in the flow direction to be flushed, even without the Regudis W-HTE installed.

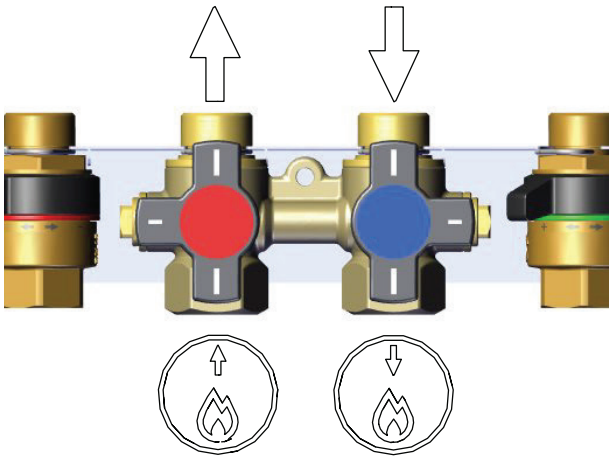

Fig. 4: Flow direction of the Flypass fitting

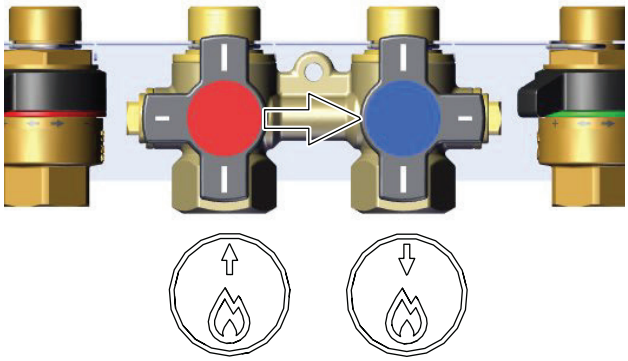

Fig. 5: Flow direction of the Flypass fitting during flushing

3.3 Technical data

General information	
Nominal diameter	DN 15
Max. operating pressure p_s	10 bar
Max. operating temperature t_s	90 °C
Material	
Housing	Brass
Ball	Chrome plated brass
Disc	Ceramic
Seal	PTFE / EPDM / Silicon

4. Accessories and spare parts

You can obtain spare parts and accessories from specialist stores.

The following item is available as accessory:

- Replacement valve with retaining spring and colour rings (item no. 1344780)

5. Transport and storage

Transport the product in its original packaging.

Store the product under the following conditions:

Temperature range	-20 °C to +60 °C
Relative air humidity	max. 95 %
Particles	Store in a dry and dust-protected place
Mechanical influences	Protected from mechanical shock
Radiation	Protected from UV rays and direct sunlight
Chemical influences	Do not store together with solvents, chemicals, acids, fuels or similar substances

6. Installation

The valves are already pre-assembled in the retaining plate.

6.1 Mounting in a cabinet

1 Attach the retaining plate to the rear wall of the cabinet. Fixing material is included with the Oventrop cabinet.

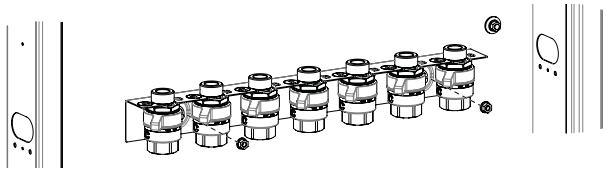

Fig. 6: Fixing in the cabinet

6.2 Wall mounting

Observe the dimensions of the Regudis W-HTE dwelling station and the surface-mounted bonnet when selecting the installation location.

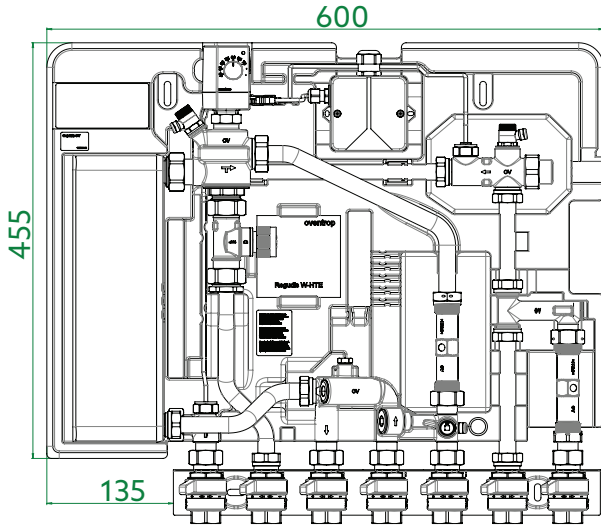

Fig. 7: Dimensions with Regudis W-HTE dwelling station in mm

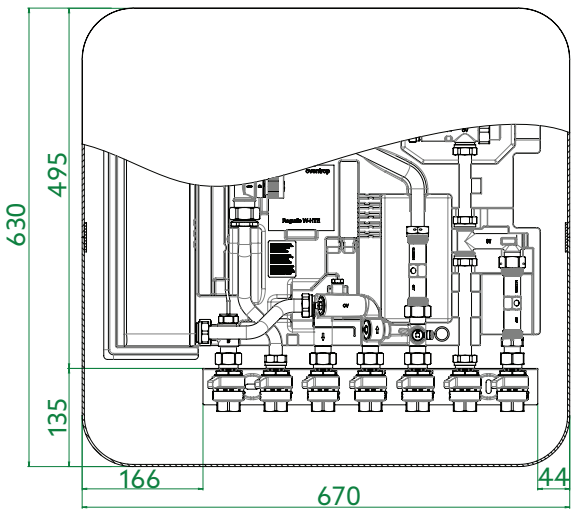

Fig. 8: Dimensions with surface-mounted bonnet in mm

1 Fix the retaining plate to the wall with suitable fixing material.

7. Removal and disposal

When the product reaches the end of its service life or has an irreparable defect, it must be dismantled and disposed of in an environmentally friendly manner or the components must be recycled.

NOTICE

Risk of environmental pollution!
Incorrect disposal can lead to environmental damage.

- ! Dispose of packaging materials in an environmentally friendly manner.
- ! If possible, recycle the components.
- ! Dispose of non-recycable components according to local regulations.

Jeu de raccordement et d'arrêt pour Regudis W-HTE

Contenu

		Page
1.	**Généralités**	**21**
1.1	Validité de la notice	21
1.2	Composants fournis	21
1.3	Contact	21
1.4	Symboles utilisés	21
2.	**Informations relatives à la sécurité**	**21**
2.1	Utilisation conforme	21
2.2	Avertissements	21
2.3	Consignes de sécurité	21
2.3.1	Danger dû à une qualification insuffisante du personnel	21
2.3.2	Risque de blessure en cas de travail non conforme	21
2.3.3	Disponibilité de la notice d'utilisation	21
3.	**Description technique**	**22**
3.1	Construction	22
3.2	Description du fonctionnement	22
3.3	Données techniques	23
4.	**Accessoires et pièces de rechange**	**23**
5.	**Transport et stockage**	**23**
6.	**Montage**	**23**
6.1	Montage dans un coffret	23
6.2	Montage mural	23
7.	**Démontage et traitement des déchets**	**24**

1. Généralités

La notice d'utilisation originale est rédigée en allemand.

Les notices d'utilisation rédigées dans les autres langues ont été traduites de l'allemand.

1.1 Validité de la notice

Cette notice s'applique au jeu de raccordement et d'arrêt pour la station d'appartement Regudis W-HTE.

1.2 Composants fournis

- Jeu de raccordement et d'arrêt
- Matériel de fixation pour le montage mural
- Notice d'utilisation

1.3 Contact

OVENTROP GmbH & Co. KG
Paul-Oventrop-Straße 1
59939 Olsberg
ALLEMAGNE
www.oventrop.com

Service technique
Téléphone : +49 (0) 29 62 82-234

1.4 Symboles utilisés

ⓘ	Indique des informations importantes et des explications complémentaires.
▶	Appel à l'action
•	Énumération
1 2	Ordre fixe. Étapes 1 à X.
▷	Résultat de l'action

2. Informations relatives à la sécurité

2.1 Utilisation conforme

La sécurité d'exploitation n'est garantie que si le produit est affecté à l'utilisation prévue.

Le jeu de raccordement et d'arrêt vous permet de fermer tous les raccordements de la station d'appartement Regudis W-HTE.

De plus, la réf. 1344685 dispose d'un raccord Flypass pour la fermeture et le rinçage de l'aller primaire et du retour primaire.

Toute utilisation au-delà et/ou toute autre utilisation est réputée non conforme.

Les revendications de toute nature à l'encontre du fabricant et/ou de ses représentants autorisés pour des dommages résultant d'une utilisation non conforme ne peuvent pas être reconnues.

L'utilisation conforme inclut notamment l'application des recommandations de cette notice.

2.2 Avertissements

Chaque avertissement comprend les éléments suivants :

Symbole d'avertissement MOT DE SIGNALISATION

Nature et source du danger !
Conséquences possibles en cas de survenue du danger ou d'ignorance de l'avertissement.

! Moyens de prévention du danger.

Les mots de signalisation définissent la gravité du danger que représente une situation.

AVIS

Signale une situation pouvant, si elle n'est pas évitée, entraîner des dégâts matériels.

2.3 Consignes de sécurité

Nous avons développé ce produit conformément aux exigences de sécurité actuelles.

Respecter les consignes suivantes pour une utilisation en toute sécurité.

2.3.1 Danger dû à une qualification insuffisante du personnel

Les travaux sur ce produit ne doivent être effectuées que par des professionnels dûment qualifiés.

De par leur formation et leur expérience professionnelles ainsi que leur connaissance des dispositions légales en vigueur, les professionnels qualifiés sont en mesure d'effectuer les travaux sur le produit décrit de manière professionnelle.

Exploitant
L'exploitant doit être formé à l'utilisation par un professionnel qualifié.

2.3.2 Risque de blessure en cas de travail non conforme

Les composants anguleux, les pointes et les coins sur et dans le produit peuvent provoquer des blessures.

! Prévoir un espace suffisant avant de débuter les travaux.

! Manipuler avec précaution les composants ouverts ou à arêtes vives.

2.3.3 Disponibilité de la notice d'utilisation

Toute personne qui travaille avec ce produit doit avoir lu et appliquer cette notice et toutes les autres notices applicables.

La notice doit être disponible sur le lieu d'utilisation du produit.

! Transmettre cette notice et toutes les notices applicables à l'exploitant.

3. Description technique

3.1 Construction

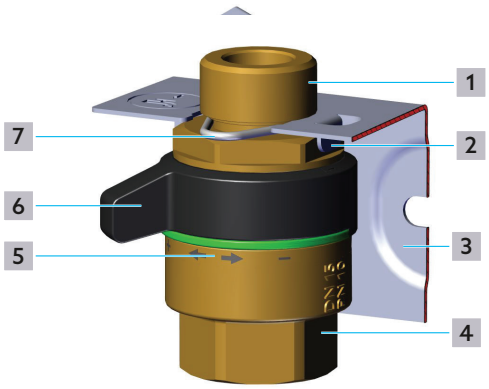

Fig. 1: Construction du jeu de raccordement et d'arrêt

1 Raccordement fileté mâle G ¾ (raccordement à la station)

2 Rebord pour l'aide au montage

3 Tôle de maintien

4 Raccordement fileté femelle Rp ¾ (raccordement à la tuyauterie)

5 Bague colorée pour le marquage du raccordement

6 Poignée

7 Circlip

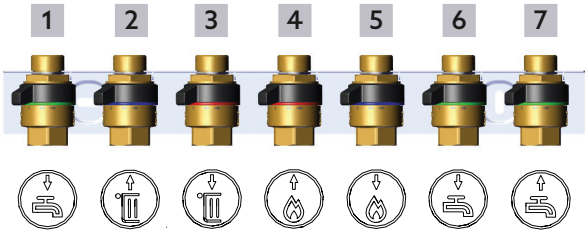

Fig. 2: Affectation des raccordements

1 Sortie E.C.S.

2 Retour du circuit de chauffage

3 Aller du circuit de chauffage

4 Aller primaire venant du ballon tampon

5 Retour primaire vers le ballon tampon

6 Sortie d'eau froide

7 Arrivée d'eau froide venant du branchement d'immeuble

3.2 Description du fonctionnement

En actionnant la poignée, le débit est bloqué par un disque en céramique à l'intérieur du robinet. Le marquage sur le corps indique dans quel sens le débit est ouvert ou fermé.

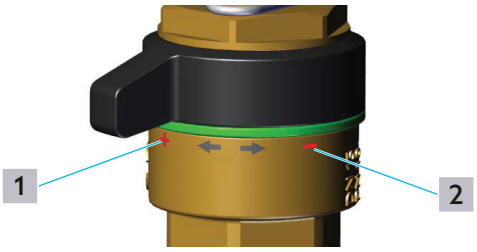

Fig. 3: Position de la poignée ouverte / fermée

1 Position de la poignée ouverte

2 Position de la poignée fermée

Le rebord de la tôle de maintien ((2) sur la Fig. 1 en page 22) facilite l'installation des robinets. Aligner l'hexagone du robinet de manière à pouvoir introduire le robinet dans la tôle de maintien le long du rebord (voir Fig. 1).

Le raccord Flypass vous permet d'ouvrir un bypass entre l'aller primaire et le retour primaire. Cela permet de rincer le circuit primaire en amont dans le sens du débit, même sans station Regudis W-HTE montée.

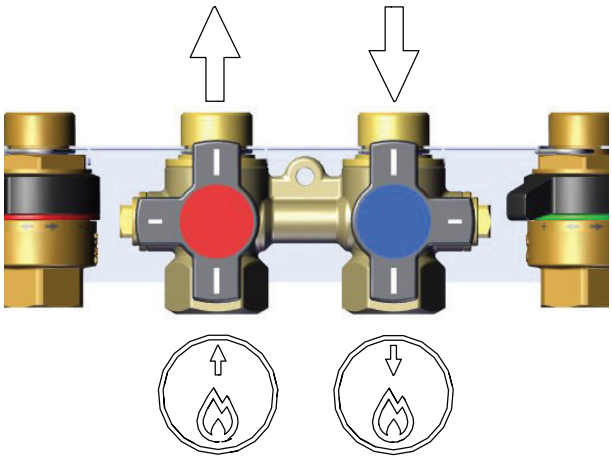

Fig. 4: Sens du débit du raccord Flypass

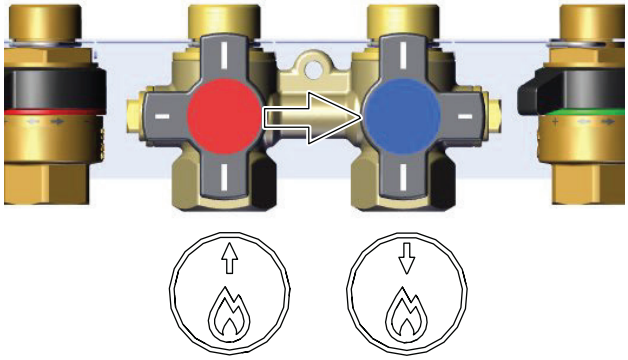

Fig. 5: Sens du débit du raccord Flypass pendant le rinçage

3.3 Données techniques

Généralités	
Diamètre nominal	DN 15
Pression de service max. p_s	10 bar
Température de service max. t_s	90 °C

Matériaux	
Corps	Laiton
Sphère	Laiton chromé
Disque	Céramique
Joint	PTFE / EPDM / Silicone

4. Accessoires et pièces de rechange

Vous pouvez acheter des pièces de rechange et des accessoires dans les magasins spécialisés.

L'article suivant est disponible en accessoire :

- Robinet de rechange avec circlip et trois bagues colorées (réf. 1344780)

5. Transport et stockage

Transporter le produit dans son emballage d'origine.

Stocker le produit dans les conditions suivantes :

Plage de température	-20 °C à +60 °C
Humidité relative de l'air	max. 95 %
Particules	Stocker dans un endroit sec et protégé de la poussière
Influences mécaniques	Protégé contre les chocs mécaniques
Rayonnement	Protégé du rayonnement UV et du rayonnement solaire direct
Influences chimiques	Ne pas stocker avec des détergents, substances chimiques, acides, carburants ou équivalents

6. Montage

Les robinets sont déjà prémontés dans la tôle de maintien.

6.1 Montage dans un coffret

1 Fixer la tôle de maintien à la paroi arrière du coffret. Le matériel de fixation est fourni avec le coffret.

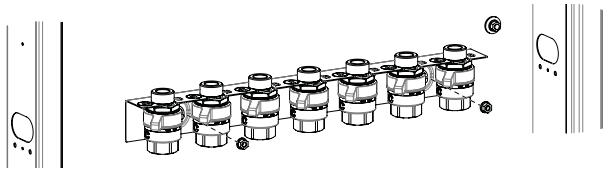

Fig. 6: Fixation dans le coffret

6.2 Montage mural

Tenir compte des dimensions de la station d'appartement Regudis W-HTE et du capot pour pose en applique lors du choix du lieu de montage.

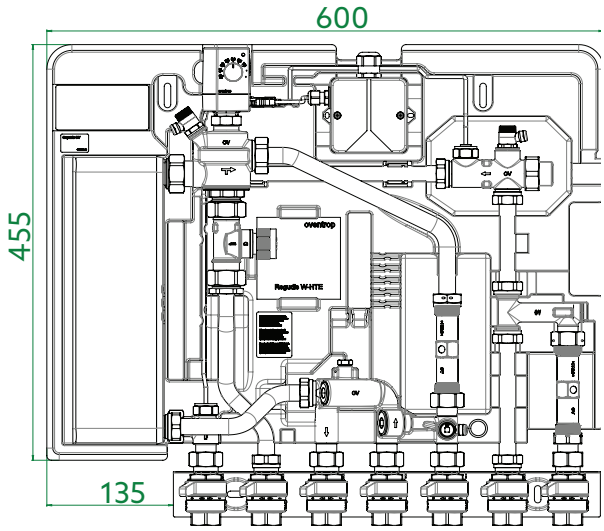

Fig. 7: Dimensions de la station d'appartement Regudis W-HTE en mm

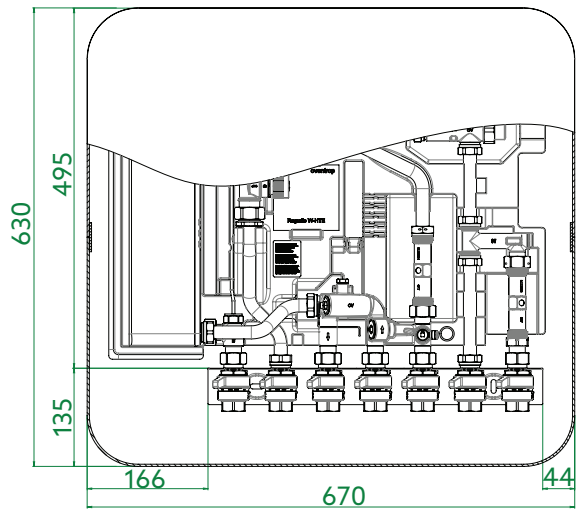

Fig. 8: Dimension avec capot pour pose en applique en mm

1 Fixer la tôle de maintien au mur à l'aide de matériel de fixation approprié.

7. Démontage et traitement des déchets

Lorsque le produit atteint la fin de sa durée de vie ou présente un défaut irréparable, il doit être démonté et éliminé dans le respect de l'environnement ou ses composants doivent être recyclés.

AVIS

Risque de pollution pour l'environnement !
Une élimination non conforme peut entraîner des dommages environnementaux.

- ! Éliminer les matériaux d'emballage d'une manière respectueuse de l'environnement.
- ! Si possible, recycler les composants.
- ! Éliminer les composants non recyclables conformément aux réglementations locales.

134468080 V01.11.2021

oventrop
Wir regeln das. Seit 1851.

Oventrop GmbH & Co. KG · Paul-Oventrop-Str. 1 · 59939 Olsberg
Tel. +49 2962 820 · Fax +49 2962 82400 · mail@oventrop.com · www.oventrop.com