oventrop

115 225180

Elektronischer Klimaregler
Régulateur électronique por la climatisation
Electronic air-conditioning controller
Regolatore elettronica per impianti di condizionamento
Regulador de climatización electrónico
Elektronisk luftgehandelingsregulator
Elektronische luchtbehandelingsreglaar

Montagevorschrift
Instructions de montage
Fitting instruction
Istruzioni di montaggio
Instrucciones de montaje
Monteringsanvisning
Montagevoorschrift

Installationsanweisung für die Elektrofachkraft
Notice d'installation pour l'électricien
Guidelines for the electrician
Instalatie aanwijzing voor de elektromonteur
Informazioni per l'installatore elettrico
Instrucciones de instalación para el electricista
Installationsinstruktion för behörig elektriker

Für den Einsatz in üblicher Umgebung
Pour usage dans un environnement normal
For use in normal environments
Voor toepassing in normale omgeving
Per impiego in ambiente usuale
Para el uso en ambiente normal
För användning i normal miljö

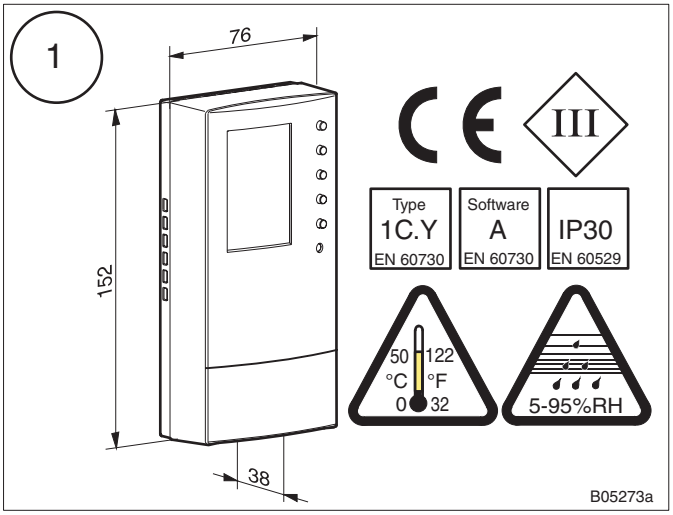

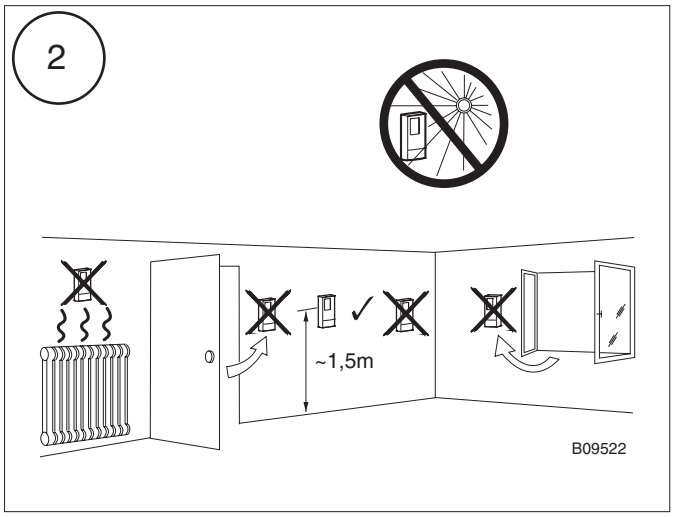

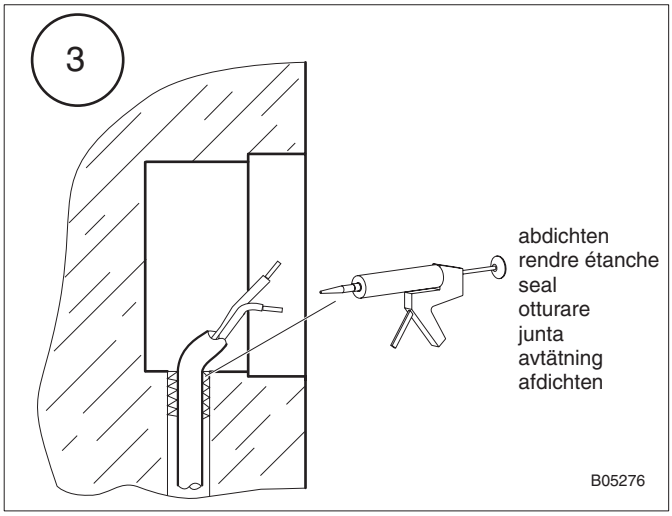

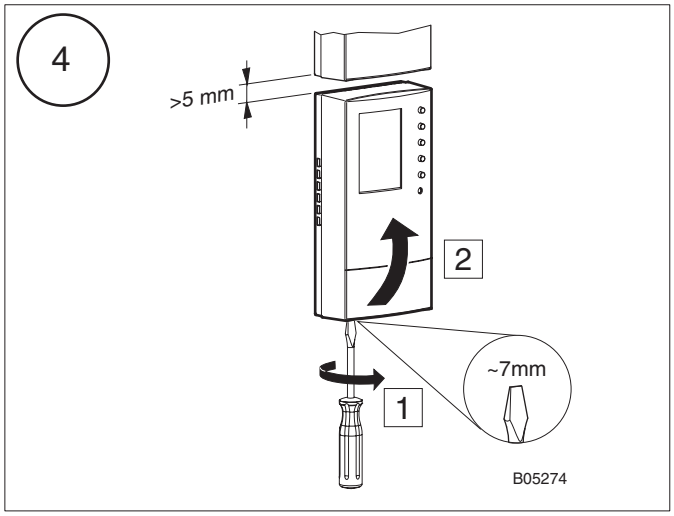

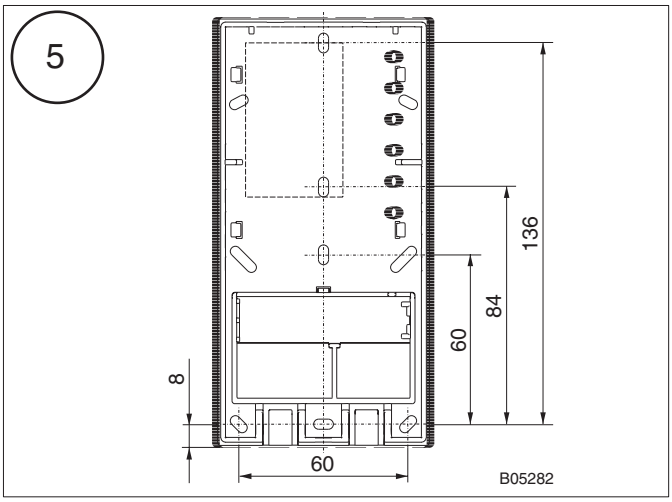

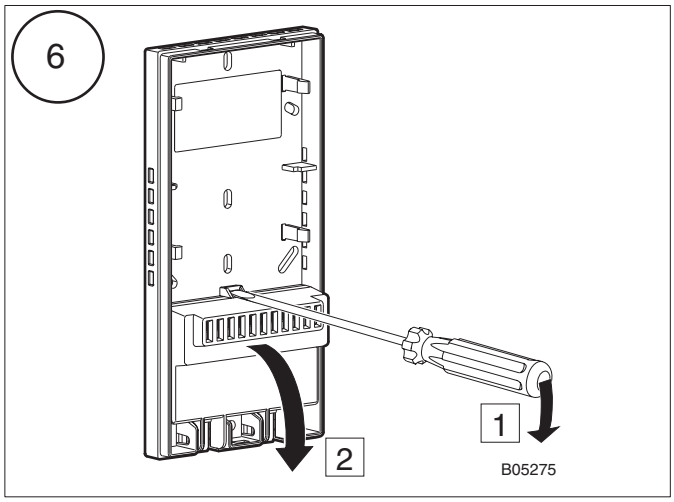

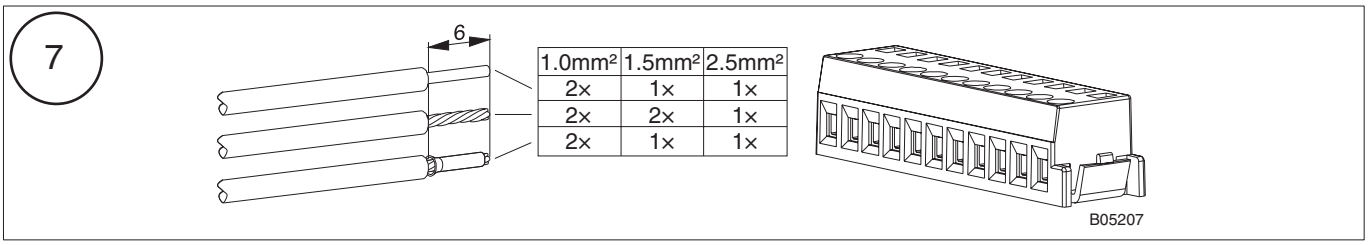

1.0mm²	1.5mm²	2.5mm²
2×	1×	1×
2×	2×	1×
2×	1×	1×

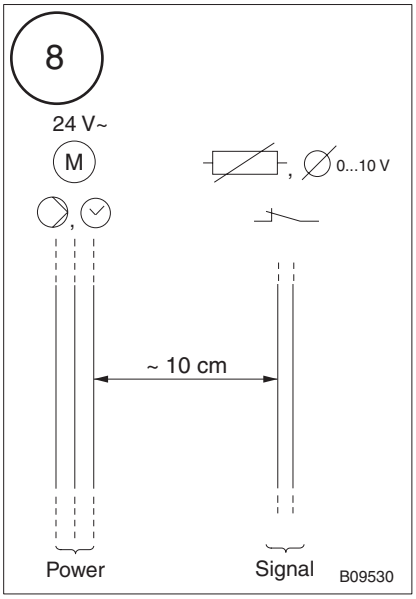

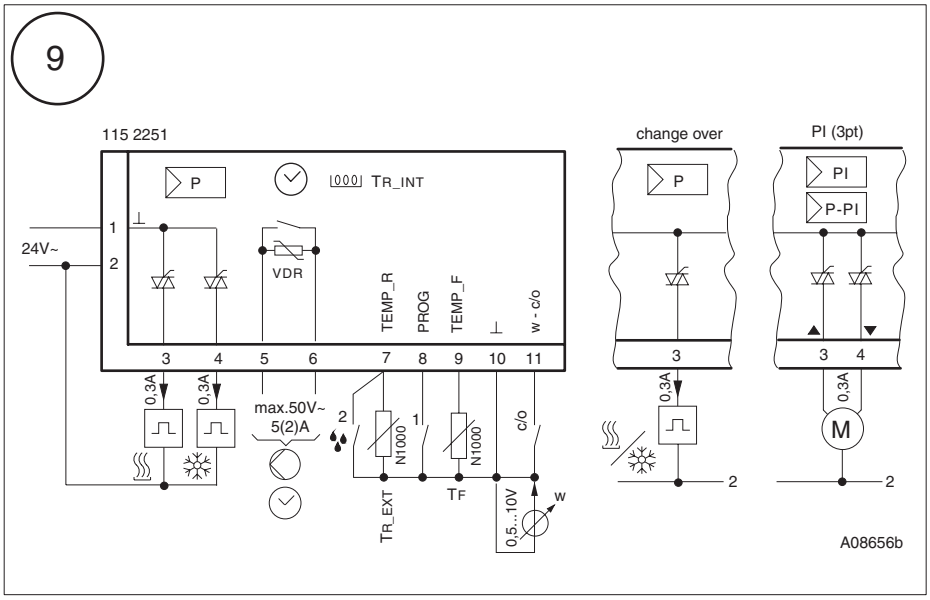

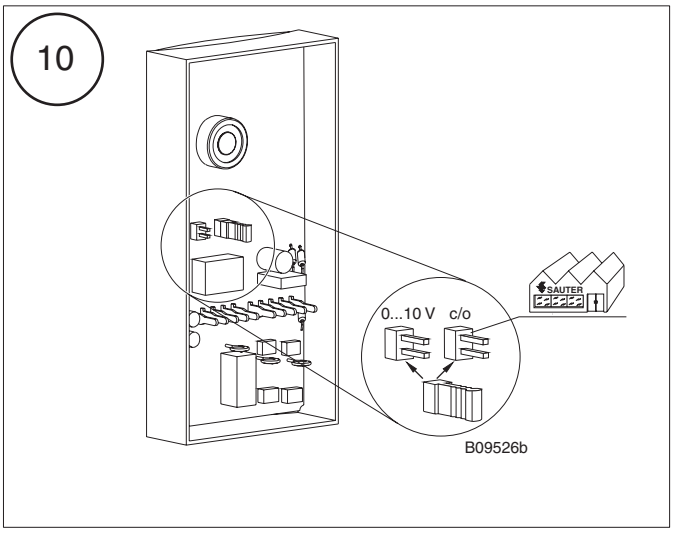

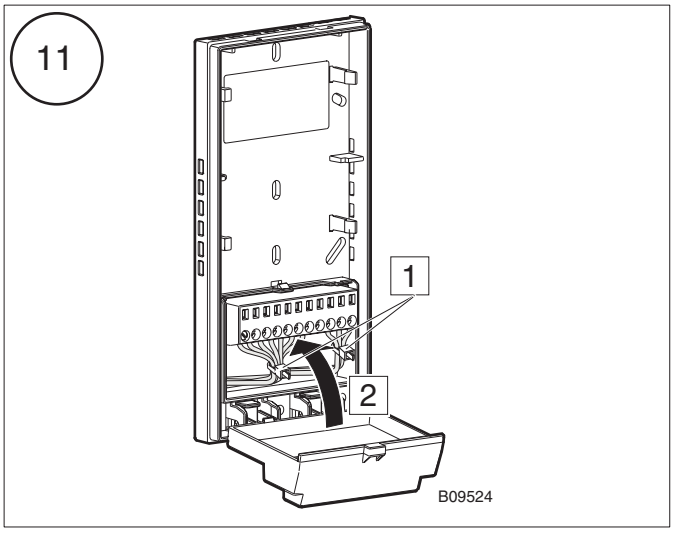

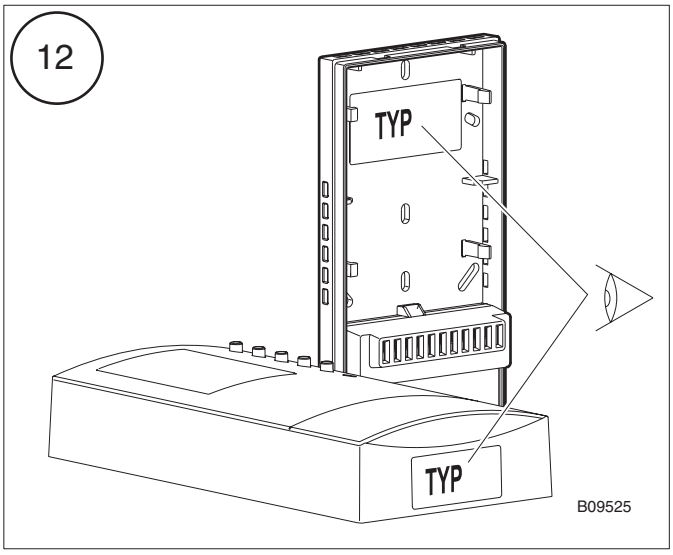

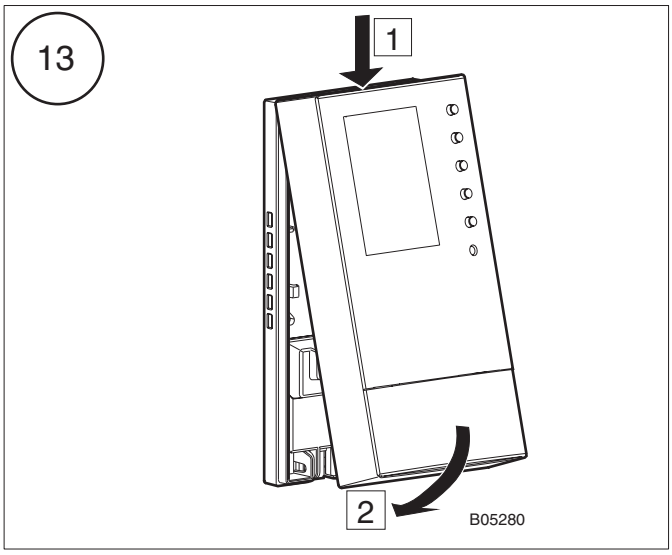

F.W. Oventrop GmbH & Co. KG
Paul-Oventrop-Straße 1
D-59939 Olsberg

Telefon (0 2962) 82-0
Telefax (0 2962) 82-400

Internet: http://www.oventrop.de
eMail: mail@oventrop.de

506059033 T3
115 225180
30.03.2006